СТРОЙСИСТЕМА ЭЛЕКТРОЩИТ

ЧЗПСН СТРОЙ СИСТЕМА первый с 1974 года

vatta RUS

Teplant ПРОМЫШЛЕННАЯ ГРУППА

Каталог технических решений Трехслойные сэндвич-панели с утеплителем из пенополиизоцианурата (ПИР) Промышленной Группы Teplant

АВГУСТ 2026г.

Номер узла	Наименование	Страница
	Содержание	1
	Узлы трехслойных стеновых сэндвич-панелей	
	Схема маркировки узлов СП1.1–СП22; СП27–СП33	5
	Схема маркировки узлов СП23–СП26г; СП34–СП36г	6
СП1.1	Герметизация замкового соединения. Замок Тип 1 (холодильный)	7
СП1.2	Герметизация замкового соединения. Замок Тип 2 (стандартный)	8
СП1.3	Герметизация замкового соединения. Замок Тип 3 (Z-lock)	9
СП2	Цоколь универсальный	10
	Фасонные элементы	11
СП3	Цоколь	12
	Фасонные элементы	13
СП4	Цоколь	14
	Фасонные элементы	15
СП5	Цоколь	16
	Фасонные элементы	17
СП6	Вертикальный стык панелей (горизонтальный монтаж)	18
СП7	Вертикальный стык панелей со скрытым креплением (горизонтальный монтаж)	19
	Фасонные элементы	20
СП8	Крепление панелей на промежуточной опоре	21
СП9	Горизонтальный стык панелей (вертикальный монтаж)	22
	Фасонный элемент	23
СП10	Вертикальный стык панелей на ж.б. колонне (горизонтальный монтаж)	24
СП11	Примыкание фасада к кирпичной или ж.б. стене (горизонтальный монтаж)	25
	Фасонные элементы	26
СП12	Примыкание фасада к существующей стене (горизонтальный монтаж)	27
	Фасонные элементы	28
СП13	Наружный угол (вертикальный монтаж)	29
	Фасонные элементы	30
СП14	Наружный угол (горизонтальный монтаж)	31
	Фасонный элемент	32
СП15	Наружный угол	33
	Фасонные элементы	34
СП16	Внутренний угол (вертикальный монтаж)	35
	Фасонные элементы	36
СП17	Внутренний угол (горизонтальный монтаж)	37
	Фасонные элементы	38
СП18.1, СП18.2	Обрамление оконного проема универсальное (вертикальный разрез)	39
	Обрамление оконного проема универсальное (горизонтальный разрез)	40
	Фасонные элементы	41
СП19.1, СП19.2	Обрамление оконного проема (вертикальный разрез)	42
	Обрамление оконного проема (горизонтальный разрез)	43
	Фасонные элементы	44

Взам. инв. N

Подпись и дата

Инв. N подл.

Изм.	Кол.уч	Лист	№Док	Подпись	Дата

Каталог технических решений
Трехслойные сэндвич-панели с утеплителем из пенополиизоцианурата (ПИР)
Промышленной Группы Teplant

Стадия	Лист	Листов
	1	139

Содержание (начало)

Teplant ПРОМЫШЛЕННАЯ ГРУППА

Номер узла	Наименование	Страница
СП20.1, СП20.2	Обрамление оконного проема (вертикальный разрез)	45
	Обрамление оконного проема (горизонтальный разрез)	46
	Фасонные элементы	47
СП21	Усиление проема (для проемов не более 600х600 мм)	48
СП22	Обрамление подъемно-секционных ворот	49
	Фасонные элементы	50
СП23	Примыкание перегородки к фасаду (горизонтальный монтаж)	51
	Фасонный элемент	52
СП24	Примыкание перегородки к фасаду (вертикальный монтаж)	53
СП25в	Примыкание перегородки к полу (вертикальный монтаж)	54
СП25г	Примыкание перегородки к полу (горизонтальный монтаж)	55
СП26в	Примыкание перегородки к ж.б. перекрытию (вертикальный монтаж)	56
СП26г	Примыкание перегородки к ж.б. перекрытию (горизонтальный монтаж)	57
СП27	Деформационный шов	58
	Фасонный элемент	59
СП28	Деформационный шов	60
СП29	Деформационный шов	61
	Фасонные элементы	62
СП30	Вертикальный стык панелей разной толщины (горизонтальный монтаж)	63
	Фасонный элемент	64
СП31	Вертикальный стык панелей разной толщины (вертикальный монтаж)	65
	Фасонный элемент	66
СП32	Горизонтальный стык панелей разной толщины (горизонтальный монтаж)	67
	Фасонный элемент	68
СП33	Крепление молниезащиты	69
СП34	Примыкание перегородки к кровле	70
СП35	Примыкание перегородки к кровле	71
СП36в	Примыкание перегородки к потолку из сэндвич-панелей (вертикальный монтаж)	72
СП36г	Примыкание перегородки к потолку из сэндвич-панелей (горизонтальный монтаж)	73
	Узлы трехслойных кровельных сэндвич-панелей	
	Схема маркировки узлов	74
КП1.1	Герметизация замкового соединения. Замок Тип 1	75
КП1.2	Герметизация замкового соединения. Замок Тип 2	76
КП2	Крепление кровельных сэндвич-панелей к конструкциям	77
КП3.1 КП3.2	Конек двускатной кровли	78
	Конек двускатной кровли	79
	Фасонные элементы	80
КП4.1	Конек односкатной кровли	81
	Фасонные элементы	82
КП4.2	Конек односкатной кровли	83
	Фасонные элементы	84

Взам. инв. N

Подпись и дата

Инв. N подл.

Изм.	Кол.уч	Лист	№Док	Подпись	Дата

Каталог технических решений
Трехслойные сэндвич-панели с утеплителем из пенополиизоциануратa (ПИР)
Промышленной Группы Teplant

Стадия	Лист	Листов
	2	-

Содержание (продолжение)

Teplant ПРОМЫШЛЕННАЯ ГРУППА

Номер узла	Наименование	Страница
КП5.1	Стык кровельных сэндвич-панелей по длине	85
КП5.2	Стык кровельных сэндвич-панелей по длине	86
КП6.1 КП6.2	Карнизный свес кровли	87
	Карнизный свес кровли	88
	Фасонные элементы	89
КП7	Торцевое примыкание кровли к стене	90
	Фасонные элементы	91
КП8	Торцевое примыкание кровли к стене	92
	Фасонные элементы	93
КП9в	Парапет (вертикальный монтаж)	94
	Фасонные элементы	95
КП9г	Парапет (горизонтальный монтаж)	96
	Фасонные элементы	97
КП10в	Парапет (вертикальный монтаж)	98
	Фасонные элементы	99
КП10г	Парапет (горизонтальный монтаж)	100
	Фасонные элементы	101
КП11	Утепление конструкций парапета	102
	Фасонные элементы	103
КП12	Утепление конструкций парапета	104
	Фасонные элементы	105
КП13	Примыкание кровельных панелей к кирпичной или ж.б. стене	106
	Фасонные элементы	107
КП14	Примыкание кровельных панелей к кирпичной или ж.б. стене	108
	Фасонные элементы	109
К15	Примыкание кровли к стене	110
	Фасонные элементы	111
КП16	Деформационный шов	112
	Фасонные элементы	113
КП17	Снегозадержатель	114
КП18.1	Обрамление отверстия в кровле (вентиляционная шахта)	115
КП18.2	Обрамление отверстия в кровле (вентиляционная шахта)	116
КП19	Обрамление отверстия в кровле с EPDM манжетой	117
КП20	Крепление молниезащиты	118
КП21	Водосточный желоб внутреннего водостока	119
	Фасонные элементы	120
КП22	Водосточный желоб внутреннего водостока	121
	Фасонные элементы	122
КП23.1	Примыкание плоской кровли к сэндвич-панелям	123
	Фасонные элементы	124
КП23.2	Примыкание плоской кровли к сэндвич-панелям	125
	Фасонный элемент	126

Взам. инв. N

Подпись и дата

Инв. N подл.

Изм.	Кол.уч	Лист	№Док	Подпись	Дата

Каталог технических решений
Трехслойные сэндвич-панели с утеплителем из пенополиизоцианурата (ПИР)
Промышленной Группы Teplant

Стадия	Лист	Листов
	3	-

Содержание (окончание)

Teplant ПРОМЫШЛЕННАЯ ГРУППА

Номер узла	Наименование	Страница
КП24	Наружный организованный водосток	127
	Фасонные элементы	128
КП25	Ограждение кровли	129
	Рекомендуемый перечень крепежных элементов и сопутствующих материалов	
	Крепежные элементы Тип 1	130
	Крепежные элементы Тип 2	135
	Крепежные элементы Тип 3	142
	Сопутствующие материалы	144

Узлы трехслойных стеновых сэндвич-панелей

Схема маркировки узлов СП1.1–СП22; СП27–СП33

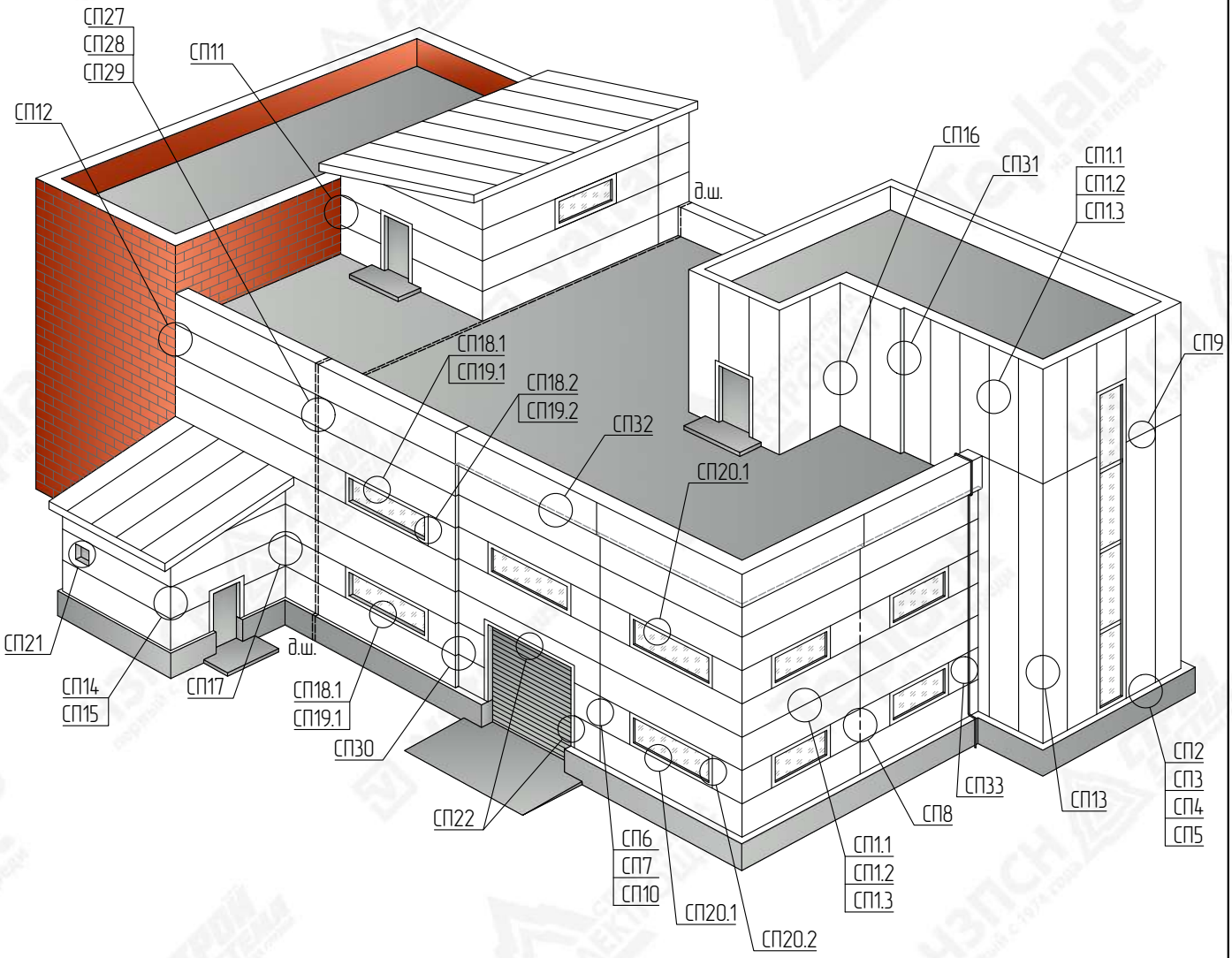

Взам. инв. N	Подпись и дата	Инв. N подл.

Изм.	Кол.уч	Лист	№Док	Подпись	Дата

Каталог технических решений
Трехслойные сэндвич-панели с утеплителем из пенополиизоциануратa (ПИР)
Промышленной Группы Teplant

Узлы трехслойных стеновых сэндвич-панелей

Стадия	Лист	Листов
	5	–

Схема маркировки узлов СП1.1–СП22; СП27–СП33

Teplant ПРОМЫШЛЕННАЯ ГРУППА

Схема маркировки узлов СП23–СП26г; СП34–СП36г

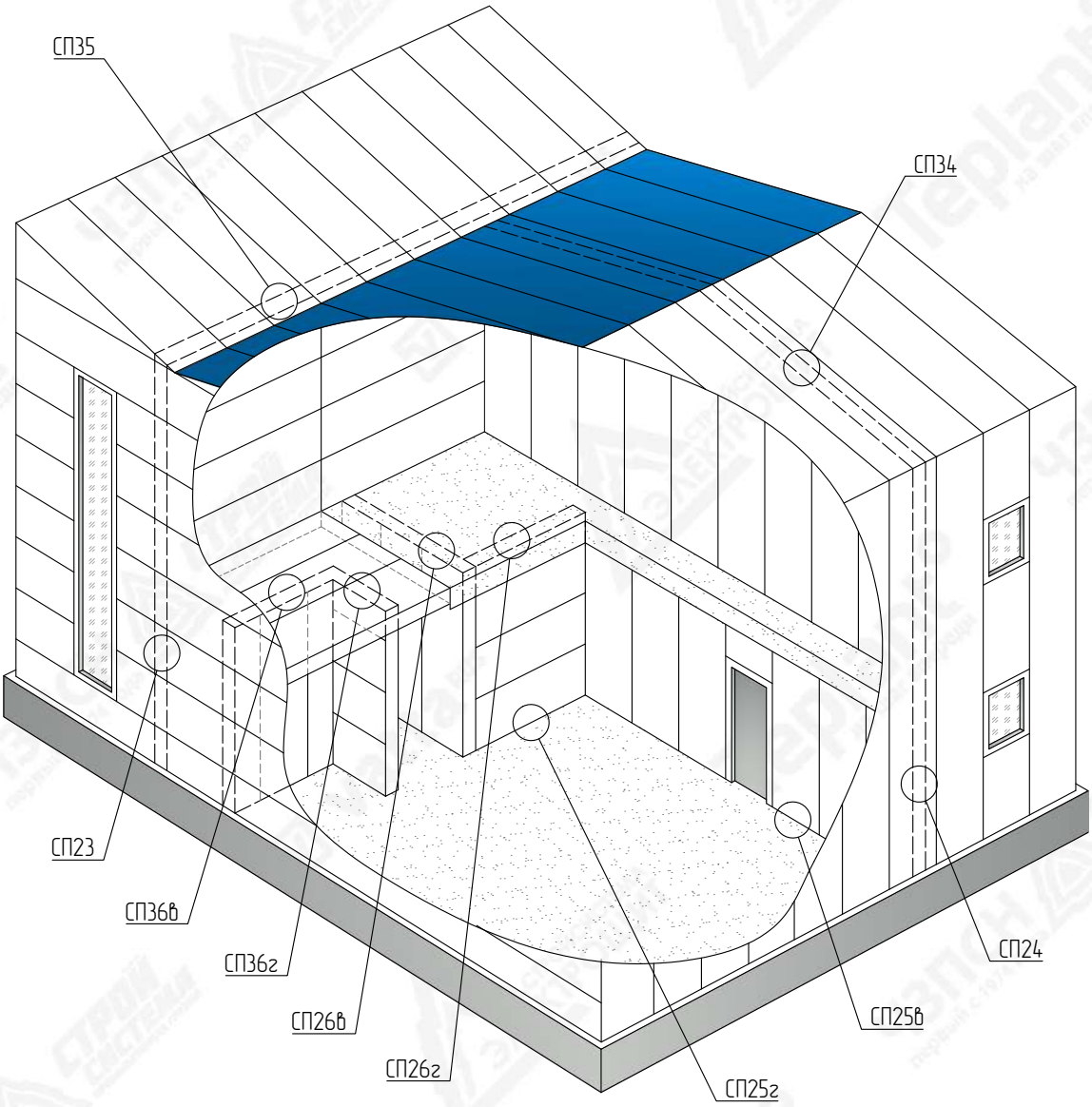

Взам. инв. N	Подпись и дата	Инв. N подл.

Изм.	Кол.уч	Лист	№Док	Подпись	Дата

Каталог технических решений
Трехслойные сэндвич-панели с утеплителем из пенополиизоциануратa (ПИР)
Промышленной Группы Teplant

Узлы трехслойных стеновых сэндвич-панелей

Стадия	Лист	Листов
	6	–

Схема маркировки узлов СП23–СП26г; СП34–СП36г

Teplant ПРОМЫШЛЕННАЯ ГРУППА

СП1.1. Герметизация замкового соединения

Замок Тип 1 (холодильный)

Вертикальный монтаж

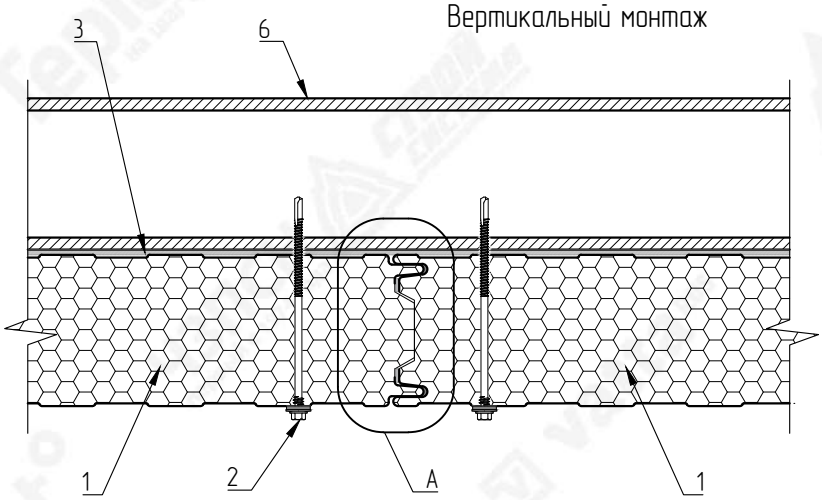

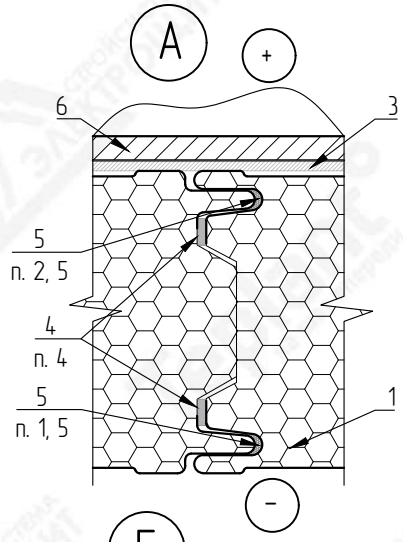

Горизонтальный монтаж

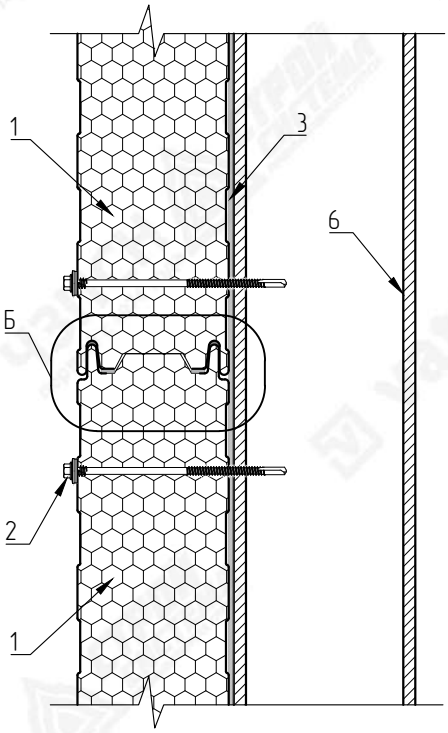

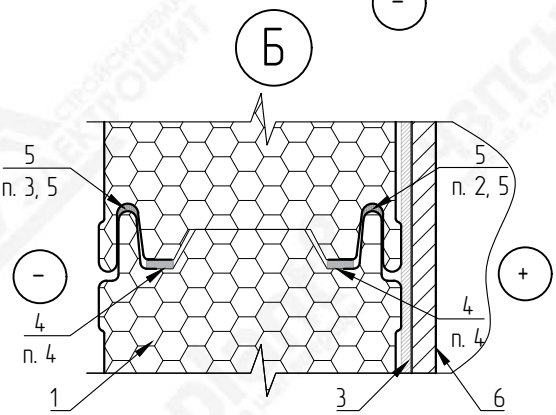

1. Герметизация внешнего замкового соединения во всех случаях.
2. Герметизация внутреннего замкового соединения во всех случаях.
3. Герметизация внешнего замкового соединения выполняется для зданий высотой более 20 метров или зданий расположенных:
   - в IV и выше ветровых районах;
   - в I климатическом районе;
   - во влажном и мокром климатах по СП 131.13330.2025.
4. Лента уплотнительная наносится при монтаже.
5. Герметизацию замковых соединений для холодильных и морозильных камер выполнять по требованиям проектной документации.

№ поз.	Наименование элемента	Маркировка элемента
1	Стеновая сэндвич-панель с утеплителем из пенополиизоциануратa	Teplant
2	Самосверлящий шуруп	Тип 2
3	Лента уплотнительная	ППЭ 3х30
4	Лента уплотнительная	ППУ
5	Герметик силиконовый	
6	Металлические конструкции	

ВНИМАНИЕ!
Элементы металлического каркаса показаны условно.
Данный каталог носит рекомендательный характер. Узлы каталога типовые, подлежат проверке и доработке (при необходимости).
Проектирование по каждому отдельному объекту выполняется лицензированной проектной организацией.
Промышленная Группа Teplant оставляет за собой право корректировки данного издания без предварительного уведомления.

Изм.	Кол.уч	Лист	№Док	Подпись	Дата

Каталог технических решений
Трехслойные сэндвич-панели с утеплителем из пенополиизоциануратa (ПИР)
Промышленной Группы Teplant

Узлы трехслойных стеновых сэндвич-панелей

Стадия	Лист	Листов
	7	–

СП1.1. Герметизация замкового соединения.
Замок Тип 1 (холодильный)

Teplant ПРОМЫШЛЕННАЯ ГРУППА

Взам. инв. N

Подпись и дата

Инв. N подл.

СП1.2. Герметизация замкового соединения

Замок Тип 2 (стандартный)

Вертикальный монтаж

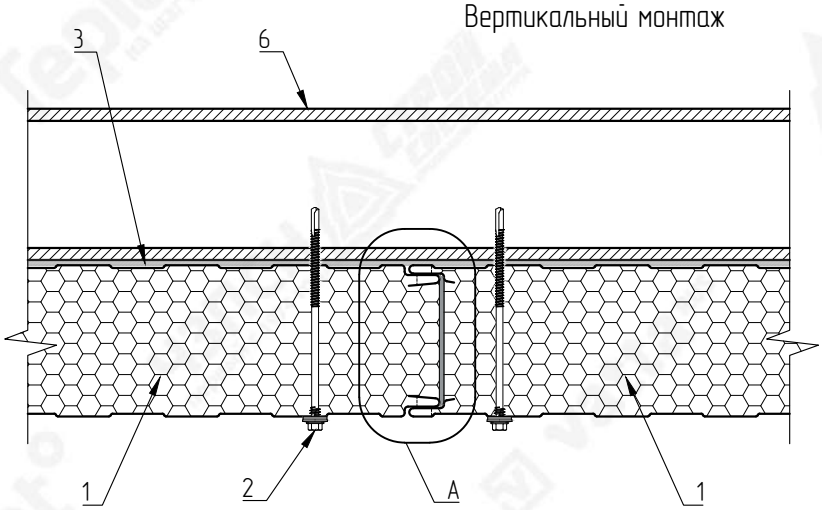

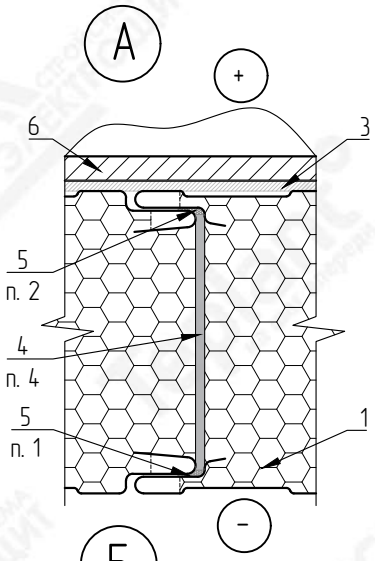

Горизонтальный монтаж

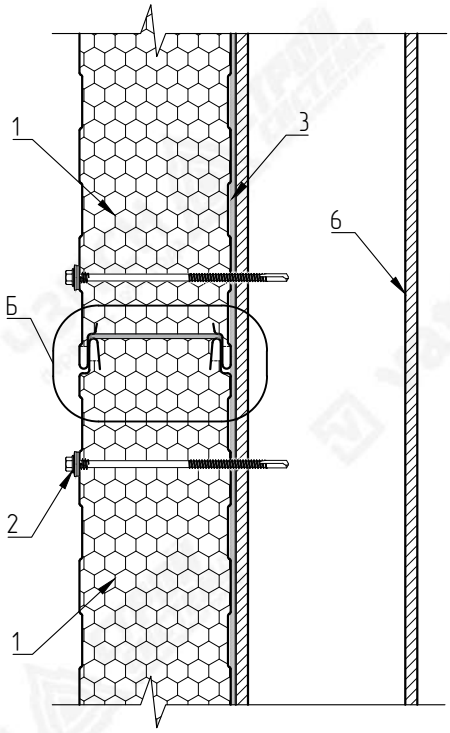

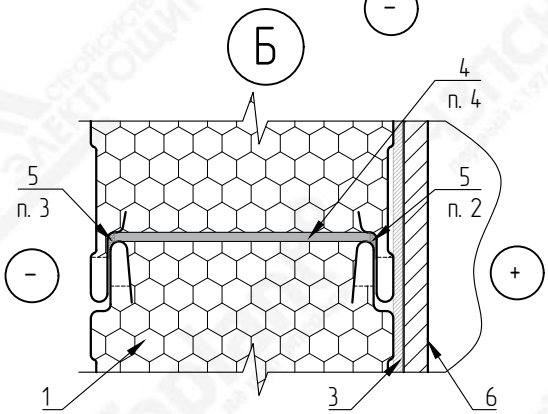

1. Герметизация внешнего замкового соединения во всех случаях.
2. Герметизация внутреннего замкового соединения во всех случаях.
3. Герметизация внешнего замкового соединения выполняется для зданий высотой более 20 метров или зданий расположенных:
   - в IV и выше ветровых районах;
   - в I климатическом районе;
   - во влажном и мокром климатах по СП 131.13330.2025.
4. Лента уплотнительная наносится при монтаже.

№ поз.	Наименование элемента	Маркировка элемента
1	Стеновая сэндвич-панель с утеплителем из пенополиизоцианурата	Teplant
2	Самосверлящий шуруп	Тип 2
3	Лента уплотнительная	ППЭ 3х30
4	Лента уплотнительная	ППУ
5	Герметик силиконовый	
6	Металлические конструкции	

ВНИМАНИЕ!
Элементы металлического каркаса показаны условно.
Данный каталог носит рекомендательный характер. Узлы каталога типовые, подлежат проверке и доработке (при необходимости).
Проектирование по каждому отдельному объекту выполняется лицензированной проектной организацией.
Промышленная Группа Teplant оставляет за собой право корректировки данного издания без предварительного уведомления.

Взам. инв. N

Подпись и дата

Инв. N подл.

Изм.	Кол.уч	Лист	№Док	Подпись	Дата

Каталог технических решений
Трехслойные сэндвич-панели с утеплителем из пенополиизоцианурата (ПИР)
Промышленной Группы Teplant

Узлы трехслойных стеновых сэндвич-панелей

Стадия	Лист	Листов
	8	–

СП1.2. Герметизация замкового соединения.
Замок Тип 2 (стандартный)

Teplant ПРОМЫШЛЕННАЯ ГРУППА

СП1.3. Герметизация замкового соединения

Замок Тип 3 (Z-Lock)

Вертикальный монтаж

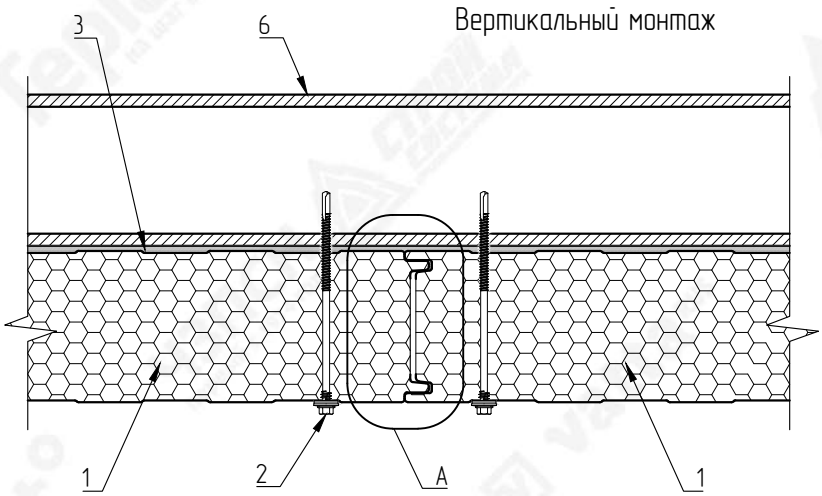

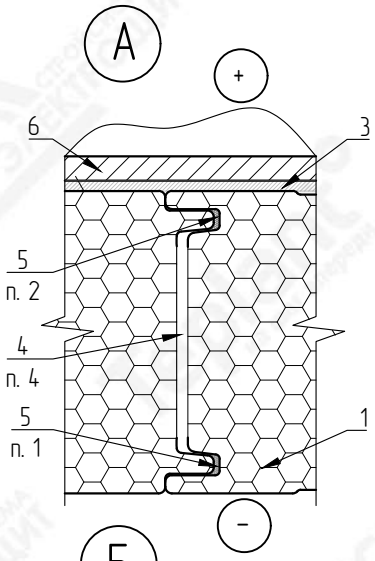

Горизонтальный монтаж

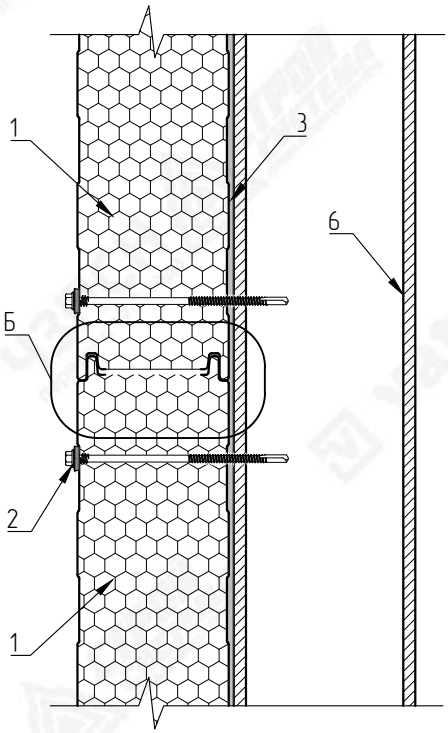

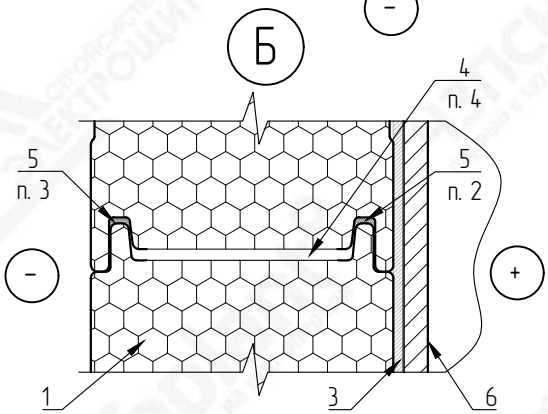

1. Герметизация внешнего замкового соединения во всех случаях.
2. Герметизация внутреннего замкового соединения во всех случаях.
3. Герметизация внешнего замкового соединения выполняется для зданий высотой более 20 метров или зданий расположенных:
   - в IV и выше ветровых районах;
   - в I климатическом районе;
   - во влажном и мокром климатах по СП 131.13330.2025.
4. Лента уплотнительная наносится на производстве.

№ поз.	Наименование элемента	Маркировка элемента
1	Стеновая сэндвич-панель с утеплителем из пенополиизоциануратa	Teplant
2	Самосверлящий шуруп	Тип 2
3	Лента уплотнительная	ППЭ 3х30
4	Лента уплотнительная	ППУ
5	Герметик силиконовый	
6	Металлические конструкции	

ВНИМАНИЕ!
Элементы металлического каркаса показаны условно.
Данный каталог носит рекомендательный характер. Узлы каталога типовые, подлежат проверке и доработке (при необходимости).
Проектирование по каждому отдельному объекту выполняется лицензированной проектной организацией.
Промышленная Группа Teplant оставляет за собой право корректировки данного издания без предварительного уведомления.

Взам. инв. N

Подпись и дата

Инв. N подл.

Изм.	Кол.уч	Лист	№Док	Подпись	Дата

Каталог технических решений
Трехслойные сэндвич-панели с утеплителем из пенополиизоциануратa (ПИР)
Промышленной Группы Teplant

Узлы трехслойных стеновых сэндвич-панелей

Стадия	Лист	Листов
	9	–

СП1.3. Герметизация замкового соединения.
Замок Тип 3 (Z-Lock)

Teplant ПРОМЫШЛЕННАЯ ГРУППА

СП2. Цоколь универсальный

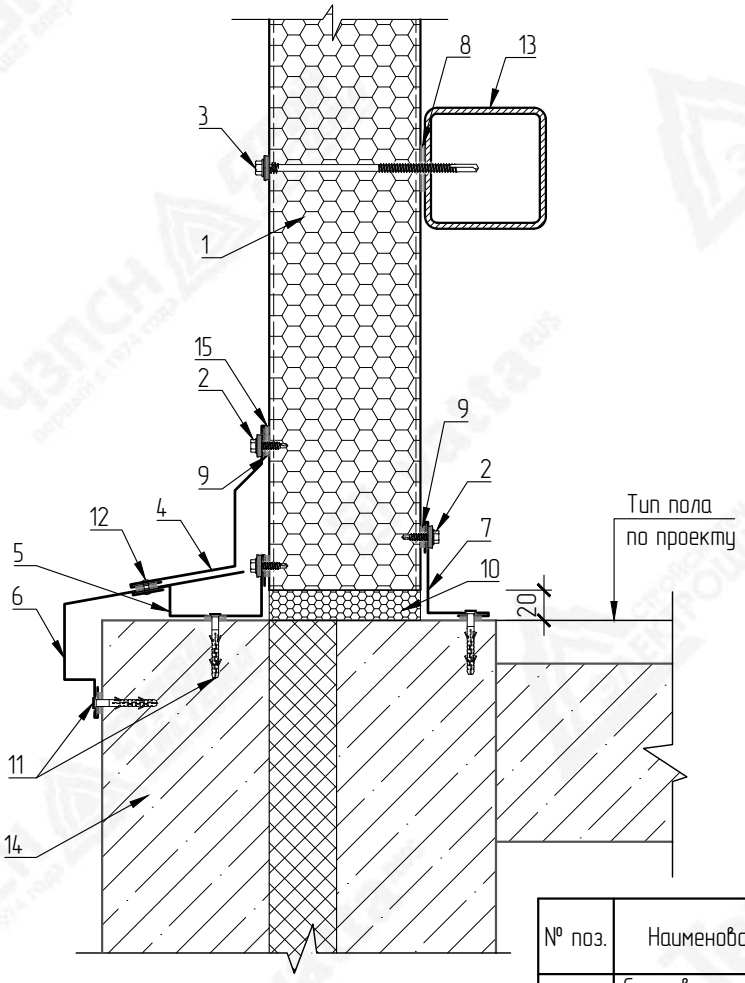

№ поз.	Наименование элемента	Маркировка элемента
1	Стеновая сэндвич-панель с утеплителем из пенополиизоцианурата	Teplant
2	Самосверлящий шуруп	Тип 1
3	Самосверлящий шуруп	Тип 2
4	Фасонный элемент	НСП2-1
5	Фасонный элемент	НСП2-2
6	Фасонный элемент	НСП2-3
7	Фасонный элемент	НСП-1
8	Лента уплотнительная	ППЭ 3х30
9	Лента уплотнительная	ППЭ 2х9
10	Монтажная пена	
11	Дюбель-гвоздь 6х40 (или аналог)	Тип 1
12	Заклепка вытяжная	Тип 1
13	Металлические конструкции	
14	Цоколь (по проекту)	
15	Герметик силиконовый	

ВНИМАНИЕ!
Элементы металлического каркаса показаны условно.
Данный каталог носит рекомендательный характер. Узлы каталога типовые, подлежат проверке и доработке (при необходимости).
Проектирование по каждому отдельному объекту выполняется лицензированной проектной организацией.
Промышленная Группа Teplant оставляет за собой право корректировки данного издания без предварительного уведомления.

Взам. инв. N

Подпись и дата

Инв. N подл.

Изм.	Кол.уч	Лист	№Док	Подпись	Дата

Каталог технических решений
Трехслойные сэндвич-панели с утеплителем из пенополиизоцианурата (ПИР)
Промышленной Группы Teplant

Узлы трехслойных стеновых сэндвич-панелей

Стадия	Лист	Листов
	10	-

СП2. Цоколь универсальный

Teplant ПРОМЫШЛЕННАЯ ГРУППА

НСП2-1
Развертка элемента 210 мм

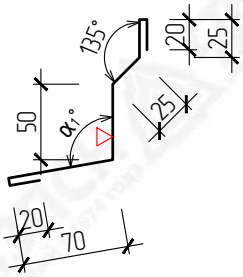

НСП2-2
Развертка элемента 185 мм

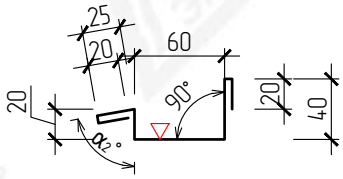

НСП2-3
Развертка элемента 115+А мм

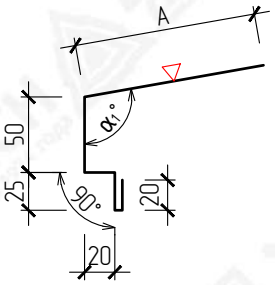

НСП-1
Развертка элемента 150 мм

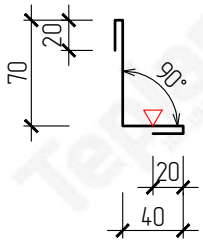

▽ – Сторона окраса фасонного элемента
$\alpha_{1,2}$ – Угол по проекту

Маркировка	Размер (А), мм	Развертка, мм
НСП2-3-100	100	215
НСП2-3-120	120	235
НСП2-3-140	140	255
НСП2-3-160	160	275
НСП2-3-180	180	295
НСП2-3-200	200	315
НСП2-3-220	220	335

ВНИМАНИЕ!
Данный каталог носит рекомендательный характер. Фасонные элементы каталога типовые, подлежат проверке и доработке (при необходимости). Проектирование по каждому отдельному объекту выполняется лицензированной проектной организацией.
Промышленная Группа Teplant оставляет за собой право корректировки данного издания без предварительного уведомления.

Взам. инв. N

Подпись и дата

Инв. N подл.

Изм.	Кол.уч	Лист	№Док	Подпись	Дата

Каталог технических решений
Трехслойные сэндвич-панели с утеплителем из пенополиизоциануратa (ПИР)
Промышленной Группы Teplant

Узлы трехслойных стеновых сэндвич-панелей

Стадия	Лист	Листов
	11	–

СП2. Фасонные элементы

Teplant ПРОМЫШЛЕННАЯ ГРУППА

СП3. Цоколь

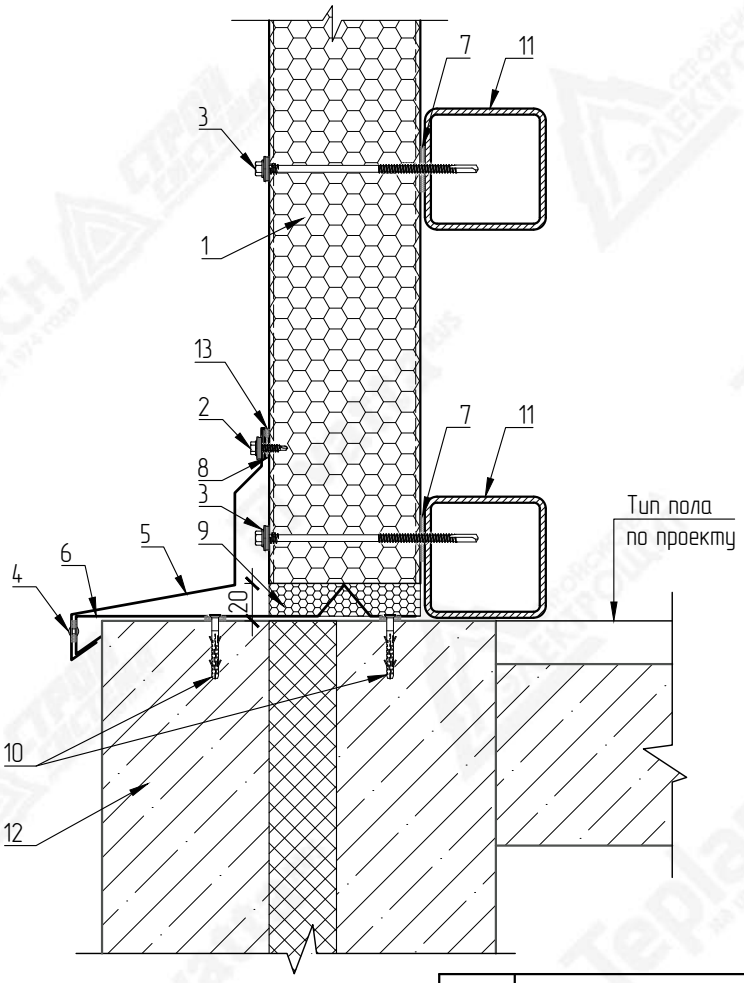

№ поз.	Наименование элемента	Маркировка элемента
1	Стеновая сэндвич-панель с утеплителем из пенополиизоцианурата	Teplant
2	Самосверлящий шуруп	Тип 1
3	Самосверлящий шуруп	Тип 2
4	Заклепка вытяжная	Тип 1
5	Фасонный элемент	НСП3-1
6	Фасонный элемент	НСП-2
7	Лента уплотнительная	ППЭ 3х30
8	Лента уплотнительная	ППЭ 2х9
9	Монтажная пена	
10	Дюбель-гвоздь 6х40 (или аналог)	Тип 1
11	Металлические конструкции	
12	Цоколь (по проекту)	
13	Герметик силиконовый	

ВНИМАНИЕ!
Элементы металлического каркаса показаны условно.
Данный каталог носит рекомендательный характер. Узлы каталога типовые, подлежат проверке и доработке (при необходимости).
Проектирование по каждому отдельному объекту выполняется лицензированной проектной организацией.
Промышленная Группа Teplant оставляет за собой право корректировки данного издания без предварительного уведомления.

Взам. инв. N

Подпись и дата

Инв. N подл.

Изм.	Кол.уч	Лист	№Док	Подпись	Дата

Каталог технических решений
Трехслойные сэндвич-панели с утеплителем из пенополиизоцианурата (ПИР)
Промышленной Группы Teplant

Узлы трехслойных стеновых сэндвич-панелей

Стадия	Лист	Листов
	12	-

СП3. Цоколь

Teplant ПРОМЫШЛЕННАЯ ГРУППА

НСП3-1
Развертка элемента 180+L_1 мм

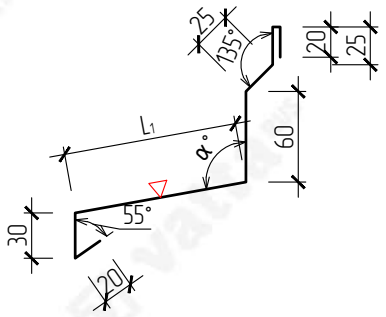

НСП-2
Развертка элемента 129+L_2 мм

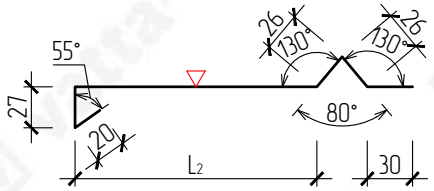

ВНИМАНИЕ!
Данный каталог носит рекомендательный характер. Фасонные элементы каталога типовые, подлежат проверке и доработке (при необходимости). Проектирование по каждому отдельному объекту выполняется лицензированной проектной организацией. Промышленная Группа Teplant оставляет за собой право корректировки данного издания без предварительного уведомления.

▽ – Сторона окраса фасонного элемента
α – Угол по проекту
L_1, L_2– Размер по проекту

Взам. инв. N	Подпись и дата	Инв. N подл.

Изм.	Кол.уч	Лист	№Док	Подпись	Дата

Каталог технических решений
Трехслойные сэндвич-панели с утеплителем из пенополиизоциануратa (ПИР)
Промышленной Группы Teplant

Узлы трехслойных стеновых сэндвич-панелей

Стадия	Лист	Листов
	13	–

СП3. Фасонные элементы

Teplant ПРОМЫШЛЕННАЯ ГРУППА

СП4. Цоколь

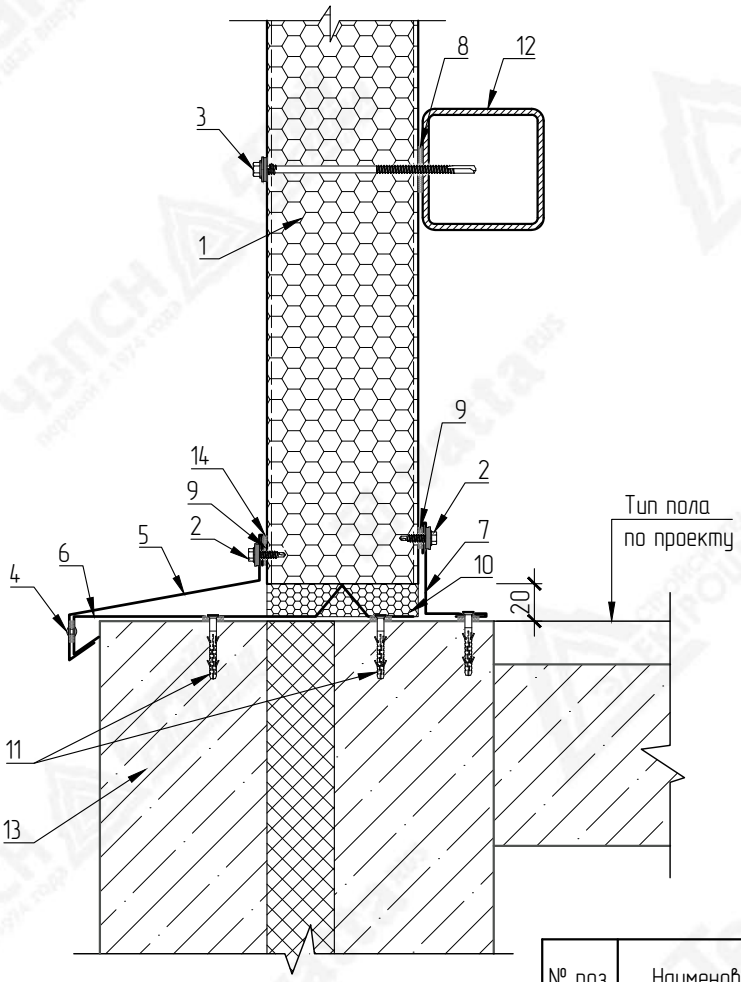

№ поз.	Наименование элемента	Маркировка элемента
1	Стеновая сэндвич-панель с утеплителем из пенополиизоциануратa	Teplant
2	Самосверлящий шуруп	Тип 1
3	Самосверлящий шуруп	Тип 2
4	Заклепка вытяжная	Тип 1
5	Фасонный элемент	НСП4-1
6	Фасонный элемент	НСП-2
7	Фасонный элемент	НСП-1
8	Лента уплотнительная	ППЭ 3х30
9	Лента уплотнительная	ППЭ 2х9
10	Монтажная пена	
11	Дюбель-гвоздь 6х40 (или аналог)	Тип 1
12	Металлические конструкции	
13	Цоколь (по проекту)	
14	Герметик силиконовый	

ВНИМАНИЕ!
Элементы металлического каркаса показаны условно.
Данный каталог носит рекомендательный характер. Узлы каталога типовые, подлежат проверке и доработке (при необходимости).
Проектирование по каждому отдельному объекту выполняется лицензированной проектной организацией.
Промышленная Группа Teplant оставляет за собой право корректировки данного издания без предварительного уведомления.

Взам. инв. N

Подпись и дата

Инв. N подл.

Изм.	Кол.уч	Лист	№Док	Подпись	Дата

Каталог технических решений
Трехслойные сэндвич-панели с утеплителем из пенополиизоциануратa (ПИР)
Промышленной Группы Teplant

Узлы трехслойных стеновых сэндвич-панелей

Стадия	Лист	Листов
	14	-

СП4. Цоколь

Teplant ПРОМЫШЛЕННАЯ ГРУППА

НСП4-1
Развертка элемента 100+L_1 мм

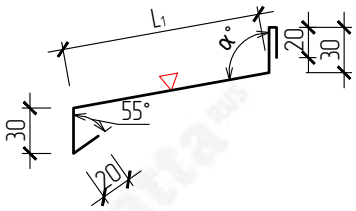

НСП-2
Развертка элемента 129+L_2 мм

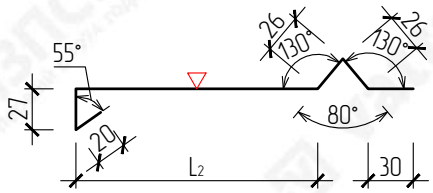

НСП-1
Развертка элемента 150 мм

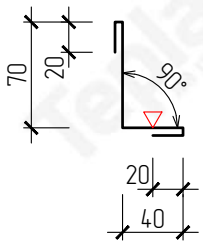

ВНИМАНИЕ!
Данный каталог носит рекомендательный характер. Фасонные элементы каталога типовые, подлежат проверке и доработке (при необходимости). Проектирование по каждому отдельному объекту выполняется лицензированной проектной организацией. Промышленная Группа Teplant оставляет за собой право корректировки данного издания без предварительного уведомления.

▽ – Сторона окраса фасонного элемента
α – Угол по проекту
L_1, L_2– Размер по проекту

Взам. инв. N	Подпись и дата	Инв. N подл.

Изм.	Кол.уч	Лист	№Док	Подпись	Дата

Каталог технических решений
Трехслойные сэндвич-панели с утеплителем из пенополиизоциануратa (ПИР)
Промышленной Группы Teplant

Узлы трехслойных стеновых сэндвич-панелей

Стадия	Лист	Листов
	15	-

СП4. Фасонные элементы

Teplant ПРОМЫШЛЕННАЯ ГРУППА

СП5. Цоколь

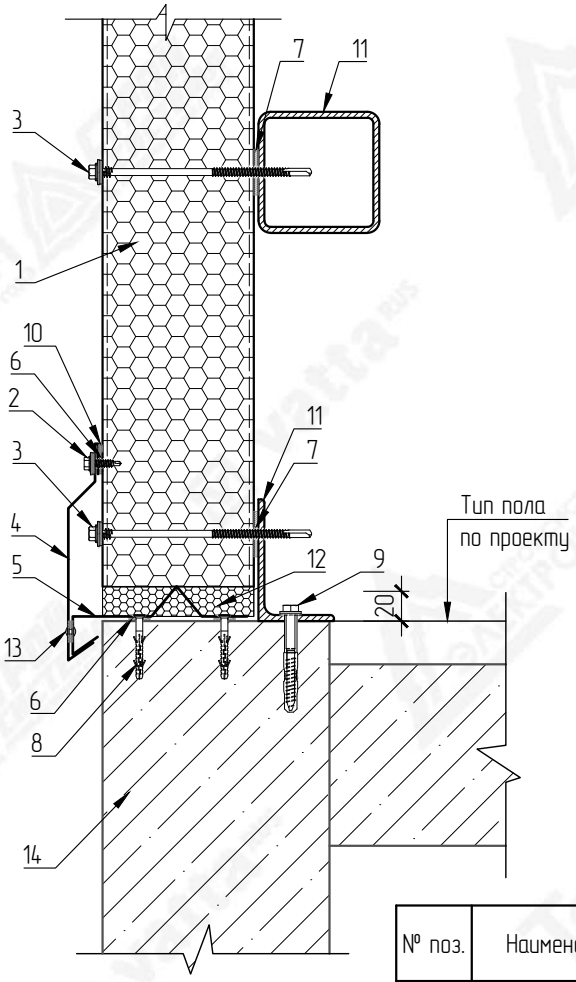

№ поз.	Наименование элемента	Маркировка элемента
1	Стеновая сэндвич-панель с утеплителем из пенополиизоциануратa	Teplant
2	Самосверлящий шуруп	Тип 1
3	Самосверлящий шуруп	Тип 2
4	Фасонный элемент	НСП5-1
5	Фасонный элемент	НСП-2
6	Лента уплотнительная	ППЭ 2х9
7	Лента уплотнительная	ППЭ 3х30
8	Дюбель-гвоздь 6х40 (или аналог)	Тип 1
9	Анкерный крепеж (по проекту)	
10	Герметик силиконовый	
11	Металлические конструкции	
12	Монтажная пена	
13	Заклепка вытяжная	Тип 1
14	Цоколь (по проекту)	

ВНИМАНИЕ!
Элементы металлического каркаса показаны условно.
Данный каталог носит рекомендательный характер. Узлы каталога типовые, подлежат проверке и доработке (при необходимости).
Проектирование по каждому отдельному объекту выполняется лицензированной проектной организацией.
Промышленная Группа Teplant оставляет за собой право корректировки данного издания без предварительного уведомления.

Взам. инв. N

Подпись и дата

Инв. N подл.

Изм.	Кол.уч	Лист	№Док	Подпись	Дата

Каталог технических решений
Трехслойные сэндвич-панели с утеплителем из пенополиизоциануратa (ПИР)
Промышленной Группы Teplant

Узлы трехслойных стеновых сэндвич-панелей

Стадия	Лист	Листов
	16	-

СП5. Цоколь

Teplant ПРОМЫШЛЕННАЯ ГРУППА

НСП5-1
Развертка элемента 90+А мм

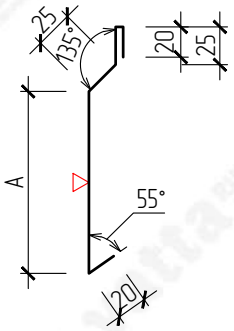

НСП-2
Развертка элемента 129+L мм

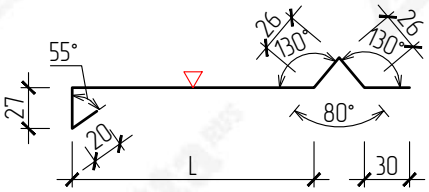

▽ – Сторона окраса фасонного элемента
L – Размер по проекту

Маркировка	Размер (А), мм	Развертка, мм
НСП5-1-100	100	190
НСП5-1-110	110	200
НСП5-1-120	120	210
НСП5-1-130	130	220
НСП5-1-140	140	230
НСП5-1-150	150	240
НСП5-1-160	160	250
НСП5-1-170	170	260
НСП5-1-180	180	270
НСП5-1-190	190	280

ВНИМАНИЕ!
Данный каталог носит рекомендательный характер. Фасонные элементы каталога типовые, подлежат проверке и доработке (при необходимости). Проектирование по каждому отдельному объекту выполняется лицензированной проектной организацией.
Промышленная Группа Teplant оставляет за собой право корректировки данного издания без предварительного уведомления.

СП6. Вертикальный стык панелей

Горизонтальный монтаж

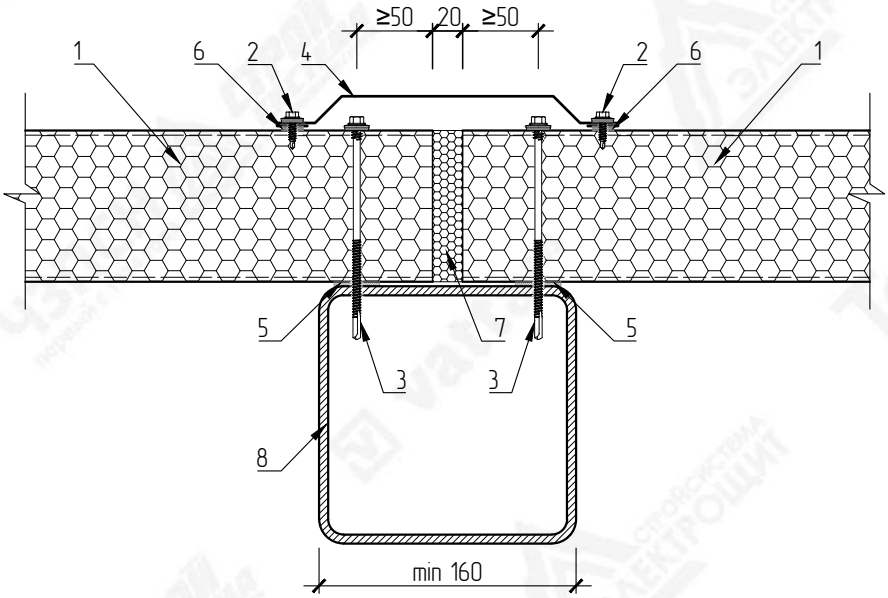

НСП-3

Развертка элемента 140+А мм

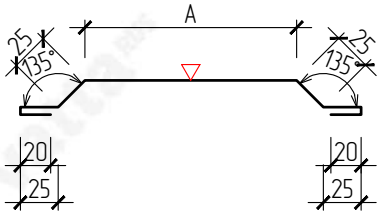

▽ – Сторона окраса фасонного элемента

Маркировка	Размер (А), мм	Развертка, мм
НСП-3-140	140	280
НСП-3-160	160	300
НСП-3-180	180	320
НСП-3-200	200	340
НСП-3-220	220	360

№ поз.	Наименование элемента	Маркировка элемента
1	Стеновая сэндвич-панель с утеплителем из пенополиизоциануратa	Teplant
2	Самосверлящий шуруп	Тип 1
3	Самосверлящий шуруп	Тип 2
4	Фасонный элемент	НСП-3
5	Лента уплотнительная	ППЭ 3х30
6	Лента уплотнительная	ППЭ 2х9
7	Монтажная пена	
8	Металлические конструкции	

ВНИМАНИЕ!
Элементы металлического каркаса показаны условно.
Данный каталог носит рекомендательный характер. Узлы каталога типовые, подлежат проверке и доработке (при необходимости).
Проектирование по каждому отдельному объекту выполняется лицензированной проектной организацией.
Промышленная Группа Teplant оставляет за собой право корректировки данного издания без предварительного уведомления.

Взам. инв. N

Подпись и дата

Инв. N подл.

Изм.	Кол.уч	Лист	№Док	Подпись	Дата

Каталог технических решений
Трехслойные сэндвич-панели с утеплителем из пенополиизоциануратa (ПИР)
Промышленной Группы Teplant

Узлы трехслойных стеновых сэндвич-панелей

Стадия	Лист	Листов
	18	-

СП6. Вертикальный стык панелей
(горизонтальный монтаж)

Teplant ПРОМЫШЛЕННАЯ ГРУППА

СП7. Вертикальный стык панелей со скрытым креплением

Горизонтальный монтаж

Вариант 1

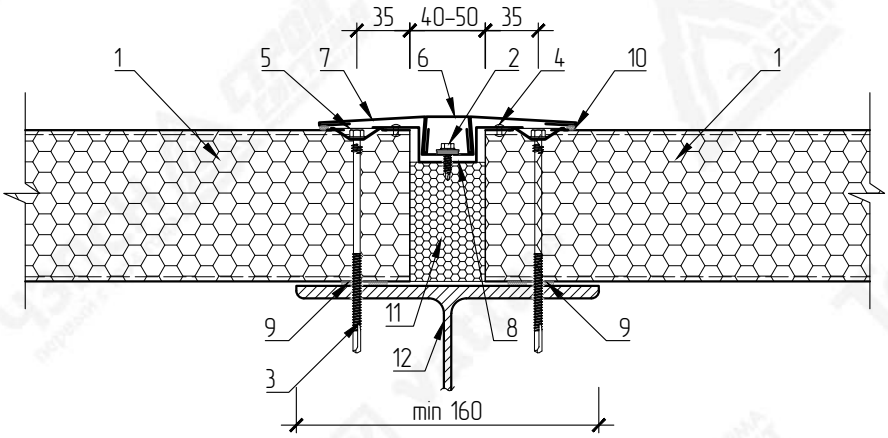

Вариант 2

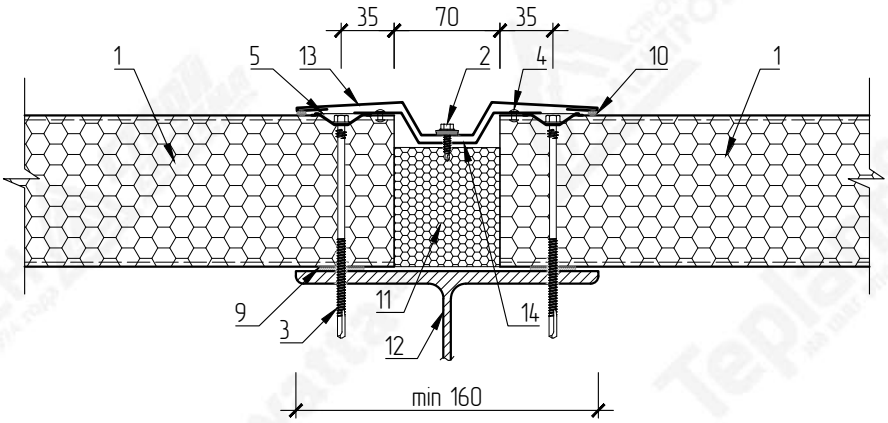

№ поз.	Наименование элемента	Маркировка элемента
1	Стеновая сэндвич-панель с утеплителем из пенополиизоциануната	Teplant
2	Самосверлящий шуруп	Тип 1
3	Самосверлящий шуруп	Тип 2
4	Заклепка вытяжная	Тип 1
5	Кровельная стальная шайба	Тип 3
6	Фасонный элемент	НСП-4
7	Фасонный элемент	НСП-5
8	Фасонный элемент	НСП-6
9	Лента уплотнительная	ППЭ 3х30
10	Герметик силиконовый	
11	Монтажная пена	
12	Металлические конструкции	
13	Фасонный элемент	НСП7-1
14	Фасонный элемент	НСП7-2

ВНИМАНИЕ!
Элементы металлического каркаса показаны условно.
Данный каталог носит рекомендательный характер. Узлы каталога типовые, подлежат проверке и доработке (при необходимости).
Проектирование по каждому отдельному объекту выполняется лицензированной проектной организацией.
Промышленная Группа Teplant оставляет за собой право корректировки данного издания без предварительного уведомления.

Взам. инв. N

Подпись и дата

Инв. N подл.

Изм.	Кол.уч	Лист	№Док	Подпись	Дата

Каталог технических решений
Трехслойные сэндвич-панели с утеплителем из пенополиизоциануната (ПИР)
Промышленной Группы Teplant

Узлы трехслойных стеновых сэндвич-панелей

Стадия	Лист	Листов
	19	-

СП7. Вертикальный стык панелей со скрытым креплением (горизонтальный монтаж)

Teplant ПРОМЫШЛЕННАЯ ГРУППА

НСП-4*
Развертка элемента 114 мм

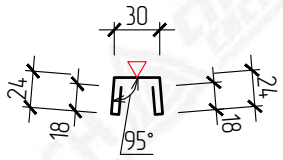

НСП7-1*
Развертка элемента 264 мм

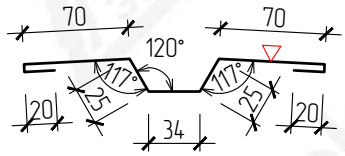

НСП-5*
Развертка элемента 264 мм

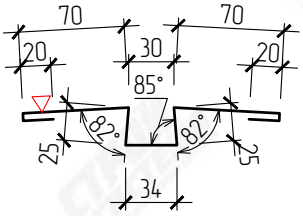

НСП7-2*
Развертка элемента 146 мм

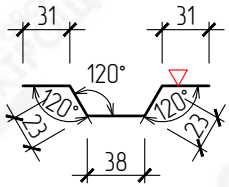

НСП-6*
Развертка элемента 146 мм

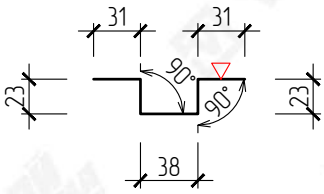

ВНИМАНИЕ!
Данный каталог носит рекомендательный характер. Фасонные элементы каталога типовые, подлежат проверке и доработке (при необходимости). Проектирование по каждому отдельному объекту выполняется лицензированной проектной организацией. Промышленная Группа Teplant оставляет за собой право корректировки данного издания без предварительного уведомления.

* – Фасонные элементы НСП-4, НСП-5, НСП-6, НСП7-1 , НСП7-2 изготавливаются на производственной площадке ППС-1

▽ – Сторона окраса фасонного элемента

Взам. инв. N	Подпись и дата	Инв. N подл.

Изм.	Кол.уч	Лист	№Док	Подпись	Дата

Каталог технических решений
Трехслойные сэндвич-панели с утеплителем из пенополиизоциануратa (ПИР)
Промышленной Группы Teplant

Узлы трехслойных стеновых сэндвич-панелей

Стадия	Лист	Листов
	20	-

СП7. Фасонные элементы

Teplant ПРОМЫШЛЕННАЯ ГРУППА

СП8. Крепление панелей на промежуточной опоре

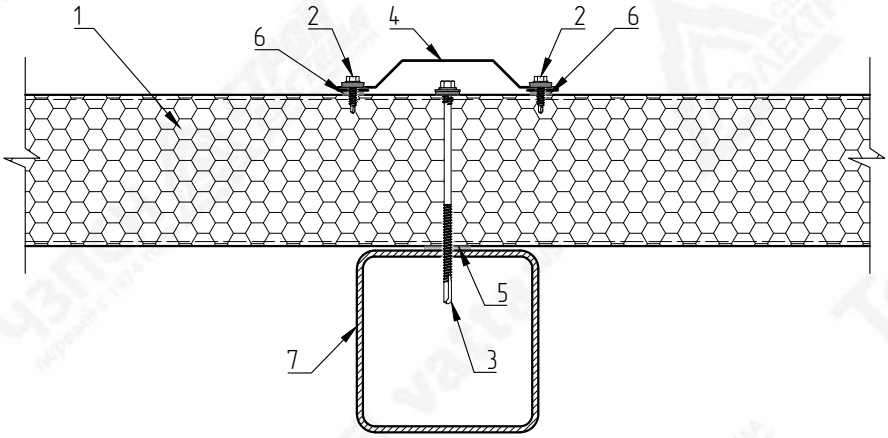

НСП-3-60
Развертка элемента 200 мм

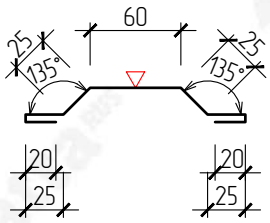

▽ – Сторона окраса фасонного элемента

№ поз.	Наименование элемента	Маркировка элемента
1	Стеновая сэндвич-панель с утеплителем из пенополиизоциануратa	Teplant
2	Самосверлящий шуруп	Тип 1
3	Самосверлящий шуруп	Тип 2
4	Фасонный элемент	НСП-3-60
5	Лента уплотнительная	ППЭ 3х30
6	Лента уплотнительная	ППЭ 2х9
7	Металлические конструкции	

ВНИМАНИЕ!
Элементы металлического каркаса показаны условно.
Данный каталог носит рекомендательный характер. Узлы каталога типовые, подлежат проверке и доработке (при необходимости).
Проектирование по каждому отдельному объекту выполняется лицензированной проектной организацией.
Промышленная Группа Teplant оставляет за собой право корректировки данного издания без предварительного уведомления.

Взам. инв. N

Подпись и дата

Инв. N подл.

Изм.	Кол.уч	Лист	№Док	Подпись	Дата

Каталог технических решений
Трехслойные сэндвич-панели с утеплителем из пенополиизоциануратa (ПИР)
Промышленной Группы Teplant

Узлы трехслойных стеновых сэндвич-панелей

Стадия	Лист	Листов
	21	-

СП8. Крепление панелей на промежуточной опоре

Teplant ПРОМЫШЛЕННАЯ ГРУППА

СП9. Горизонтальный стык панелей

Вертикальный монтаж

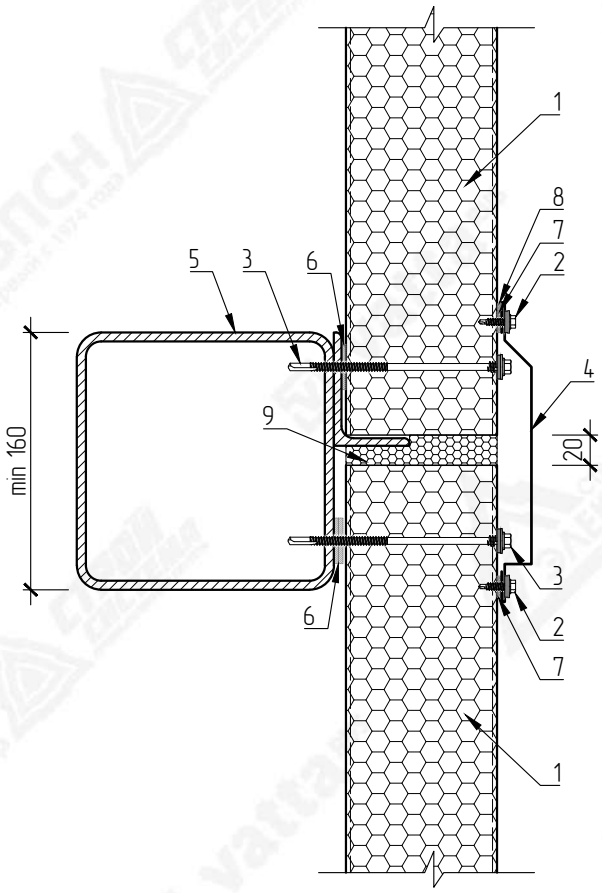

№ поз.	Наименование элемента	Маркировка элемента
1	Стеновая сэндвич-панель с утеплителем из пенополиизоциануратa	Teplant
2	Самосверлящий шуруп	Тип 1
3	Самосверлящий шуруп	Тип 2
4	Фасонный элемент	НСП9-1
5	Металлические конструкции	
6	Лента уплотнительная	ППЭ 3х30
7	Лента уплотнительная	ППЭ 2х9
8	Герметик силиконовый	
9	Монтажная пена	

ВНИМАНИЕ!
Элементы металлического каркаса показаны условно.
Данный каталог носит рекомендательный характер. Узлы каталога типовые, подлежат проверке и доработке (при необходимости).
Проектирование по каждому отдельному объекту выполняется лицензированной проектной организацией.
Промышленная Группа Teplant оставляет за собой право корректировки данного издания без предварительного уведомления.

Взам. инв. N

Подпись и дата

Инв. N подл.

Изм.	Кол.уч	Лист	№Док	Подпись	Дата

Каталог технических решений
Трехслойные сэндвич-панели с утеплителем из пенополиизоциануратa (ПИР)
Промышленной Группы Teplant

Узлы трехслойных стеновых сэндвич-панелей

Стадия	Лист	Листов
	22	-

СП9. Горизонтальный стык панелей
(вертикальный монтаж)

Teplant
ПРОМЫШЛЕННАЯ ГРУППА

НСП9-1
Развертка элемента 138+А мм

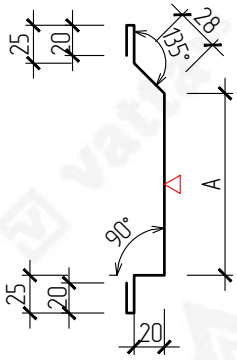

▽ – Сторона окраса фасонного элемента

Маркировка	Размер (А), мм	Развертка, мм
НСП9-1-130	130	268
НСП9-1-140	140	278
НСП9-1-150	150	288
НСП9-1-160	160	298
НСП9-1-170	170	308
НСП9-1-180	180	318
НСП9-1-190	190	328
НСП9-1-200	200	338
НСП9-1-210	210	348
НСП9-1-220	220	358

ВНИМАНИЕ!
Данный каталог носит рекомендательный характер. Фасонные элементы каталога типовые, подлежат проверке и доработке (при необходимости). Проектирование по каждому отдельному объекту выполняется лицензированной проектной организацией. Промышленная Группа Teplant оставляет за собой право корректировки данного издания без предварительного уведомления.

Взам. инв. N

Подпись и дата

Инв. N подл.

Изм.	Кол.уч	Лист	№Док	Подпись	Дата

Каталог технических решений
Трехслойные сэндвич-панели с утеплителем из пенополиизоциануратa (ПИР)
Промышленной Группы Teplant

Узлы трехслойных стеновых сэндвич-панелей

Стадия	Лист	Листов
	23	-

СП9. Фасонный элемент

Teplant ПРОМЫШЛЕННАЯ ГРУППА

СП10. Вертикальный стык панелей на ж.б. колонне

Горизонтальный монтаж

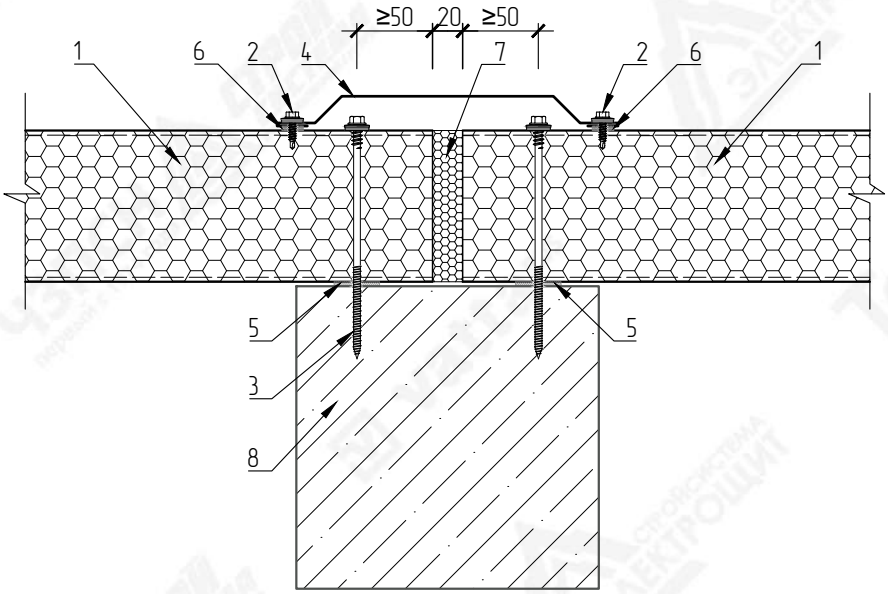

НСП-3

Развертка элемента 140+А мм

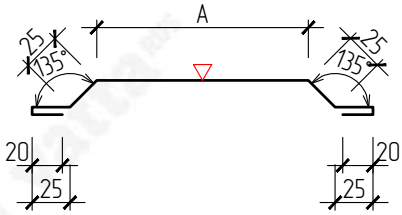

▽ – Сторона окраса фасонного элемента

Маркировка	Размер (А), мм	Развертка, мм
НСП-3-140	140	280
НСП-3-160	160	300
НСП-3-180	180	320
НСП-3-200	200	340
НСП-3-220	220	360

№ поз.	Наименование элемента	Маркировка элемента
1	Стеновая сэндвич-панель с утеплителем из пенополиизоциануратa	Teplant
2	Самосверлящий шуруп	Тип 1
3	Самосверлящий шуруп	Тип 2
4	Фасонный элемент	НСП-3
5	Лента уплотнительная	ППЭ 3х30
6	Лента уплотнительная	ППЭ 2х9
7	Монтажная пена	
8	Ж.б. колонна	

ВНИМАНИЕ!
Элементы металлического каркаса показаны условно.
Данный каталог носит рекомендательный характер. Узлы каталога типовые, подлежат проверке и доработке (при необходимости).
Проектирование по каждому отдельному объекту выполняется лицензированной проектной организацией.
Промышленная Группа Teplant оставляет за собой право корректировки данного издания без предварительного уведомления.

Взам. инв. N

Подпись и дата

Инв. N подл.

Изм.	Кол.уч	Лист	№Док	Подпись	Дата

Каталог технических решений
Трехслойные сэндвич-панели с утеплителем из пенополиизоциануратa (ПИР)
Промышленной Группы Teplant

Узлы трехслойных стеновых сэндвич-панелей

Стадия	Лист	Листов
	24	-

СП10. Вертикальный стык панелей на ж.б. колонне (горизонтальный монтаж)

Teplant ПРОМЫШЛЕННАЯ ГРУППА

СП11. Примыкание фасада к кирпичной или ж.б. стене

Горизонтальный монтаж

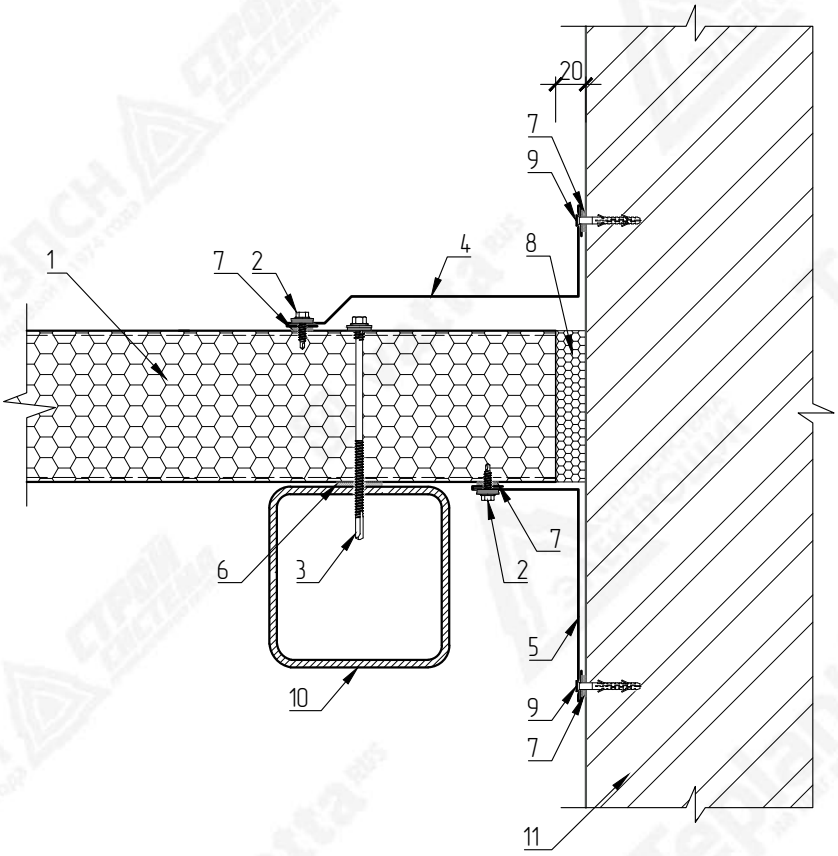

№ поз.	Наименование элемента	Маркировка элемента
1	Стеновая сэндвич-панель с утеплителем из пенополиизоциануратa	Teplant
2	Самосверлящий шуруп	Тип 1
3	Самосверлящий шуруп	Тип 2
4	Фасонный элемент	НСП-4
5	Фасонный элемент	НСП11-1
6	Лента уплотнительная	ППЭ 3х30
7	Лента уплотнительная	ППЭ 2х9
8	Монтажная пена	
9	Дюбель-гвоздь 6х40 (или аналог)	Тип 1
10	Металлические конструкции	
11	Кирпичная или ж.б. стена	

ВНИМАНИЕ!
Элементы металлического каркаса показаны условно.
Данный каталог носит рекомендательный характер. Узлы каталога типовые, подлежат проверке и доработке (при необходимости).
Проектирование по каждому отдельному объекту выполняется лицензированной проектной организацией.
Промышленная Группа Teplant оставляет за собой право корректировки данного издания без предварительного уведомления.

Взам. инв. N

Подпись и дата

Инв. N подл.

Изм.	Кол.уч	Лист	№Док	Подпись	Дата

Каталог технических решений
Трехслойные сэндвич-панели с утеплителем из пенополиизоциануратa (ПИР)
Промышленной Группы Teplant

Узлы трехслойных стеновых сэндвич-панелей

Стадия	Лист	Листов
	25	-

СП11. Примыкание фасада к кирпичной или ж.б. стене (горизонтальный монтаж)

Teplant ПРОМЫШЛЕННАЯ ГРУППА

НСП-4
Развертка элемента 150+А мм

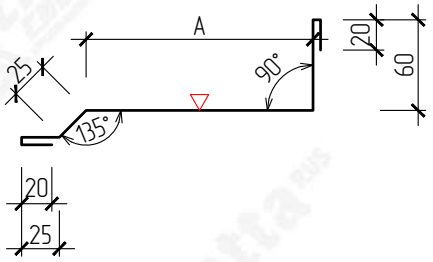

НСП11-1
Развертка элемента 110+L мм

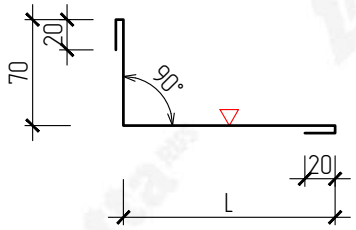

▽ – Сторона окраса фасонного элемента
L – Размер по проекту

Маркировка	Размер (А), мм	Развертка, мм
НСП-4-100	100	250
НСП-4-110	110	260
НСП-4-120	120	270
НСП-4-130	130	280
НСП-4-140	140	290
НСП-4-150	150	300
НСП-4-160	160	310
НСП-4-170	170	320
НСП-4-180	180	330
НСП-4-190	190	340
НСП-4-200	200	350
НСП-4-210	210	360
НСП-4-220	220	370

ВНИМАНИЕ!
Данный каталог носит рекомендательный характер. Фасонные элементы каталога типовые, подлежат проверке и доработке (при необходимости). Проектирование по каждому отдельному объекту выполняется лицензированной проектной организацией.
Промышленная Группа Teplant оставляет за собой право корректировки данного издания без предварительного уведомления.

СП12. Примыкание фасада к существующей стене

Горизонтальный монтаж

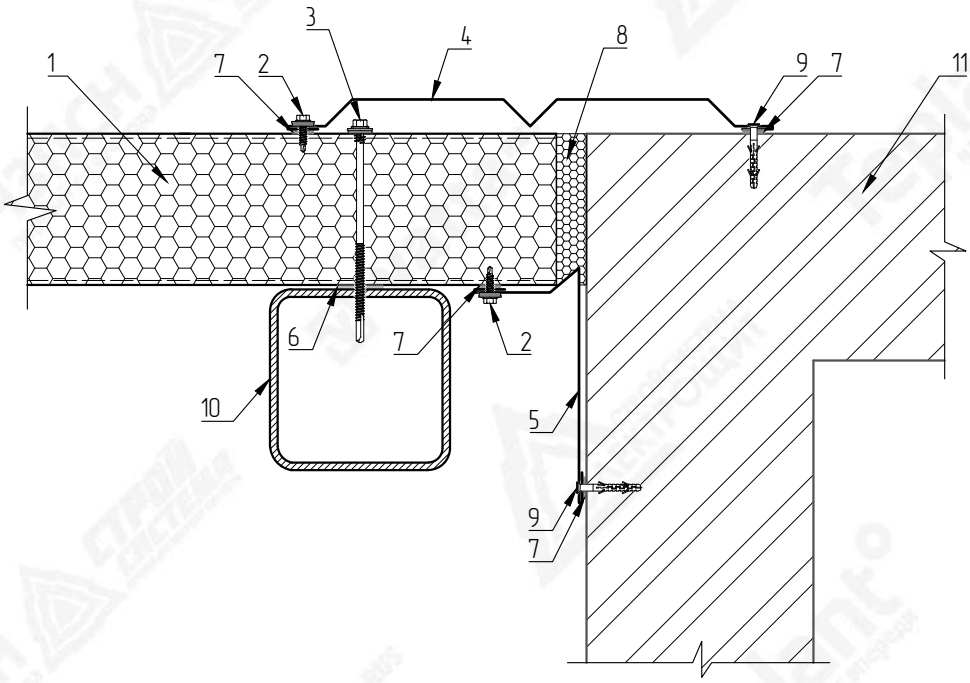

№ поз.	Наименование элемента	Маркировка элемента
1	Стеновая сэндвич-панель с утеплителем из пенополиизоциануратa	Teplant
2	Самосверлящий шуруп	Тип 1
3	Самосверлящий шуруп	Тип 2
4	Фасонный элемент	НСП-5
5	Фасонный элемент	НСП12-1
6	Лента уплотнительная	ППЭ 3х30
7	Лента уплотнительная	ППЭ 2х9
8	Монтажная пена	
9	Дюбель-гвоздь 6х40 (или аналог)	Тип 1
10	Металлические конструкции	
11	Кирпичная или ж.б. стена	

ВНИМАНИЕ!
Элементы металлического каркаса показаны условно.
Данный каталог носит рекомендательный характер. Узлы каталога типовые, подлежат проверке и доработке (при необходимости).
Проектирование по каждому отдельному объекту выполняется лицензированной проектной организацией.
Промышленная Группа Teplant оставляет за собой право корректировки данного издания без предварительного уведомления.

Взам. инв. N

Подпись и дата

Инв. N подл.

Изм.	Кол.уч	Лист	№Док	Подпись	Дата

Каталог технических решений
Трехслойные сэндвич-панели с утеплителем из пенополиизоциануратa (ПИР)
Промышленной Группы Teplant

Узлы трехслойных стеновых сэндвич-панелей

Стадия	Лист	Листов
	27	-

СП12. Примыкание фасада к существующей стене (горизонтальный монтаж)

Teplant ПРОМЫШЛЕННАЯ ГРУППА

НСП-5
Развертка элемента 190+A+A мм

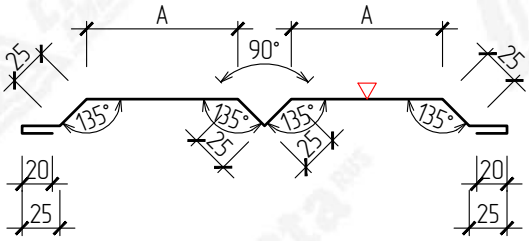

НСП12-1
Развертка элемента 115+L мм

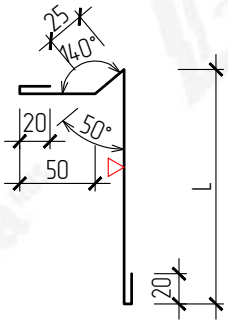

▽ – Сторона окраса фасонного элемента
L – Размер по проекту

Маркировка	Размер (A), мм	Развертка, мм
НСП-5-60	60	310
НСП-5-70	70	330
НСП-5-80	80	350
НСП-5-90	90	370
НСП-5-100	100	390
НСП-5-110	110	410
НСП-5-120	120	430
НСП-5-130	130	450
НСП-5-140	140	470
НСП-5-150	150	490

ВНИМАНИЕ!
Данный каталог носит рекомендательный характер. Фасонные элементы каталога типовые, подлежат проверке и доработке (при необходимости). Проектирование по каждому отдельному объекту выполняется лицензированной проектной организацией. Промышленная Группа Teplant оставляет за собой право корректировки данного издания без предварительного уведомления.

Взам. инв. N

Подпись и дата

Инв. N подл.

Изм.	Кол.уч	Лист	№Док	Подпись	Дата

Каталог технических решений
Трехслойные сэндвич-панели с утеплителем из пенополиизоциануратa (ПИР)
Промышленной Группы Teplant

Узлы трехслойных стеновых сэндвич-панелей

Стадия	Лист	Листов
	28	-

СП12. Фасонные элементы

Teplant ПРОМЫШЛЕННАЯ ГРУППА

СП13. Наружный угол

Вертикальный монтаж

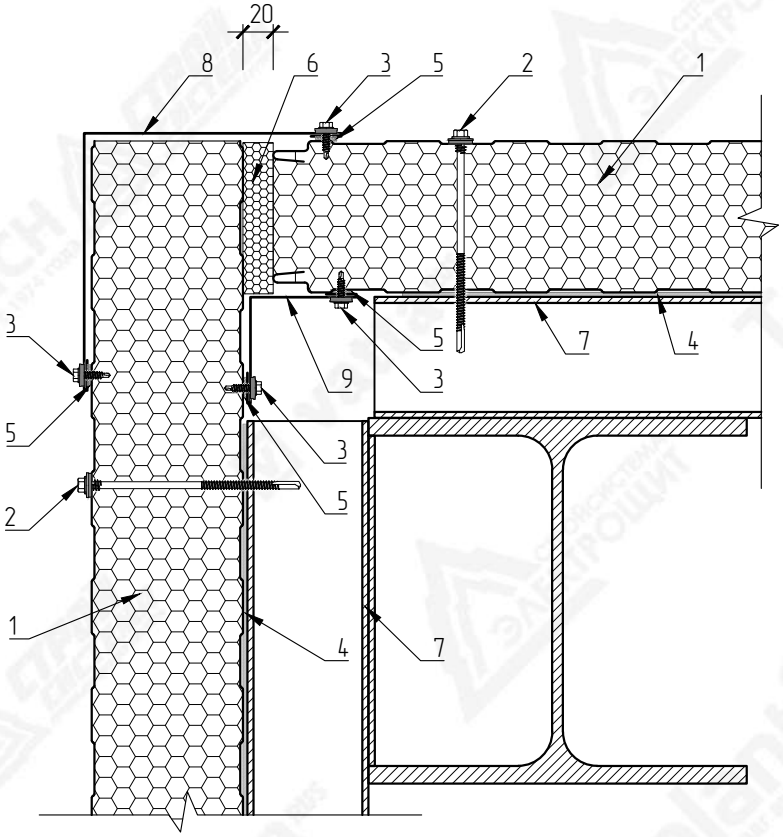

№ поз.	Наименование элемента	Маркировка элемента
1	Стеновая сэндвич-панель с утеплителем из пенополиизоциануратa	Teplant
2	Самосверлящий шуруп	Тип 2
3	Самосверлящий шуруп	Тип 1
4	Лента уплотнительная	ППЭ 3х30
5	Лента уплотнительная	ППЭ 2х9
6	Монтажная пена	
7	Металлические конструкции	
8	Фасонный элемент	НСП-7
9	Фасонный элемент	НСП-6

ВНИМАНИЕ!
Элементы металлического каркаса показаны условно.
Данный каталог носит рекомендательный характер. Узлы каталога типовые, подлежат проверке и доработке (при необходимости).
Проектирование по каждому отдельному объекту выполняется лицензированной проектной организацией.
Промышленная Группа Teplant оставляет за собой право корректировки данного издания без предварительного уведомления.

Взам. инв. N

Подпись и дата

Инв. N подл.

Изм.	Кол.уч	Лист	№Док	Подпись	Дата

Каталог технических решений
Трехслойные сэндвич-панели с утеплителем из пенополиизоциануратa (ПИР)
Промышленной Группы Teplant

Узлы трехслойных стеновых сэндвич-панелей

Стадия	Лист	Листов
	29	-

СП13. Наружный угол
(вертикальный монтаж)

Teplant ПРОМЫШЛЕННАЯ ГРУППА

НСП-6
Развертка элемента 180 мм

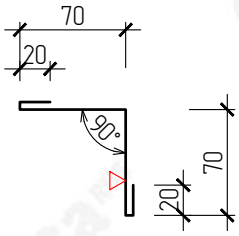

НСП-7
Развертка элемента 40+А+А мм

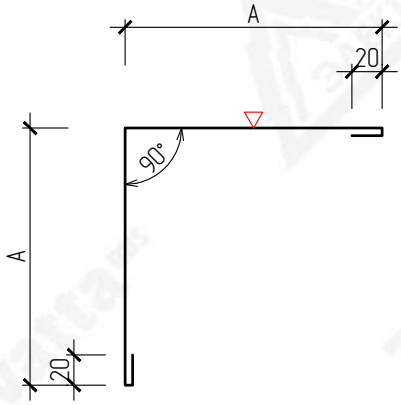

▽ – Сторона окраса фасонного элемента

Маркировка	Размер (А), мм	Развертка, мм
НСП-7-30	100	240
НСП-7-40	110	260
НСП-7-50	120	280
НСП-7-60	130	300
НСП-7-80	150	340
НСП-7-100	170	380
НСП-7-120	190	420
НСП-7-150	220	480
НСП-7-170	240	520
НСП-7-200	270	580
НСП-7-220	290	620
НСП-7-240	310	660

ВНИМАНИЕ!
Данный каталог носит рекомендательный характер. Фасонные элементы каталога типовые, подлежат проверке и доработке (при необходимости). Проектирование по каждому отдельному объекту выполняется лицензированной проектной организацией. Промышленная Группа Teplant оставляет за собой право корректировки данного издания без предварительного уведомления.

Взам. инв. N

Подпись и дата

Инв. N подл.

Изм.	Кол.уч	Лист	№Док	Подпись	Дата

Каталог технических решений
Трехслойные сэндвич-панели с утеплителем из пенополиизоциануратa (ПИР)
Промышленной Группы Teplant

Узлы трехслойных стеновых сэндвич-панелей

Стадия	Лист	Листов
	30	-

СП13. Фасонные элементы

Teplant ПРОМЫШЛЕННАЯ ГРУППА

СП14. Наружный угол

Горизонтальный монтаж

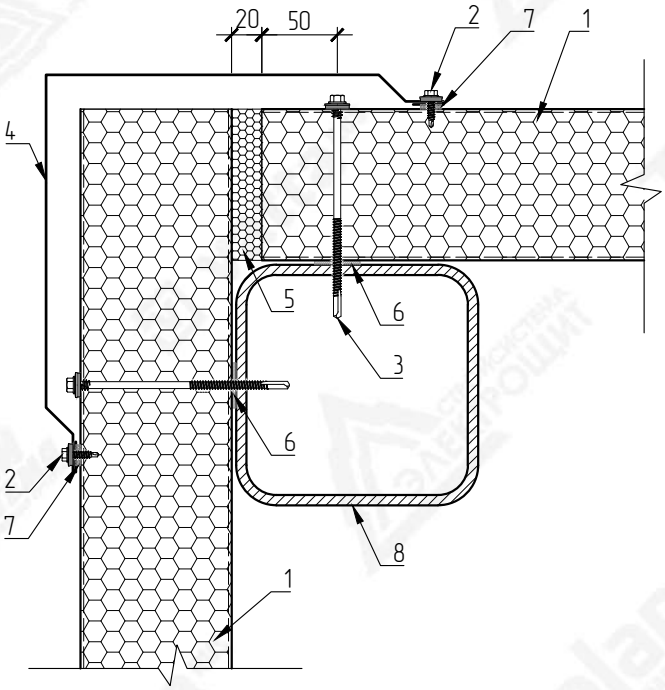

№ поз.	Наименование элемента	Маркировка элемента
1	Стеновая сэндвич-панель с утеплителем из пенополиизоциануратa	Teplant
2	Самосверлящий шуруп	Тип 1
3	Самосверлящий шуруп	Тип 2
4	Фасонный элемент	НСП14-1
5	Монтажная пена	
6	Лента уплотнительная	ППЭ 3х30
7	Лента уплотнительная	ППЭ 2х9
8	Металлические конструкции	

ВНИМАНИЕ!
Элементы металлического каркаса показаны условно.
Данный каталог носит рекомендательный характер. Узлы каталога типовые, подлежат проверке и доработке (при необходимости).
Проектирование по каждому отдельному объекту выполняется лицензированной проектной организацией.
Промышленная Группа Teplant оставляет за собой право корректировки данного издания без предварительного уведомления.

Взам. инв. N

Подпись и дата

Инв. N подл.

Изм.	Кол.уч	Лист	№Док	Подпись	Дата

Каталог технических решений
Трехслойные сэндвич-панели с утеплителем из пенополиизоциануратa (ПИР)
Промышленной Группы Teplant

Узлы трехслойных стеновых сэндвич-панелей

Стадия	Лист	Листов
	31	-

СП14. Наружный угол
(горизонтальный монтаж)

Teplant ПРОМЫШЛЕННАЯ ГРУППА

НСП14-1
Развертка элемента 140+А+А мм

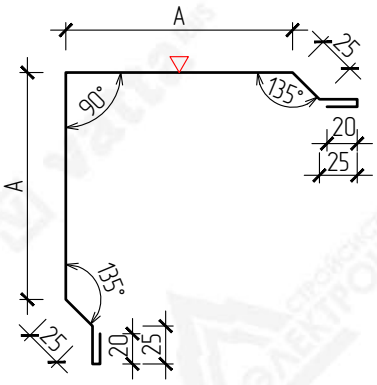

▽ – Сторона окраса фасонного элемента

Маркировка	Размер (А), мм	Развертка, мм
НСП14-1-30	130	400
НСП14-1-40	140	420
НСП14-1-50	150	440
НСП14-1-60	160	460
НСП14-1-80	180	500
НСП14-1-100	200	540
НСП14-1-120	220	580
НСП14-1-150	250	640
НСП14-1-170	270	680
НСП14-1-200	300	740
НСП14-1-220	320	780
НСП14-1-240	340	820

ВНИМАНИЕ!
Данный каталог носит рекомендательный характер. Фасонные элементы каталога типовые, подлежат проверке и доработке (при необходимости). Проектирование по каждому отдельному объекту выполняется лицензированной проектной организацией. Промышленная Группа Teplant оставляет за собой право корректировки данного издания без предварительного уведомления.

Взам. инв. N

Подпись и дата

Инв. N подл.

Изм.	Кол.уч	Лист	№Док	Подпись	Дата

Каталог технических решений
Трехслойные сэндвич-панели с утеплителем из пенополиизоциануратa (ПИР)
Промышленной Группы Teplant

Узлы трехслойных стеновых сэндвич-панелей

Стадия	Лист	Листов
	32	-

СП14. Фасонный элемент

Teplant ПРОМЫШЛЕННАЯ ГРУППА

СП15. Наружный угол

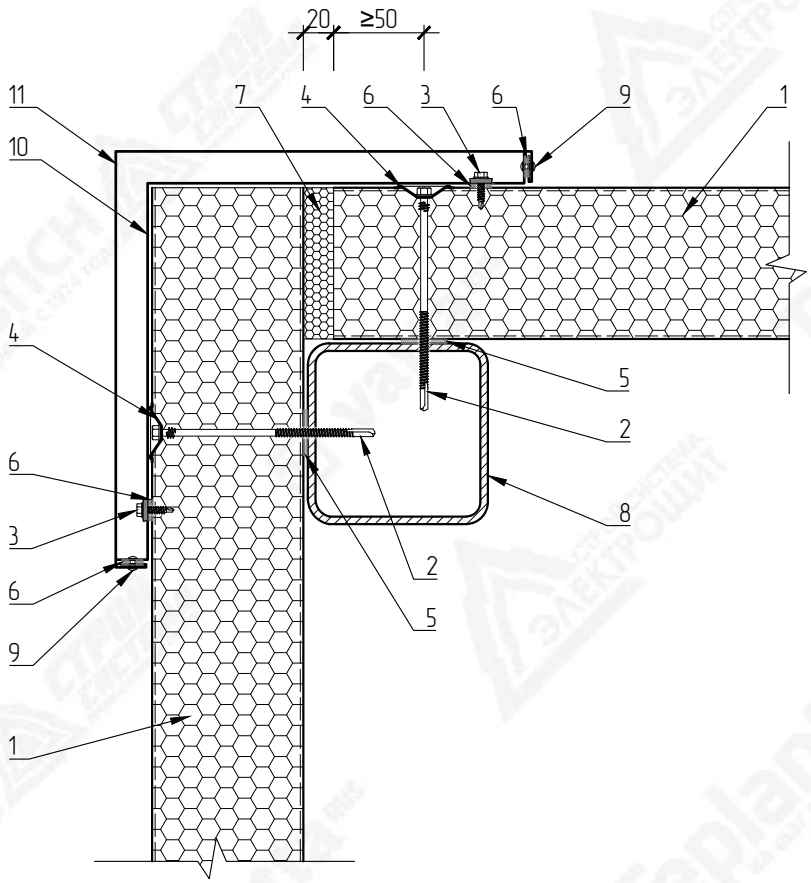

№ поз.	Наименование элемента	Маркировка элемента
1	Стеновая сэндвич-панель с утеплителем из пенополиизоциануратa	Teplant
2	Самосверлящий шуруп	Тип 2
3	Самосверлящий шуруп	Тип 1
4	Кровельная стальная шайба	Тип 3
5	Лента уплотнительная	ППЭ 3х30
6	Лента уплотнительная	ППЭ 2х9
7	Монтажная пена	
8	Металлические конструкции	
9	Заклепка вытяжная	Тип 1
10	Фасонный элемент	НСП15-2
11	Фасонный элемент	НСП15-1

ВНИМАНИЕ!
Элементы металлического каркаса показаны условно.
Данный каталог носит рекомендательный характер. Узлы каталога типовые, подлежат проверке и доработке (при необходимости).
Проектирование по каждому отдельному объекту выполняется лицензированной проектной организацией.
Промышленная Группа Teplant оставляет за собой право корректировки данного издания без предварительного уведомления.

Взам. инв. N

Подпись и дата

Инв. N подл.

Изм.	Кол.уч	Лист	№Док	Подпись	Дата

Каталог технических решений
Трехслойные сэндвич-панели с утеплителем из пенополиизоциануратa (ПИР)
Промышленной Группы Teplant

Узлы трехслойных стеновых сэндвич-панелей

Стадия	Лист	Листов
	33	-

СП15. Наружный угол

Teplant ПРОМЫШЛЕННАЯ ГРУППА

НСП15-1
Развертка элемента 74+А+А мм

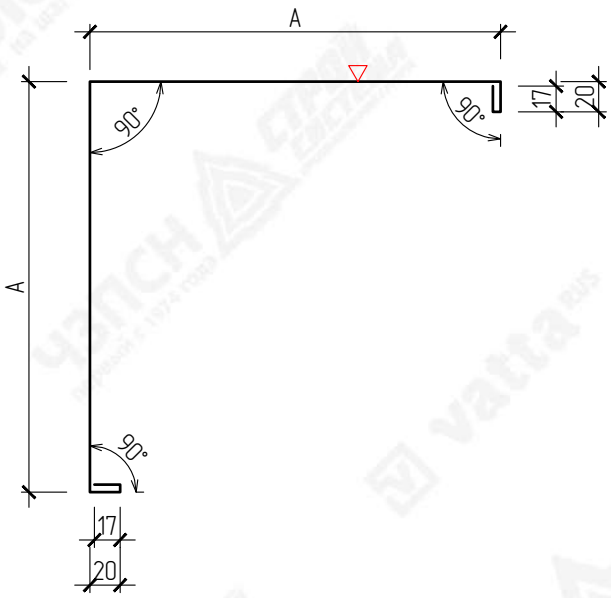

▽ – Сторона окраса фасонного элемента

Маркировка	Размер (А), мм	Развертка, мм
НСП15-1-30	170	414
НСП15-1-40	180	434
НСП15-1-50	190	454
НСП15-1-60	200	474
НСП15-1-80	220	514
НСП15-1-100	240	554
НСП15-1-120	260	594
НСП15-1-150	290	654
НСП15-1-170	310	694
НСП15-1-200	340	754
НСП15-1-220	360	794
НСП15-1-240	380	834

НСП15-2
Развертка элемента 40+В+В мм

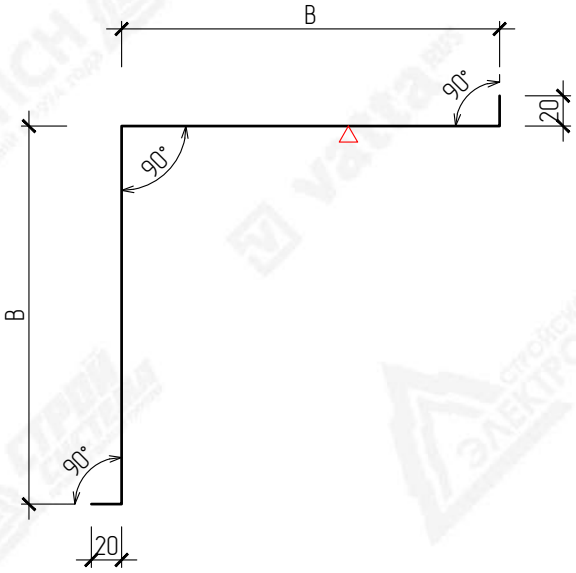

Маркировка	Размер (В), мм	Развертка, мм
НСП15-2-30	147	334
НСП15-2-40	157	354
НСП15-2-50	167	374
НСП15-2-60	177	394
НСП15-2-80	197	434
НСП15-2-100	217	474
НСП15-2-120	237	514
НСП15-2-150	267	574
НСП15-2-170	287	614
НСП15-2-200	317	674
НСП15-2-220	337	714
НСП15-2-240	357	754

ВНИМАНИЕ!
Данный каталог носит рекомендательный характер. Фасонные элементы каталога типовые, подлежат проверке и доработке (при необходимости). Проектирование по каждому отдельному объекту выполняется лицензированной проектной организацией.
Промышленная Группа Teplant оставляет за собой право корректировки данного издания без предварительного уведомления.

Взам. инв. N

Подпись и дата

Инв. N подл.

Изм.	Кол.уч	Лист	№Док	Подпись	Дата

Каталог технических решений
Трехслойные сэндвич-панели с утеплителем из пенополиизоциануратa (ПИР)
Промышленной Группы Teplant

Узлы трехслойных стеновых сэндвич-панелей

Стадия	Лист	Листов
	34	–

СП15. Фасонные элементы

Teplant ПРОМЫШЛЕННАЯ ГРУППА

СП16. Внутренний угол

Вертикальный монтаж

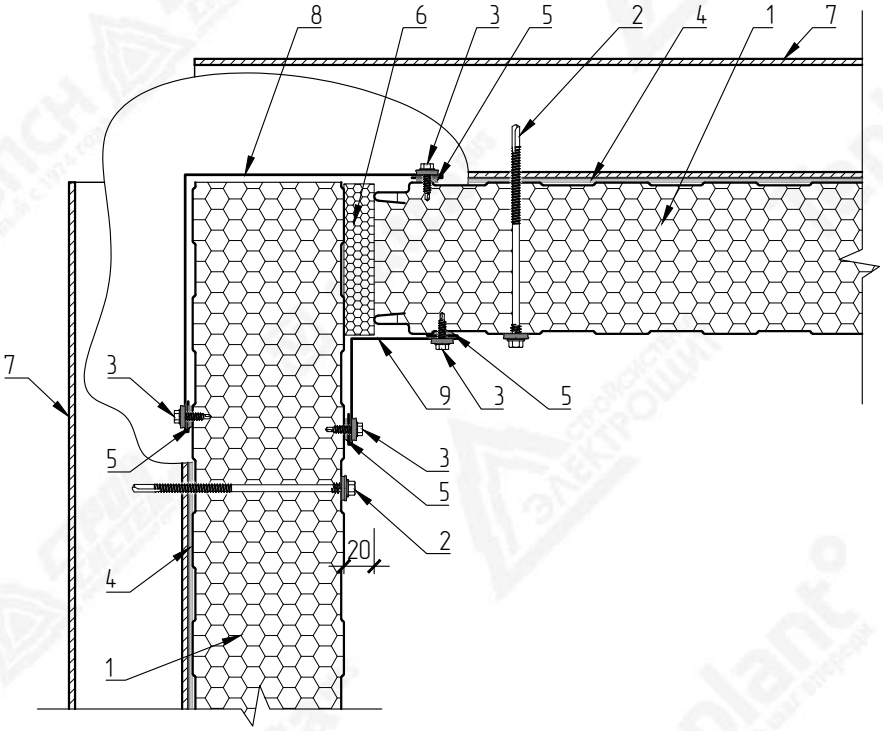

№ поз.	Наименование элемента	Маркировка элемента
1	Стеновая сэндвич-панель с утеплителем из пенополиизоциануратa	Teplant
2	Самосверлящий шуруп	Тип 2
3	Самосверлящий шуруп	Тип 1
4	Лента уплотнительная	ППЭ 3х30
5	Лента уплотнительная	ППЭ 2х9
6	Монтажная пена	
7	Металлические конструкции	
8	Фасонный элемент	НСП-7
9	Фасонный элемент	НСП-6

ВНИМАНИЕ!
Элементы металлического каркаса показаны условно.
Данный каталог носит рекомендательный характер. Узлы каталога типовые, подлежат проверке и доработке (при необходимости).
Проектирование по каждому отдельному объекту выполняется лицензированной проектной организацией.
Промышленная Группа Teplant оставляет за собой право корректировки данного издания без предварительного уведомления.

Взам. инв. N

Подпись и дата

Инв. N подл.

Изм.	Кол.уч	Лист	№Док	Подпись	Дата

Каталог технических решений
Трехслойные сэндвич-панели с утеплителем из пенополиизоциануратa (ПИР)
Промышленной Группы Teplant

Узлы трехслойных стеновых сэндвич-панелей

Стадия	Лист	Листов
	35	-

СП16. Внутренний угол
(вертикальный монтаж)

Teplant ПРОМЫШЛЕННАЯ ГРУППА

НСП-6
Развертка элемента 180 мм

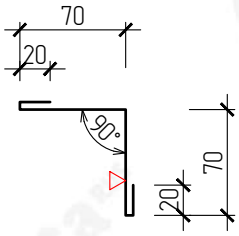

НСП-7
Развертка элемента 40+А+А мм

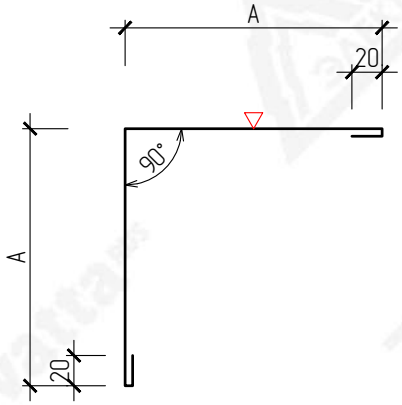

▽ – Сторона окраса фасонного элемента

Маркировка	Размер (А), мм	Развертка, мм
НСП-7-30	100	240
НСП-7-40	110	260
НСП-7-50	120	280
НСП-7-60	130	300
НСП-7-80	150	340
НСП-7-100	170	380
НСП-7-120	190	420
НСП-7-150	220	480
НСП-7-170	240	520
НСП-7-200	270	580
НСП-7-220	290	620
НСП-7-240	310	660

ВНИМАНИЕ!
Данный каталог носит рекомендательный характер. Фасонные элементы каталога типовые, подлежат проверке и доработке (при необходимости). Проектирование по каждому отдельному объекту выполняется лицензированной проектной организацией. Промышленная Группа Teplant оставляет за собой право корректировки данного издания без предварительного уведомления.

Взам. инв. N

Подпись и дата

Инв. N подл.

Изм.	Кол.уч	Лист	№Док	Подпись	Дата

Каталог технических решений
Трехслойные сэндвич-панели с утеплителем из пенополиизоциануратa (ПИР)
Промышленной Группы Teplant

Узлы трехслойных стеновых сэндвич-панелей

Стадия	Лист	Листов
	36	-

СП16. Фасонные элементы

Teplant ПРОМЫШЛЕННАЯ ГРУППА

СП17. Внутренний угол

Горизонтальный монтаж

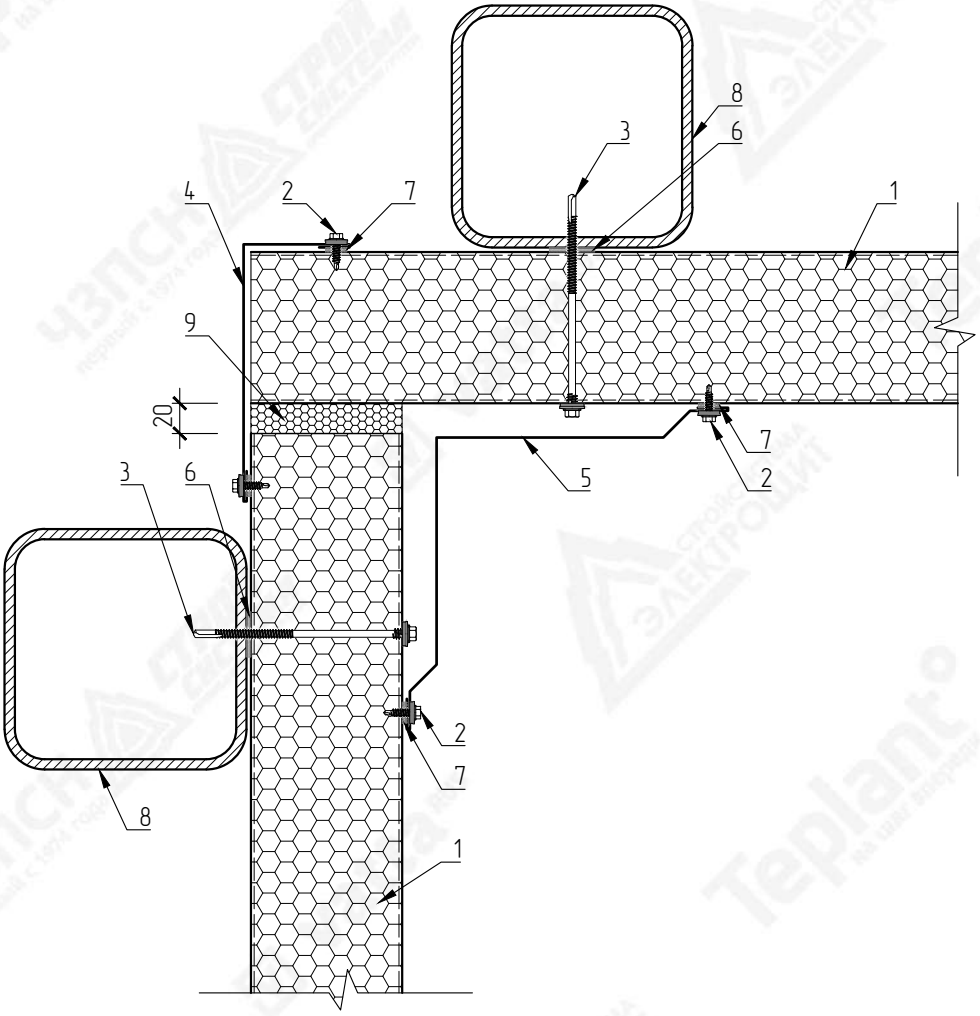

№ поз.	Наименование элемента	Маркировка элемента
1	Стеновая сэндвич-панель с утеплителем из пенополиизоциануратa	Teplant
2	Самосверлящий шуруп	Тип 1
3	Самосверлящий шуруп	Тип 2
4	Фасонный элемент	НСП17-1
5	Фасонный элемент	НСП17-2
6	Лента уплотнительная	ППЭ 3х30
7	Лента уплотнительная	ППЭ 2х9
8	Металлические конструкции	
9	Монтажная пена	

ВНИМАНИЕ!
Элементы металлического каркаса показаны условно.
Данный каталог носит рекомендательный характер. Узлы каталога типовые, подлежат проверке и доработке (при необходимости).
Проектирование по каждому отдельному объекту выполняется лицензированной проектной организацией.
Промышленная Группа Teplant оставляет за собой право корректировки данного издания без предварительного уведомления.

Взам. инв. N

Подпись и дата

Инв. N подл.

Изм.	Кол.уч	Лист	№Док	Подпись	Дата

Каталог технических решений
Трехслойные сэндвич-панели с утеплителем из пенополиизоциануратa (ПИР)
Промышленной Группы Teplant

Узлы трехслойных стеновых сэндвич-панелей

Стадия	Лист	Листов
	37	-

СП17. Внутренний угол
(горизонтальный монтаж)

Teplant ПРОМЫШЛЕННАЯ ГРУППА

НСП17-1
Развертка элемента 110+А мм

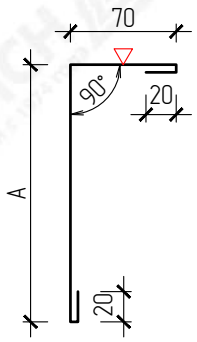

НСП17-2
Развертка элемента 140+В+В мм

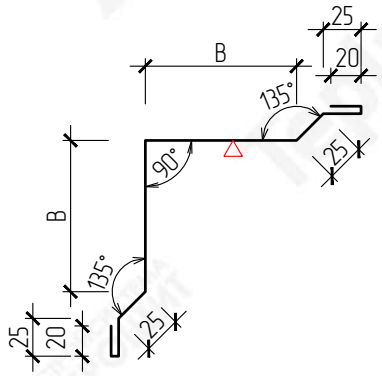

Маркировка	Размер (А), мм	Развертка, мм
НСП17-1-30	100	210
НСП17-1-40	110	220
НСП17-1-50	120	230
НСП17-1-60	130	240
НСП17-1-80	150	260
НСП17-1-100	170	280
НСП17-1-120	190	300
НСП17-1-150	220	330
НСП17-1-170	240	350
НСП17-1-200	270	380
НСП17-1-220	290	400
НСП17-1-240	310	420

▽ – Сторона окраса фасонного элемента

Маркировка	Размер (В), мм	Развертка, мм
НСП17-2-70	70	280
НСП17-2-80	80	300
НСП17-2-90	90	320
НСП17-2-100	100	340
НСП17-2-110	110	360
НСП17-2-120	120	380
НСП17-2-130	130	400
НСП17-2-140	140	420
НСП17-2-150	150	440
НСП17-2-160	160	460
НСП17-2-170	170	480
НСП17-2-180	180	500
НСП17-2-190	190	520
НСП17-2-200	200	540

ВНИМАНИЕ!
Данный каталог носит рекомендательный характер. Фасонные элементы каталога типовые, подлежат проверке и доработке (при необходимости). Проектирование по каждому отдельному объекту выполняется лицензированной проектной организацией. Промышленная Группа Teplant оставляет за собой право корректировки данного издания без предварительного уведомления.

Взам. инв. N

Подпись и дата

Инв. N подл.

Изм.	Кол.уч	Лист	№Док	Подпись	Дата

Каталог технических решений
Трехслойные сэндвич-панели с утеплителем из пенополиизоциануратa (ПИР)
Промышленной Группы Teplant

Узлы трехслойных стеновых сэндвич-панелей

Стадия	Лист	Листов
	38	-

СП17. Фасонные элементы

Teplant ПРОМЫШЛЕННАЯ ГРУППА

СП18.1. Обрамление оконного проема универсальное

Вертикальный разрез

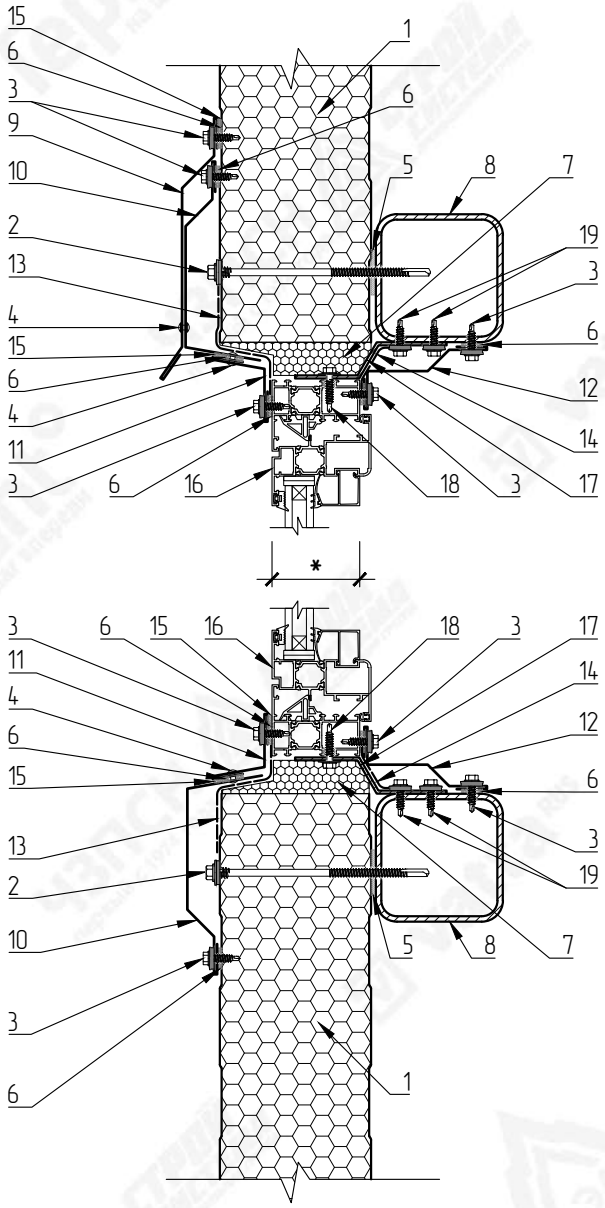

* – Толщина оконного блока и его расположение в теле панели уточняется проектным институтом или заказчиком

№ поз.	Наименование элемента	Маркировка элемента
1	Стеновая сэндвич-панель с утеплителем из пенополиизоциануратa	Teplant
2	Самосверлящий шуруп	Тип 2
3	Самосверлящий шуруп	Тип 1
4	Заклепка вытяжная	Тип 1
5	Лента уплотнительная	ППЭ 3х30
6	Лента уплотнительная	ППЭ 2х9
7	Монтажная пена	
8	Металлические конструкции	
9	Фасонный элемент	НСП-8
10	Фасонный элемент	НСП18-1
11	Фасонный элемент	НСП18-2
12	Фасонный элемент	НСП-9
13	Лента бутиловая гидро-изоляционная паропроницаемая	ЛТ(а) 1,5х100
14	Лента бутиловая гидро-пароизоляционная	ЛТ 1,5х60
15	Герметик силиконовый	
16	Оконный блок	
17	Анкерная пластина для крепления оконного блока	
18	Самосверлящий шуруп для крепления оконного блока	
19	Самосверлящий шуруп для крепления анкерной пластины	

ВНИМАНИЕ!
Элементы металлического каркаса показаны условно.
Данный каталог носит рекомендательный характер. Узлы каталога типовые, подлежат проверке и доработке (при необходимости).
Проектирование по каждому отдельному объекту выполняется лицензированной проектной организацией.
Промышленная Группа Teplant оставляет за собой право корректировки данного издания без предварительного уведомления.

Взам. инв. N

Подпись и дата

Инв. N подл.

Изм.	Кол.уч	Лист	№Док	Подпись	Дата

Каталог технических решений
Трехслойные сэндвич-панели с утеплителем из пенополиизоциануратa (ПИР)
Промышленной Группы Teplant

Узлы трехслойных стеновых сэндвич-панелей

Стадия	Лист	Листов
	39	-

СП18.1. Обрамление оконного проема универсальное (вертикальный разрез)

Teplant ПРОМЫШЛЕННАЯ ГРУППА

СП18.2. Обрамление оконного проема универсальное

Горизонтальный разрез

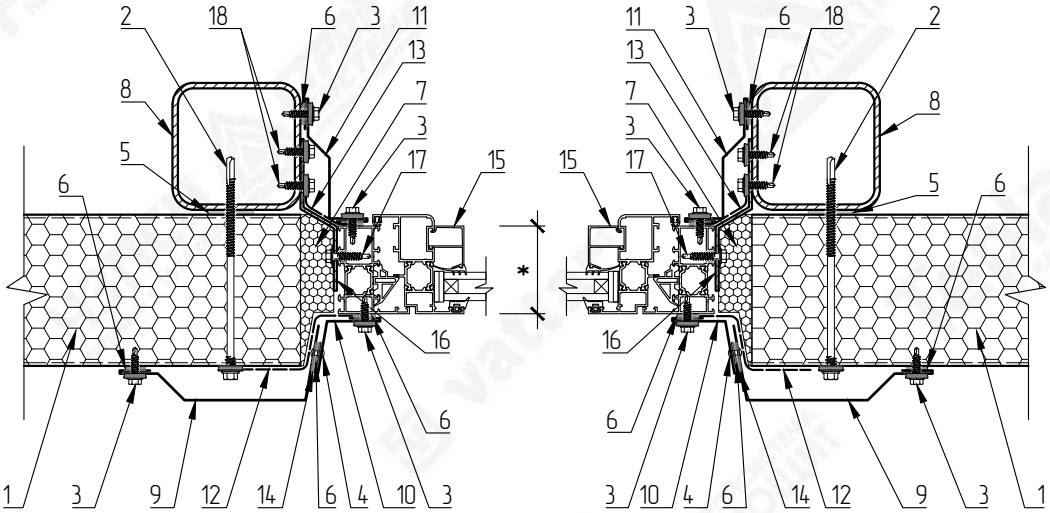

№ поз.	Наименование элемента	Маркировка элемента
1	Стеновая сэндвич-панель с утеплителем из пенополиизоциануратa	Teplant
2	Самосверлящий шуруп	Тип 2
3	Самосверлящий шуруп	Тип 1
4	Заклепка вытяжная	Тип 1
5	Лента уплотнительная	ППЭ 3х30
6	Лента уплотнительная	ППЭ 2х9
7	Монтажная пена	
8	Металлические конструкции	
9	Фасонный элемент	НСП18-1
10	Фасонный элемент	НСП18-2
11	Фасонный элемент	НСП-9
12	Лента бутиловая гидро-изоляционная паропроницаемая	ЛТ(д) 1,5х100
13	Лента бутиловая гидро-пароизоляционная	ЛТ 1,5х60
14	Герметик силиконовый	
15	Оконный блок	
16	Анкерная пластина для крепления оконного блока	
17	Самосверлящий шуруп для крепления оконного блока	
18	Самосверлящий шуруп для крепления анкерной пластины	

* – Толщина оконного блока и его расположение в теле панели уточняется проектным институтом или заказчиком

ВНИМАНИЕ!
Элементы металлического каркаса показаны условно.
Данный каталог носит рекомендательный характер. Узлы каталога типовые, подлежат проверке и доработке (при необходимости).
Проектирование по каждому отдельному объекту выполняется лицензированной проектной организацией.
Промышленная Группа Teplant оставляет за собой право корректировки данного издания без предварительного уведомления.

Взам. инв. N

Подпись и дата

Инв. N подл.

Изм.	Кол.уч	Лист	№Док	Подпись	Дата

Каталог технических решений
Трехслойные сэндвич-панели с утеплителем из пенополиизоциануратa (ПИР)
Промышленной Группы Teplant

Узлы трехслойных стеновых сэндвич-панелей

Стадия	Лист	Листов
	40	-

СП18.2. Обрамление оконного проема универсальное (горизонтальный разрез)

Teplant ПРОМЫШЛЕННАЯ ГРУППА

НСП18-1
Развертка элемента 150+L_1 мм

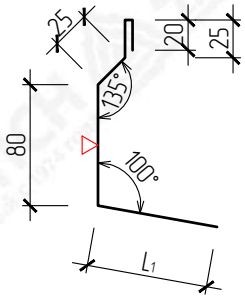

НСП-8
Развертка элемента 221 мм

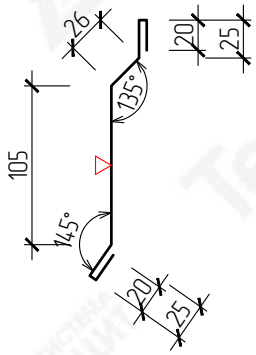

НСП18-2
Развертка элемента 110 мм

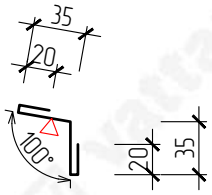

НСП-9
Развертка элемента 110+L_2 мм

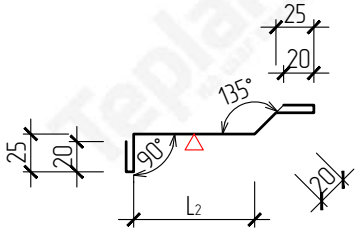

ВНИМАНИЕ!
Данный каталог носит рекомендательный характер. Фасонные элементы каталога типовые, подлежат проверке и доработке (при необходимости). Проектирование по каждому отдельному объекту выполняется лицензированной проектной организацией. Промышленная Группа Teplant оставляет за собой право корректировки данного издания без предварительного уведомления.

▽ – Сторона окраса фасонного элемента
L_1, L_2 – Размер по проекту

Взам. инв. N	Подпись и дата	Инв. N подл.

Изм.	Кол.уч	Лист	№Док	Подпись	Дата

Каталог технических решений
Трехслойные сэндвич-панели с утеплителем из пенополиизоциануратa (ПИР)
Промышленной Группы Teplant

Узлы трехслойных стеновых сэндвич-панелей

Стадия	Лист	Листов
	41	-

СП18.1, 18.2. Фасонные элементы

Teplant ПРОМЫШЛЕННАЯ ГРУППА

СП19.1. Обрамление оконного проема

Вертикальный разрез

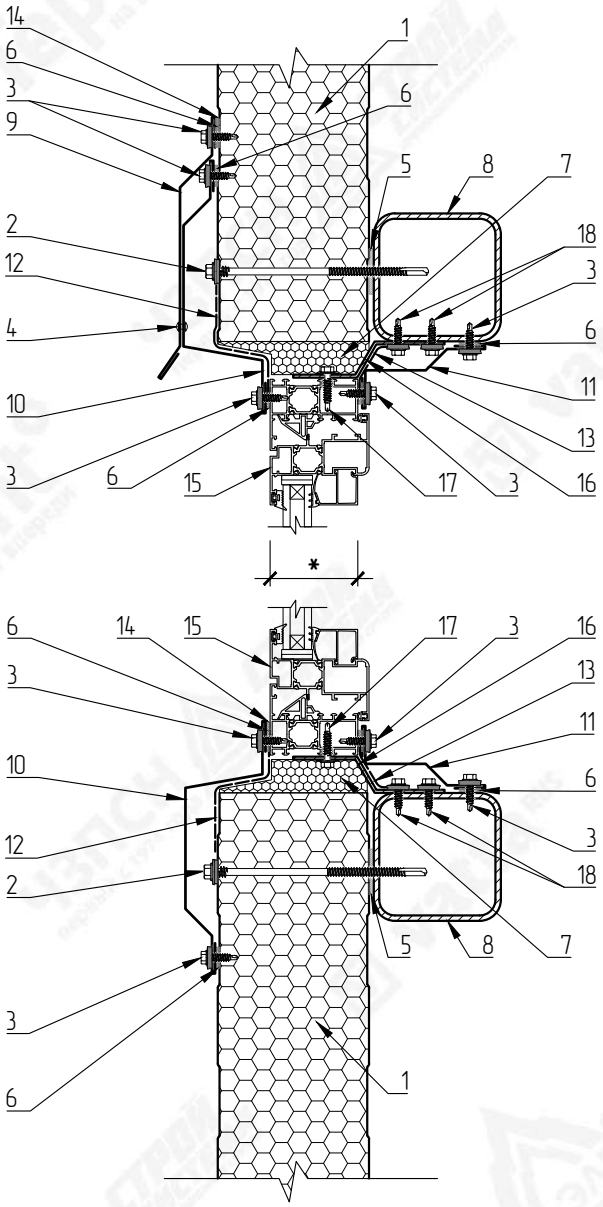

* – Толщина оконного блока и его расположение в теле панели уточняется проектным институтом или заказчиком

№ поз.	Наименование элемента	Маркировка элемента
1	Стеновая сэндвич-панель с утеплителем из пенополиизоциануратa	Teplant
2	Самосверлящий шуруп	Тип 2
3	Самосверлящий шуруп	Тип 1
4	Заклепка вытяжная	Тип 1
5	Лента уплотнительная	ППЭ 3х30
6	Лента уплотнительная	ППЭ 2х9
7	Монтажная пена	
8	Металлические конструкции	
9	Фасонный элемент	НСП-8
10	Фасонный элемент	НСП19-1
11	Фасонный элемент	НСП-9
12	Лента бутиловая гидро-изоляционная паропроницаемая	ЛТ(д) 1,5х100
13	Лента бутиловая гидро-пароизоляционная	ЛТ 1,5х60
14	Герметик силиконовый	
15	Оконный блок	
16	Анкерная пластина для крепления оконного блока	
17	Самосверлящий шуруп для крепления оконного блока	
18	Самосверлящий шуруп для крепления анкерной пластины	

ВНИМАНИЕ!
Элементы металлического каркаса показаны условно.
Данный каталог носит рекомендательный характер. Узлы каталога типовые, подлежат проверке и доработке (при необходимости).
Проектирование по каждому отдельному объекту выполняется лицензированной проектной организацией.
Промышленная Группа Teplant оставляет за собой право корректировки данного издания без предварительного уведомления.

Взам. инв. N

Подпись и дата

Инв. N подл.

Изм.	Кол.уч	Лист	№Док	Подпись	Дата

Каталог технических решений
Трехслойные сэндвич-панели с утеплителем из пенополиизоциануратa (ПИР)
Промышленной Группы Teplant

Узлы трехслойных стеновых сэндвич-панелей

Стадия	Лист	Листов
	42	-

СП19.1. Обрамление оконного проема
(вертикальный разрез)

Teplant ПРОМЫШЛЕННАЯ ГРУППА

СП19.2. Обрамление оконного проема

Горизонтальный разрез

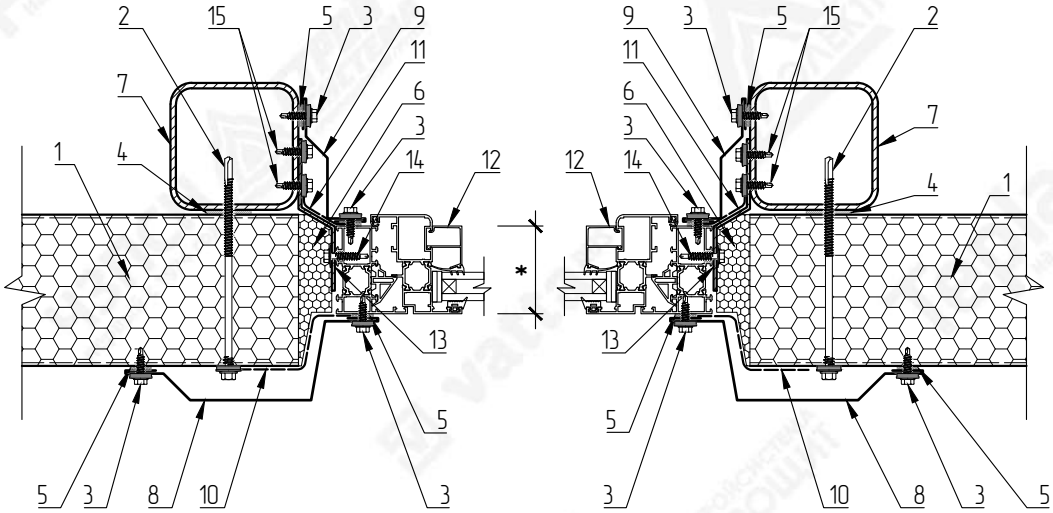

* – Толщина оконного блока и его расположение в теле панели уточняется проектным институтом или заказчиком

№ поз.	Наименование элемента	Маркировка элемента
1	Стеновая сэндвич-панель с утеплителем из пенополиизоциануpата	Teplant
2	Самосверлящий шуруп	Тип 2
3	Самосверлящий шуруп	Тип 1
4	Лента уплотнительная	ППЭ 3х30
5	Лента уплотнительная	ППЭ 2х9
6	Монтажная пена	
7	Металлические конструкции	
8	Фасонный элемент	НСП19-1
9	Фасонный элемент	НСП-9
10	Лента бутиловая гидро-изоляционная паропроницаемая	ЛТ(д) 1,5х100
11	Лента бутиловая гидро-пароизоляционная	ЛТ 1,5х60
12	Оконный блок	
13	Анкерная пластина для крепления оконного блока	
14	Самосверлящий шуруп для крепления оконного блока	
15	Самосверлящий шуруп для крепления анкерной пластины	

ВНИМАНИЕ!
Элементы металлического каркаса показаны условно.
Данный каталог носит рекомендательный характер. Узлы каталога типовые, подлежат проверке и доработке (при необходимости).
Проектирование по каждому отдельному объекту выполняется лицензированной проектной организацией.
Промышленная Группа Teplant оставляет за собой право корректировки данного издания без предварительного уведомления.

Взам. инв. N

Подпись и дата

Инв. N подл.

Изм.	Кол.уч	Лист	№Док	Подпись	Дата

Каталог технических решений
Трехслойные сэндвич-панели с утеплителем из пенополиизоциануpата (ПИР)
Промышленной Группы Teplant

Узлы трехслойных стеновых сэндвич-панелей

Стадия	Лист	Листов
	43	–

СП19.2. Обрамление оконного проема
(горизонтальный разрез)

Teplant ПРОМЫШЛЕННАЯ ГРУППА

НСП-8
Развертка элемента 221 мм

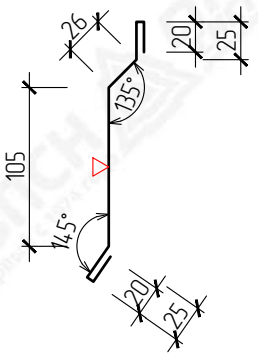

НСП19-1
Развертка элемента 205+L_1 мм

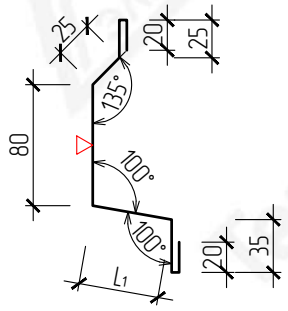

НСП-9
Развертка элемента 110+L_2 мм

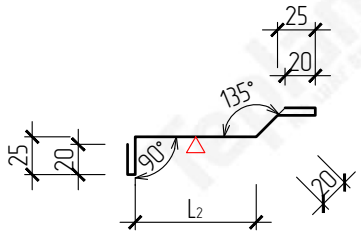

ВНИМАНИЕ!
Данный каталог носит рекомендательный характер. Фасонные элементы каталога типовые, подлежат проверке и доработке (при необходимости). Проектирование по каждому отдельному объекту выполняется лицензированной проектной организацией. Промышленная Группа Teplant оставляет за собой право корректировки данного издания без предварительного уведомления.

▽ – Сторона окраса фасонного элемента
L_1, L_2 – Размер по проекту

Взам. инв. N	Подпись и дата	Инв. N подл.

Изм.	Кол.уч	Лист	№Док	Подпись	Дата

Каталог технических решений
Трехслойные сэндвич-панели с утеплителем из пенополиизоциануратa (ПИР)
Промышленной Группы Teplant

Узлы трехслойных стеновых сэндвич-панелей

Стадия	Лист	Листов
	44	–

СП19.1, 19.2. Фасонные элементы

Teplant ПРОМЫШЛЕННАЯ ГРУППА

СП20.1. Обрамление оконного проема

Вертикальный разрез

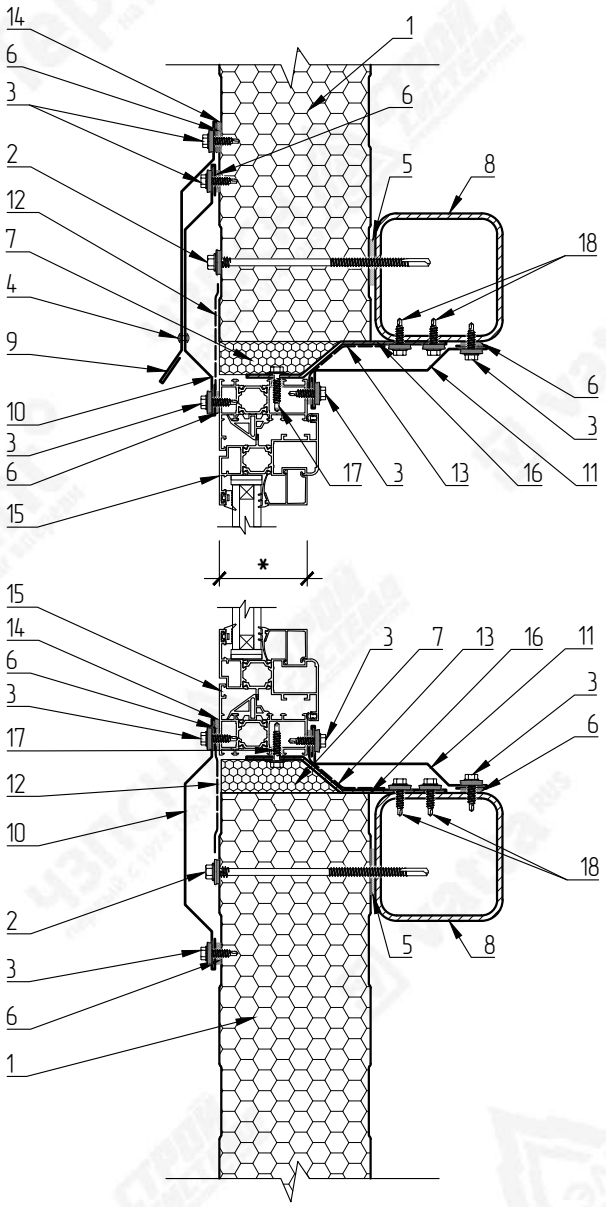

* – Толщина оконного блока и его расположение в теле панели уточняется проектным институтом или заказчиком

№ поз.	Наименование элемента	Маркировка элемента
1	Стеновая сэндвич-панель с утеплителем из пенополиизоциануратa	Teplant
2	Самосверлящий шуруп	Тип 2
3	Самосверлящий шуруп	Тип 1
4	Заклепка вытяжная	Тип 1
5	Лента уплотнительная	ППЭ 3х30
6	Лента уплотнительная	ППЭ 2х9
7	Монтажная пена	
8	Металлические конструкции	
9	Фасонный элемент	НСП-8
10	Фасонный элемент	НСП20-1
11	Фасонный элемент	НСП-9
12	Лента бутиловая гидро-изоляционная паропроницаемая	ЛТ(а) 1,5х100
13	Лента бутиловая гидро-пароизоляционная	ЛТ 1,5х60
14	Герметик силиконовый	
15	Оконный блок	
16	Анкерная пластина для крепления оконного блока	
17	Самосверлящий шуруп для крепления оконного блока	
18	Самосверлящий шуруп для крепления анкерной пластины	

ВНИМАНИЕ!
Элементы металлического каркаса показаны условно.
Данный каталог носит рекомендательный характер. Узлы каталога типовые, подлежат проверке и доработке (при необходимости).
Проектирование по каждому отдельному объекту выполняется лицензированной проектной организацией.
Промышленная Группа Teplant оставляет за собой право корректировки данного издания без предварительного уведомления.

Взам. инв. N

Подпись и дата

Инв. N подл.

Изм.	Кол.уч	Лист	№Док	Подпись	Дата

Каталог технических решений
Трехслойные сэндвич-панели с утеплителем из пенополиизоциануратa (ПИР)
Промышленной Группы Teplant

Узлы трехслойных стеновых сэндвич-панелей

Стадия	Лист	Листов
	45	–

СП20.1. Обрамление оконного проема
(вертикальный разрез)

Teplant ПРОМЫШЛЕННАЯ ГРУППА

СП20.2. Обрамление оконного проема

Горизонтальный разрез

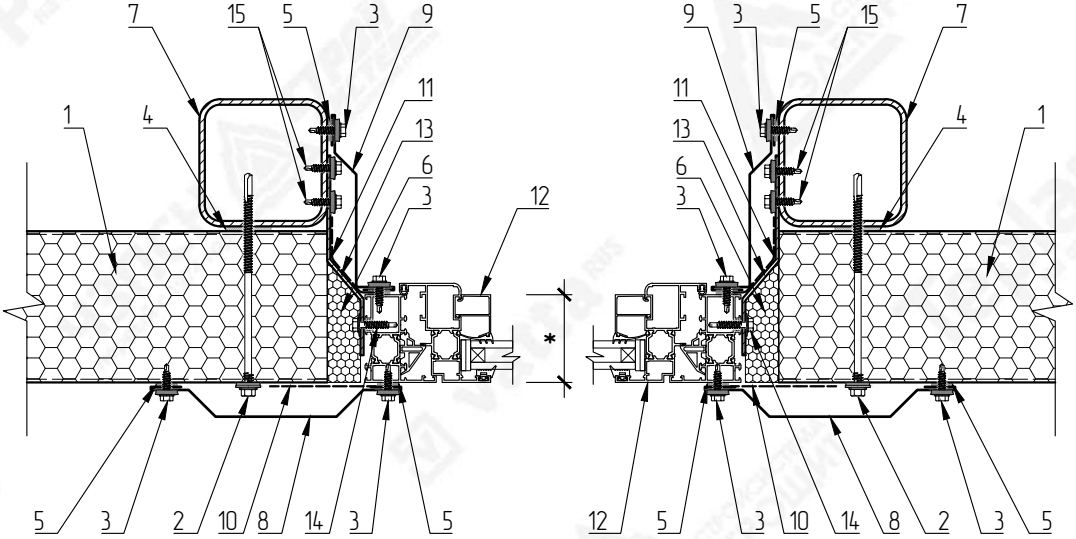

* – Толщина оконного блока и его расположение в теле панели уточняется проектным институтом или заказчиком

№ поз.	Наименование элемента	Маркировка элемента
1	Стеновая сэндвич-панель с утеплителем из пенополиизоциануратa	Teplant
2	Самосверлящий шуруп	Тип 2
3	Самосверлящий шуруп	Тип 1
4	Лента уплотнительная	ППЭ 3х30
5	Лента уплотнительная	ППЭ 2х9
6	Монтажная пена	
7	Металлические конструкции	
8	Фасонный элемент	НСП20-1
9	Фасонный элемент	НСП-9
10	Лента бутиловая гидро-изоляционная паропроницаемая	ЛТ(д) 1,5х100
11	Лента бутиловая гидро-пароизоляционная	ЛТ 1,5х60
12	Оконный блок	
13	Анкерная пластина для крепления оконного блока	
14	Самосверлящий шуруп для крепления оконного блока	
15	Самосверлящий шуруп для крепления анкерной пластины	

ВНИМАНИЕ!
Элементы металлического каркаса показаны условно.
Данный каталог носит рекомендательный характер. Узлы каталога типовые, подлежат проверке и доработке (при необходимости).
Проектирование по каждому отдельному объекту выполняется лицензированной проектной организацией.
Промышленная Группа Teplant оставляет за собой право корректировки данного издания без предварительного уведомления.

Взам. инв. N

Подпись и дата

Инв. N подл.

Изм.	Кол.уч	Лист	№Док	Подпись	Дата

Каталог технических решений
Трехслойные сэндвич-панели с утеплителем из пенополиизоциануратa (ПИР)
Промышленной Группы Teplant

Узлы трехслойных стеновых сэндвич-панелей

Стадия	Лист	Листов
	46	–

СП20.2. Обрамление оконного проема
(горизонтальный разрез)

Teplant ПРОМЫШЛЕННАЯ ГРУППА

НСП-8
Развертка элемента 221 мм

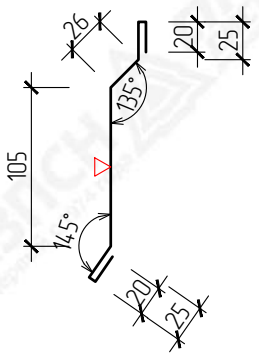

НСП20-1
Развертка элемента 220 мм

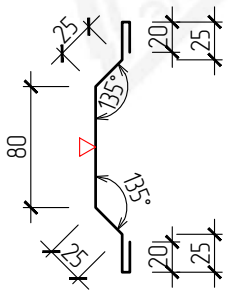

НСП-9
Развертка элемента 110+L мм

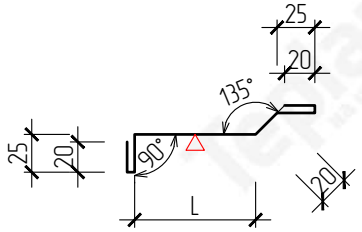

ВНИМАНИЕ!
Данный каталог носит рекомендательный характер. Фасонные элементы каталога типовые, подлежат проверке и доработке (при необходимости). Проектирование по каждому отдельному объекту выполняется лицензированной проектной организацией. Промышленная Группа Teplant оставляет за собой право корректировки данного издания без предварительного уведомления.

▽ – Сторона окраса фасонного элемента
L – Размер по проекту

Взам. инв. N	Подпись и дата	Инв. N подл.

Изм.	Кол.уч	Лист	№Док	Подпись	Дата

Каталог технических решений
Трехслойные сэндвич-панели с утеплителем из пенополиизоциануратa (ПИР)
Промышленной Группы Teplant

Узлы трехслойных стеновых сэндвич-панелей

Стадия	Лист	Листов
	47	-

СП20.1, 20.2. Фасонные элементы

Teplant ПРОМЫШЛЕННАЯ ГРУППА

СП21. Усиление проема

Для проемов не более 600х600 мм

Горизонтальный разрез

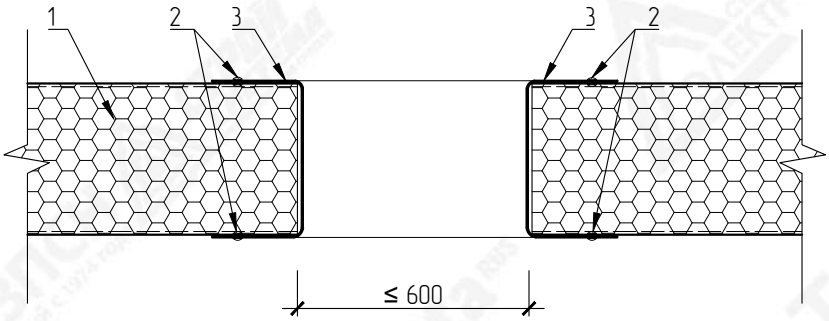

Вертикальный разрез

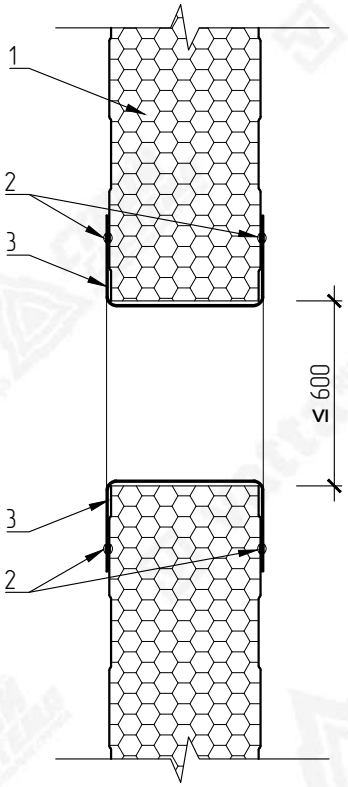

№ поз.	Наименование элемента	Маркировка элемента
1	Стеновая сэндвич-панель с утеплителем из пенополиизоциануратa	Teplant
2	Заклепка вытяжная	Тип 1
3	Термопрофиль повышенной жесткости	

ВНИМАНИЕ!
Элементы металлического каркаса показаны условно.
Данный каталог носит рекомендательный характер. Узлы каталога типовые, подлежат проверке и доработке (при необходимости).
Проектирование по каждому отдельному объекту выполняется лицензированной проектной организацией.
Промышленная Группа Teplant оставляет за собой право корректировки данного издания без предварительного уведомления.

Взам. инв. N

Подпись и дата

Инв. N подл.

Изм.	Кол.уч	Лист	№Док	Подпись	Дата

Каталог технических решений
Трехслойные сэндвич-панели с утеплителем из пенополиизоциануратa (ПИР)
Промышленной Группы Teplant

Узлы трехслойных стеновых сэндвич-панелей

Стадия	Лист	Листов
	48	-

СП21. Усиление проема
(для проемов не более 600х600 мм)

Teplant ПРОМЫШЛЕННАЯ ГРУППА

СП22. Обрамление подъемно-секционных ворот

Горизонтальный разрез

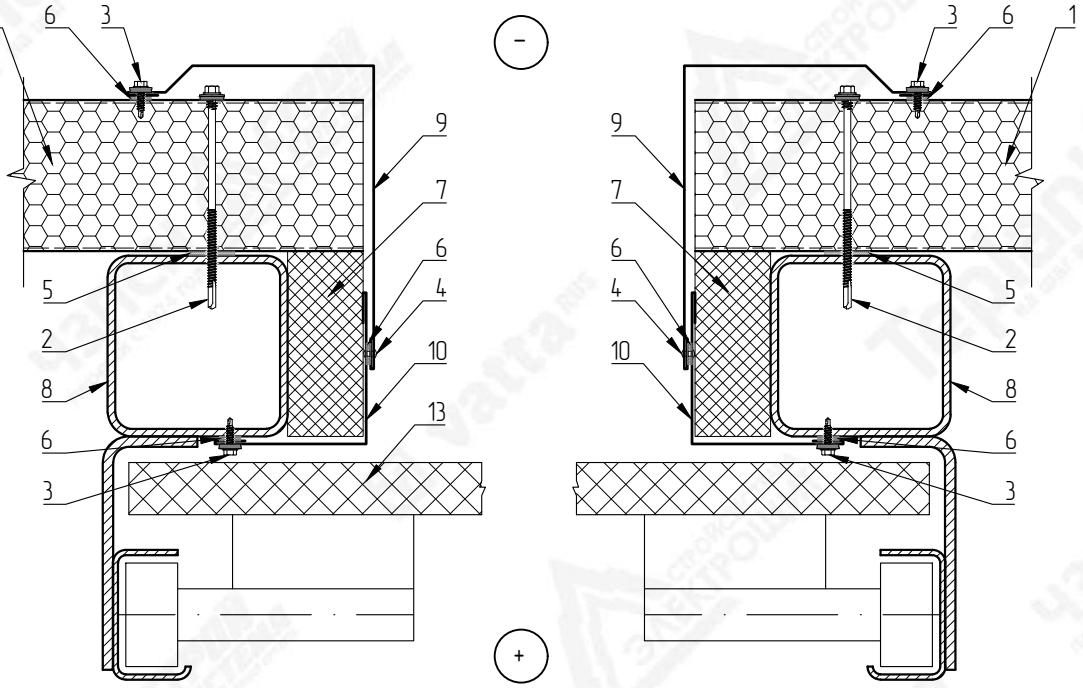

Вертикальный разрез

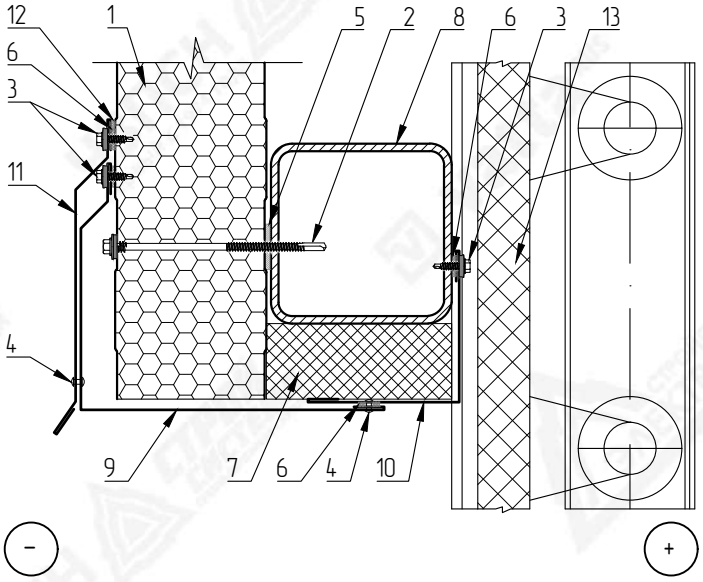

№ поз.	Наименование элемента	Маркировка элемента
1	Стеновая сэндвич-панель с утеплителем из пенополиизоциануратa	Teplant
2	Самосверлящий шуруп	Тип 2
3	Самосверлящий шуруп	Тип 1
4	Заклепка вытяжная	Тип 1
5	Лента уплотнительная	ППЭ 3х30
6	Лента уплотнительная	ППЭ 2х9
7	Утеплитель (по проекту)	
8	Металлические конструкции	
9	Фасонный элемент	НСП22-1
10	Фасонный элемент	НСП22-2
11	Фасонный элемент	НСП22-3
12	Герметик силиконовый	
13	Полотно ворот	

ВНИМАНИЕ!
Элементы металлического каркаса показаны условно.
Данный каталог носит рекомендательный характер. Узлы каталога типовые, подлежат проверке и доработке (при необходимости).
Проектирование по каждому отдельному объекту выполняется лицензированной проектной организацией.
Промышленная Группа Teplant оставляет за собой право корректировки данного издания без предварительного уведомления.

Взам. инв. N

Подпись и дата

Инв. N подл.

Изм.	Кол.уч	Лист	№Док	Подпись	Дата

Каталог технических решений
Трехслойные сэндвич-панели с утеплителем из пенополиизоциануратa (ПИР)
Промышленной Группы Teplant

Узлы трехслойных стеновых сэндвич-панелей

Стадия	Лист	Листов
	49	–

СП22. Обрамление подъемно-секционных ворот

Teplant ПРОМЫШЛЕННАЯ ГРУППА

НСП22-1
Развертка элемента 210+L мм

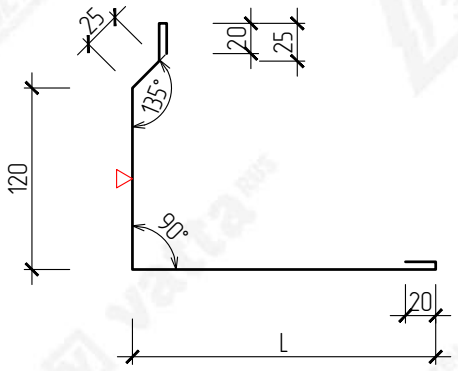

НСП22-2
Развертка элемента 240 мм

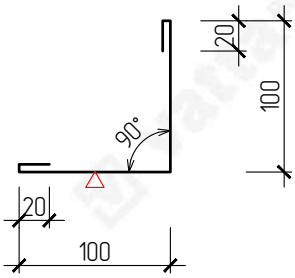

НСП22-3
Развертка элемента 261 мм

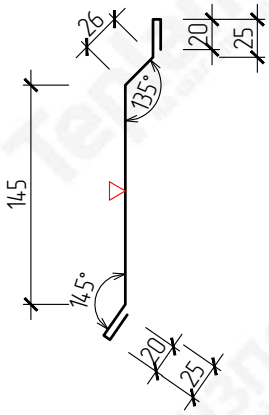

ВНИМАНИЕ!
Данный каталог носит рекомендательный характер. Фасонные элементы каталога типовые, подлежат проверке и доработке (при необходимости). Проектирование по каждому отдельному объекту выполняется лицензированной проектной организацией. Промышленная Группа Teplant оставляет за собой право корректировки данного издания без предварительного уведомления.

▽ – Сторона окраса фасонного элемента
L – Размер по проекту

Взам. инв. N	Подпись и дата	Инв. N подл.

Изм.	Кол.уч	Лист	№Док	Подпись	Дата

Каталог технических решений
Трехслойные сэндвич-панели с утеплителем из пенополиизоциануратa (ПИР)
Промышленной Группы Teplant

Узлы трехслойных стеновых сэндвич-панелей

Стадия	Лист	Листов
	50	-

СП22. Фасонные элементы

Teplant ПРОМЫШЛЕННАЯ ГРУППА

СП23. Примыкание перегородки к фасаду

Горизонтальный монтаж

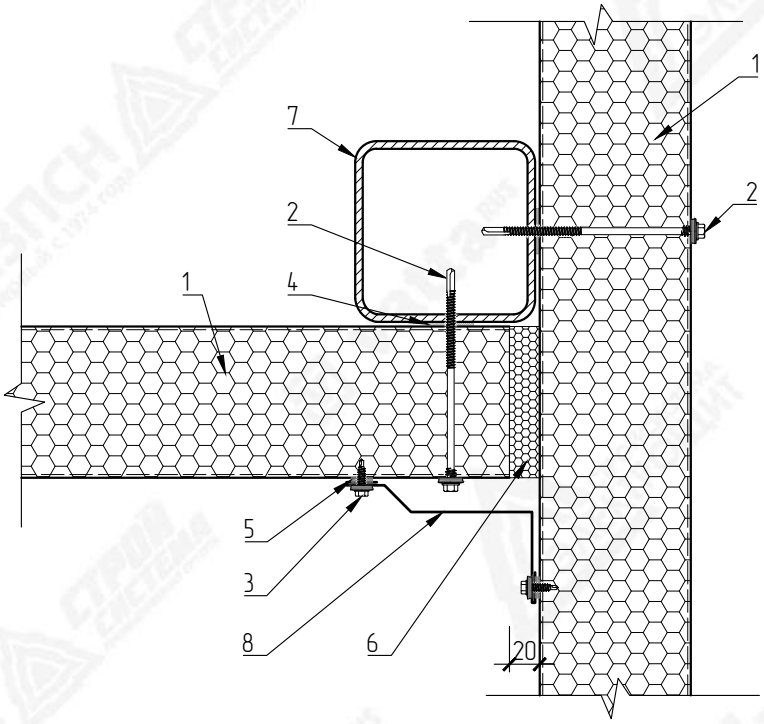

№ поз.	Наименование элемента	Маркировка элемента
1	Стеновая сэндвич-панель с утеплителем из пенополиизоциануратa	Teplant
2	Самосверлящий шуруп	Тип 2
3	Самосверлящий шуруп	Тип 1
4	Лента уплотнительная	ППЭ 3х30
5	Лента уплотнительная	ППЭ 2х9
6	Монтажная пена	
7	Металлические конструкции	
8	Фасонный элемент	НСП-4

ВНИМАНИЕ!
Элементы металлического каркаса показаны условно.
Данный каталог носит рекомендательный характер. Узлы каталога типовые, подлежат проверке и доработке (при необходимости).
Проектирование по каждому отдельному объекту выполняется лицензированной проектной организацией.
Промышленная Группа Teplant оставляет за собой право корректировки данного издания без предварительного уведомления.

Взам. инв. N

Подпись и дата

Инв. N подл.

Изм.	Кол.уч	Лист	№Док	Подпись	Дата

Каталог технических решений
Трехслойные сэндвич-панели с утеплителем из пенополиизоциануратa (ПИР)
Промышленной Группы Teplant

Узлы трехслойных стеновых сэндвич-панелей

Стадия	Лист	Листов
	51	-

СП23. Примыкание перегородки к фасаду
(горизонтальный монтаж)

Teplant
ПРОМЫШЛЕННАЯ ГРУППА

НСП-4
Развертка элемента 150+А мм

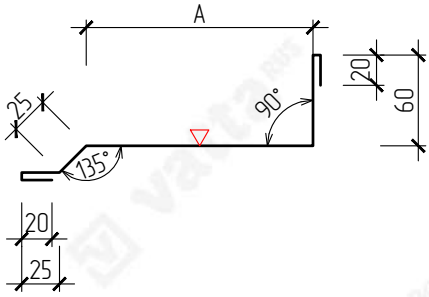

▽ – Сторона окраса фасонного элемента

Маркировка	Размер (А), мм	Развертка, мм
НСП-4-100	100	250
НСП-4-110	110	260
НСП-4-120	120	270
НСП-4-130	130	280
НСП-4-140	140	290
НСП-4-150	150	300
НСП-4-160	160	310
НСП-4-170	170	320
НСП-4-180	180	330
НСП-4-190	190	340
НСП-4-200	200	350
НСП-4-210	210	360
НСП-4-220	220	370

ВНИМАНИЕ!
Данный каталог носит рекомендательный характер. Фасонные элементы каталога типовые, подлежат проверке и доработке (при необходимости). Проектирование по каждому отдельному объекту выполняется лицензированной проектной организацией.
Промышленная Группа Teplant оставляет за собой право корректировки данного издания без предварительного уведомления.

Взам. инв. N

Подпись и дата

Инв. N подл.

Изм.	Кол.уч	Лист	№Док	Подпись	Дата

Каталог технических решений
Трехслойные сэндвич-панели с утеплителем из пенополиизоциануратa (ПИР)
Промышленной Группы Teplant

Узлы трехслойных стеновых сэндвич-панелей

Стадия	Лист	Листов
	52	-

СП23. Фасонный элемент

Teplant ПРОМЫШЛЕННАЯ ГРУППА

СП24. Примыкание перегородки к фасаду

Вертикальный монтаж

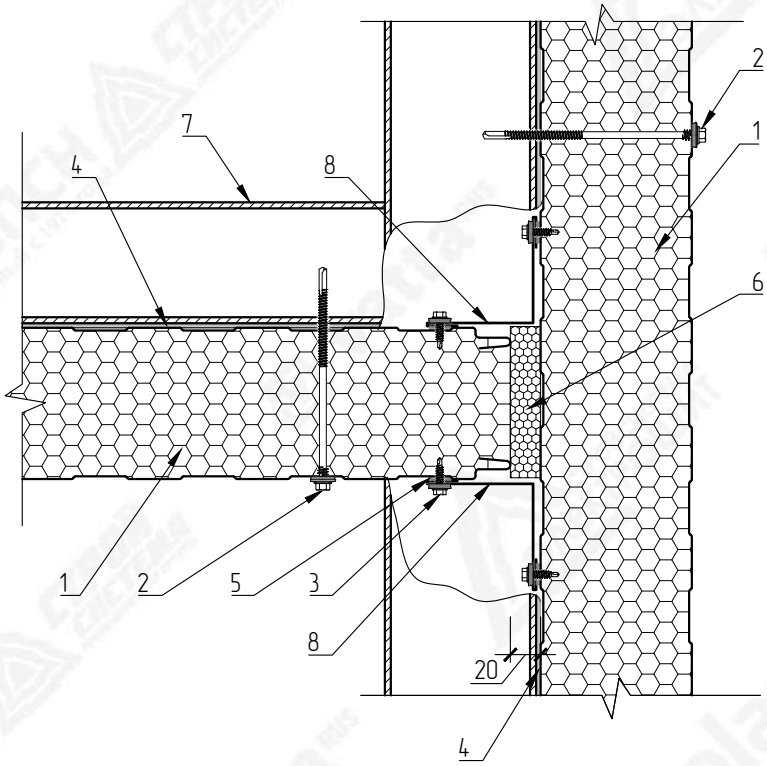

НСП-6

Развертка элемента 180 мм

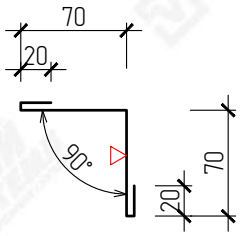

▽ – Сторона окраса фасонного элемента

№ поз.	Наименование элемента	Маркировка элемента
1	Стеновая сэндвич-панель с утеплителем из пенополиизоциануратa	Teplant
2	Самосверлящий шуруп	Тип 2
3	Самосверлящий шуруп	Тип 1
4	Лента уплотнительная	ППЭ 3х30
5	Лента уплотнительная	ППЭ 2х9
6	Монтажная пена	
7	Металлические конструкции	
8	Фасонный элемент	НСП-6

ВНИМАНИЕ!
Элементы металлического каркаса показаны условно.
Данный каталог носит рекомендательный характер. Узлы каталога типовые, подлежат проверке и доработке (при необходимости).
Проектирование по каждому отдельному объекту выполняется лицензированной проектной организацией.
Промышленная Группа Teplant оставляет за собой право корректировки данного издания без предварительного уведомления.

Взам. инв. N

Подпись и дата

Инв. N подл.

Изм.	Кол.уч	Лист	№Док	Подпись	Дата

Каталог технических решений
Трехслойные сэндвич-панели с утеплителем из пенополиизоциануратa (ПИР)
Промышленной Группы Teplant

Узлы трехслойных стеновых сэндвич-панелей

Стадия	Лист	Листов
	53	-

СП24. Примыкание перегородки к фасаду (вертикальный монтаж)

Teplant ПРОМЫШЛЕННАЯ ГРУППА

СП25в. Примыкание перегородки к полу

Вертикальный монтаж

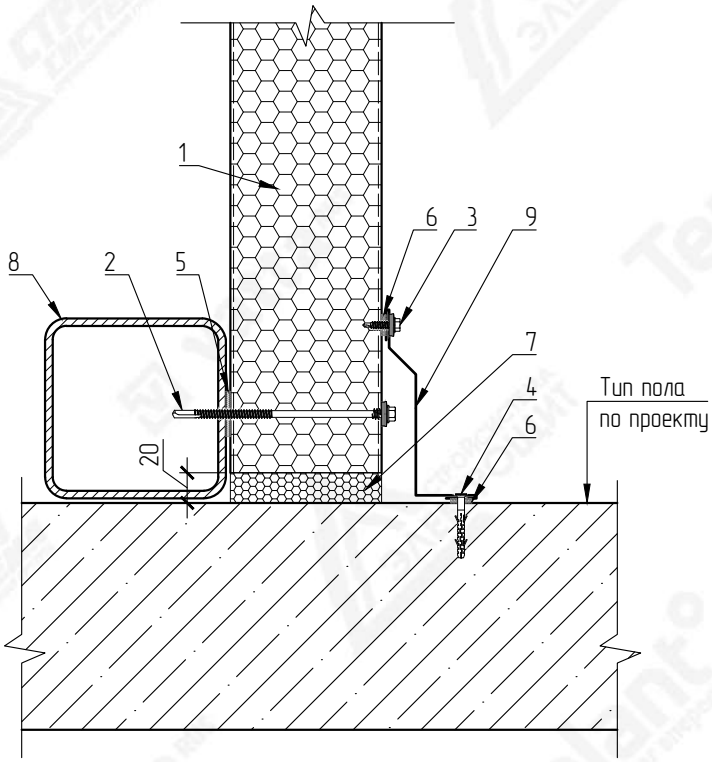

НСП-10

Развертка элемента 230 мм

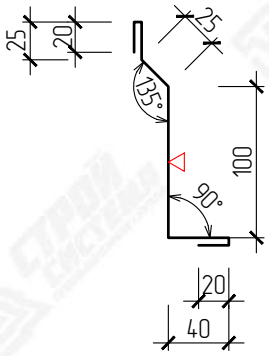

▽ – Сторона окраса фасонного элемента

№ поз.	Наименование элемента	Маркировка элемента
1	Стеновая сэндвич-панель с утеплителем из пенополиизоциануратa	Teplant
2	Самосверлящий шуруп	Тип 2
3	Самосверлящий шуруп	Тип 1
4	Дюбель-гвоздь 6х40 (или аналог)	Тип 1
5	Лента уплотнительная	ППЭ 3х30
6	Лента уплотнительная	ППЭ 2х9
7	Монтажная пена	
8	Металлические конструкции	
9	Фасонный элемент	НСП-10

ВНИМАНИЕ!
Элементы металлического каркаса показаны условно.
Данный каталог носит рекомендательный характер. Узлы каталога типовые, подлежат проверке и доработке (при необходимости).
Проектирование по каждому отдельному объекту выполняется лицензированной проектной организацией.
Промышленная Группа Teplant оставляет за собой право корректировки данного издания без предварительного уведомления.

Взам. инв. N

Подпись и дата

Инв. N подл.

Изм.	Кол.уч	Лист	№Док	Подпись	Дата

Каталог технических решений
Трехслойные сэндвич-панели с утеплителем из пенополиизоциануратa (ПИР)
Промышленной Группы Teplant

Узлы трехслойных стеновых сэндвич-панелей

Стадия	Лист	Листов
	54	–

СП25в. Примыкание перегородки к полу
(вертикальный монтаж)

Teplant ПРОМЫШЛЕННАЯ ГРУППА

СП25г. Примыкание перегородки к полу

Горизонтальный монтаж

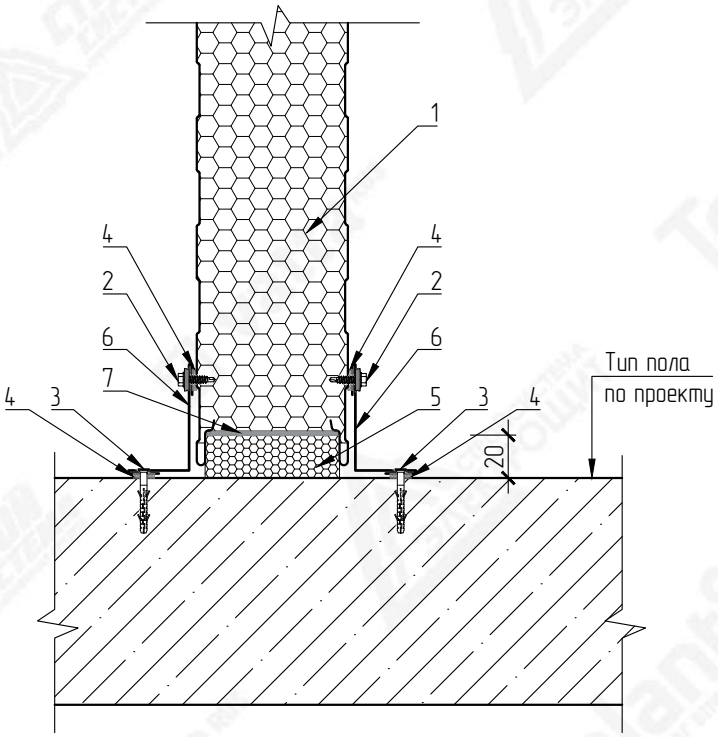

НСП-1

Развертка элемента 150 мм

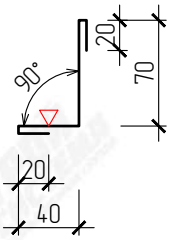

▽ – Сторона окраса фасонного элемента

№ поз.	Наименование элемента	Маркировка элемента
1	Стеновая сэндвич-панель с утеплителем из пенополиизоциануратa	Teplant
2	Самосверлящий шуруп	Тип 1
3	Дюбель-гвоздь 6х40 (или аналог)	Тип 1
4	Лента уплотнительная	ППЭ 2х9
5	Монтажная пена	
6	Фасонный элемент	НСП-1
7	Лента уплотнительная	ППУ

ВНИМАНИЕ!
Элементы металлического каркаса показаны условно.
Данный каталог носит рекомендательный характер. Узлы каталога типовые, подлежат проверке и доработке (при необходимости).
Проектирование по каждому отдельному объекту выполняется лицензированной проектной организацией.
Промышленная Группа Teplant оставляет за собой право корректировки данного издания без предварительного уведомления.

Взам. инв. N

Подпись и дата

Инв. N подл.

Изм.	Кол.уч	Лист	№Док	Подпись	Дата

Каталог технических решений
Трехслойные сэндвич-панели с утеплителем из пенополиизоциануратa (ПИР)
Промышленной Группы Teplant

Узлы трехслойных стеновых сэндвич-панелей

Стадия	Лист	Листов
	55	-

СП25г. Примыкание перегородки к полу
(горизонтальный монтаж)

Teplant ПРОМЫШЛЕННАЯ ГРУППА

СП26в. Примыкание перегородки к ж.б. перекрытию

Вертикальный монтаж

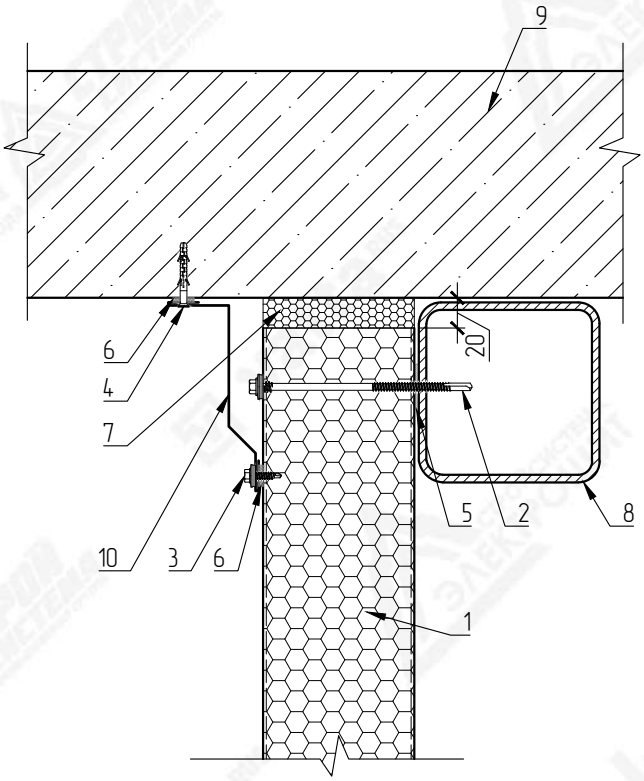

НСП-10

Развертка элемента 230 мм

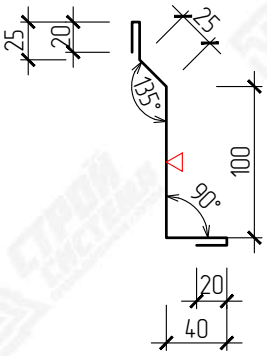

▽ – Сторона окраса фасонного элемента

№ поз.	Наименование элемента	Маркировка элемента
1	Стеновая сэндвич-панель с утеплителем из пенополиизоциануратa	Teplant
2	Самосверлящий шуруп	Тип 2
3	Самосверлящий шуруп	Тип 1
4	Дюбель-гвоздь 6х40 (или аналог)	Тип 1
5	Лента уплотнительная	ППЭ 3х30
6	Лента уплотнительная	ППЭ 2х9
7	Монтажная пена	
8	Металлические конструкции	
9	Ж.б. перекрытие	
10	Фасонный элемент	НСП-10

ВНИМАНИЕ!
Элементы металлического каркаса показаны условно.
Данный каталог носит рекомендательный характер. Узлы каталога типовые, подлежат проверке и доработке (при необходимости).
Проектирование по каждому отдельному объекту выполняется лицензированной проектной организацией.
Промышленная Группа Teplant оставляет за собой право корректировки данного издания без предварительного уведомления.

Взам. инв. N

Подпись и дата

Инв. N подл.

Изм.	Кол.уч	Лист	№Док	Подпись	Дата

Каталог технических решений
Трехслойные сэндвич-панели с утеплителем из пенополиизоциануратa (ПИР)
Промышленной Группы Teplant

Узлы трехслойных стеновых сэндвич-панелей

Стадия	Лист	Листов
	56	-

СП26в. Примыкание перегородки к ж.б. перекрытию (вертикальный монтаж)

Teplant ПРОМЫШЛЕННАЯ ГРУППА

СП26г. Примыкание перегородки к ж.б. перекрытию

Горизонтальный монтаж

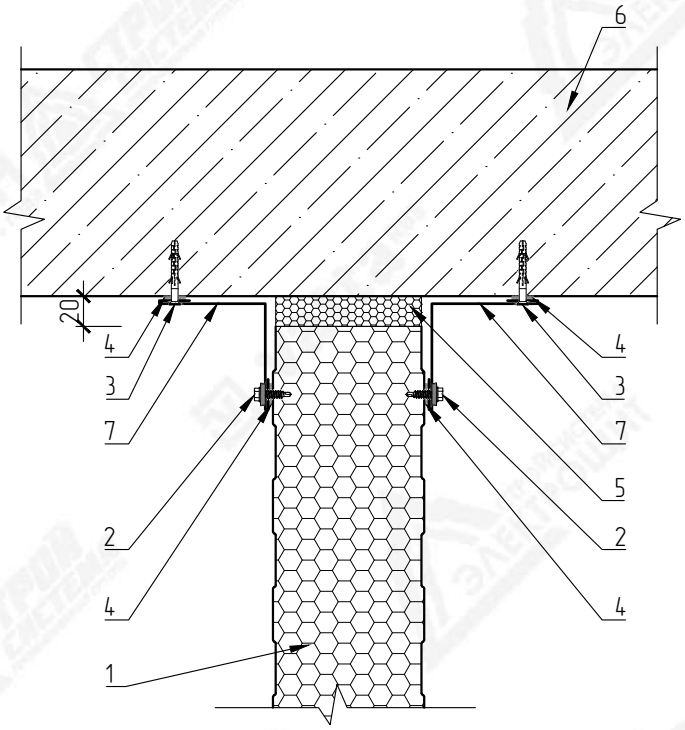

НСП-6

Развертка элемента 180 мм

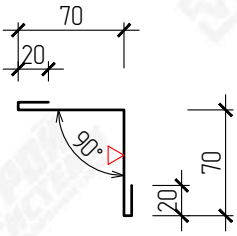

▽ – Сторона окраса фасонного элемента

№ поз.	Наименование элемента	Маркировка элемента
1	Стеновая сэндвич-панель с утеплителем из пенополиизоциануратa	Teplant
2	Самосверлящий шуруп	Тип 1
3	Дюбель-гвоздь 6х40 (или аналог)	Тип 1
4	Лента уплотнительная	ППЭ 2х9
5	Монтажная пена	
6	Ж.б. перекрытие	
7	Фасонный элемент	НСП-6

ВНИМАНИЕ!
Элементы металлического каркаса показаны условно.
Данный каталог носит рекомендательный характер. Узлы каталога типовые, подлежат проверке и доработке (при необходимости).
Проектирование по каждому отдельному объекту выполняется лицензированной проектной организацией.
Промышленная Группа Teplant оставляет за собой право корректировки данного издания без предварительного уведомления.

Взам. инв. N

Подпись и дата

Инв. N подл.

Изм.	Кол.уч	Лист	№Док	Подпись	Дата

Каталог технических решений
Трехслойные сэндвич-панели с утеплителем из пенополиизоциануратa (ПИР)
Промышленной Группы Teplant

Узлы трехслойных стеновых сэндвич-панелей

Стадия	Лист	Листов
	57	-

СП26г. Примыкание перегородки к ж.б. перекрытию (горизонтальный монтаж)

Teplant ПРОМЫШЛЕННАЯ ГРУППА

СП27. Деформационный шов

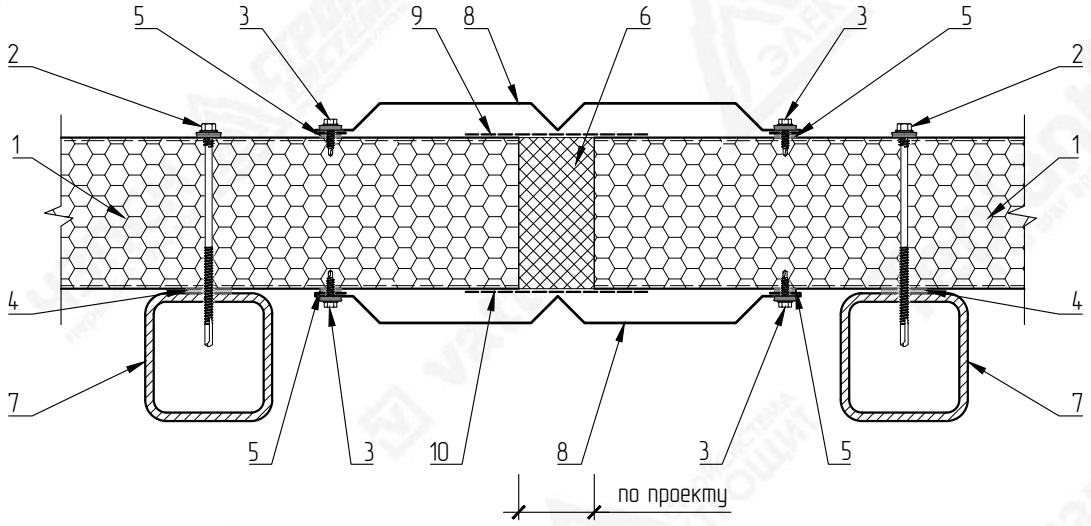

№ поз.	Наименование элемента	Маркировка элемента
1	Стеновая сэндвич-панель с утеплителем из пенополиизоциануратa	Teplant
2	Самосверлящий шуруп	Тип 2
3	Самосверлящий шуруп	Тип 1
4	Лента уплотнительная	ППЭ 3х30
5	Лента уплотнительная	ППЭ 2х9
6	Минераловатная плита	VattaRUS Лайт 35
7	Металлические конструкции	
8	Фасонный элемент	НСП-5
9	Лента бутиловая гидро-изоляционная паропроницаемая	ЛТ(д) 1,5х100
10	Лента бутиловая гидро-пароизоляционная	ЛТ 1,5х100

ВНИМАНИЕ!
Элементы металлического каркаса показаны условно.
Данный каталог носит рекомендательный характер. Узлы каталога типовые, подлежат проверке и доработке (при необходимости).
Проектирование по каждому отдельному объекту выполняется лицензированной проектной организацией.
Промышленная Группа Teplant оставляет за собой право корректировки данного издания без предварительного уведомления.

Взам. инв. N

Подпись и дата

Инв. N подл.

Изм.	Кол.уч	Лист	№Док	Подпись	Дата

Каталог технических решений
Трехслойные сэндвич-панели с утеплителем из пенополиизоциануратa (ПИР)
Промышленной Группы Teplant

Узлы трехслойных стеновых сэндвич-панелей

Стадия	Лист	Листов
	58	-

СП27. Деформационный шов

Teplant ПРОМЫШЛЕННАЯ ГРУППА

НСП-5
Развертка элемента 190+А+А мм

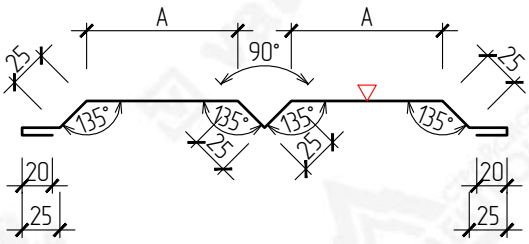

▽ – Сторона окраса фасонного элемента

Маркировка	Размер (А), мм	Развертка, мм
НСП-5-60	60	310
НСП-5-70	70	330
НСП-5-80	80	350
НСП-5-90	90	370
НСП-5-100	100	390
НСП-5-110	110	410
НСП-5-120	120	430
НСП-5-130	130	450
НСП-5-140	140	470
НСП-5-150	150	490

ВНИМАНИЕ!
Данный каталог носит рекомендательный характер. Фасонные элементы каталога типовые, подлежат проверке и доработке (при необходимости). Проектирование по каждому отдельному объекту выполняется лицензированной проектной организацией.
Промышленная Группа Teplant оставляет за собой право корректировки данного издания без предварительного уведомления.

Взам. инв. N

Подпись и дата

Инв. N подл.

Изм.	Кол.уч	Лист	№Док	Подпись	Дата

Каталог технических решений
Трехслойные сэндвич-панели с утеплителем из пенополиизоциануратa (ПИР)
Промышленной Группы Teplant

Узлы трехслойных стеновых сэндвич-панелей

Стадия	Лист	Листов
	59	-

СП27. Фасонный элемент

Teplant ПРОМЫШЛЕННАЯ ГРУППА

СП28. Деформационный шов

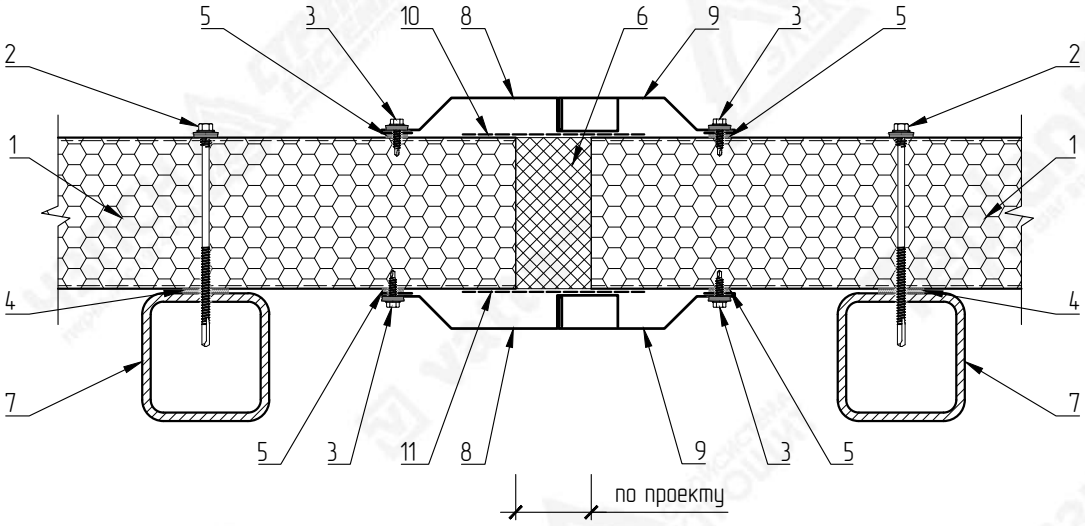

НСП-11

Развертка элемента 228 мм

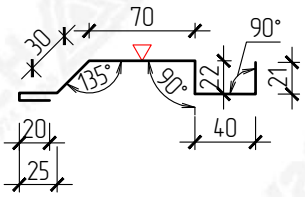

НСП-12

Развертка элемента 187 мм

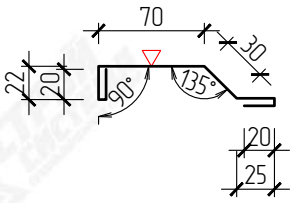

▽ – Сторона окраса фасонного элемента

№ поз.	Наименование элемента	Маркировка элемента
1	Стеновая сэндвич-панель с утеплителем из пенополиизоциануpата	Teplant
2	Самосверлящий шуруп	Тип 2
3	Самосверлящий шуруп	Тип 1
4	Лента уплотнительная	ППЭ 3х30
5	Лента уплотнительная	ППЭ 2х9
6	Минераловатная плита	VattaRUS Лайт 35
7	Металлические конструкции	
8	Фасонный элемент	НСП-11
9	Фасонный элемент	НСП-12
10	Лента бутиловая гидро-изоляционная паропроницаемая	ЛТ(а) 1,5х100
11	Лента бутиловая гидро-пароизоляционная	ЛТ 1,5х100

ВНИМАНИЕ!
Элементы металлического каркаса показаны условно.
Данный каталог носит рекомендательный характер. Узлы каталога типовые, подлежат проверке и доработке (при необходимости).
Проектирование по каждому отдельному объекту выполняется лицензированной проектной организацией.
Промышленная Группа Teplant оставляет за собой право корректировки данного издания без предварительного уведомления.

Взам. инв. N

Подпись и дата

Инв. N подл.

Изм.	Кол.уч	Лист	№Док	Подпись	Дата

Каталог технических решений
Трехслойные сэндвич-панели с утеплителем из пенополиизоциануpата (ПИР)
Промышленной Группы Teplant

Узлы трехслойных стеновых сэндвич-панелей

Стадия	Лист	Листов
	60	-

СП28. Деформационный шов

Teplant ПРОМЫШЛЕННАЯ ГРУППА

СП29. Деформационный шов

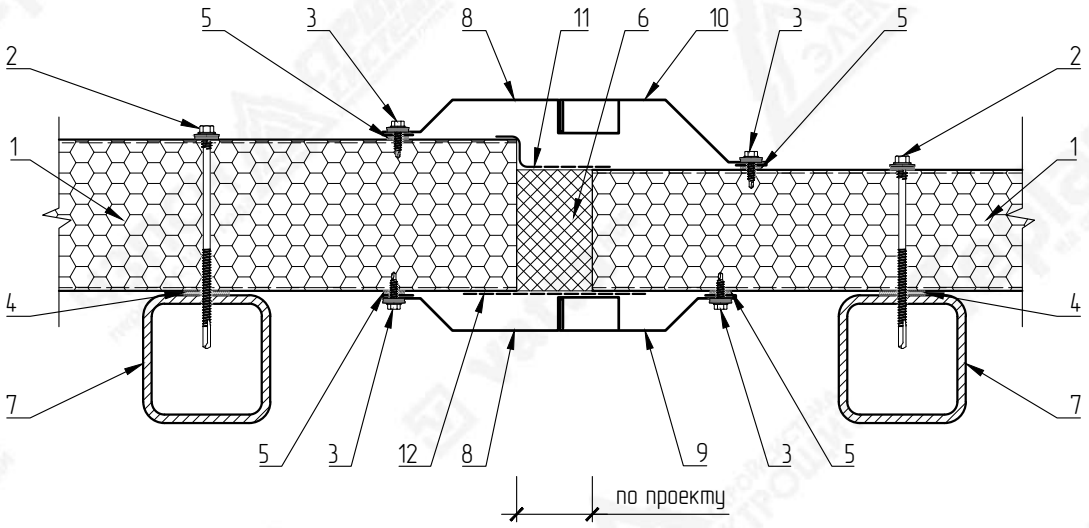

№ поз.	Наименование элемента	Маркировка элемента
1	Стеновая сэндвич-панель с утеплителем из пенополиизоцианурата	Teplant
2	Самосверлящий шуруп	Тип 2
3	Самосверлящий шуруп	Тип 1
4	Лента уплотнительная	ППЭ 3х30
5	Лента уплотнительная	ППЭ 2х9
6	Минераловатная плита	VattaRUS Лайт 35
7	Металлические конструкции	
8	Фасонный элемент	НСП-11
9	Фасонный элемент	НСП-12
10	Фасонный элемент	НСП29-1
11	Лента бутиловая гидро-изоляционная паропроницаемая	ЛТ(а) 1,5х100
12	Лента бутиловая гидро-пароизоляционная	ЛТ 1,5х100

ВНИМАНИЕ!
Элементы металлического каркаса показаны условно.
Данный каталог носит рекомендательный характер. Узлы каталога типовые, подлежат проверке и доработке (при необходимости).
Проектирование по каждому отдельному объекту выполняется лицензированной проектной организацией.
Промышленная Группа Teplant оставляет за собой право корректировки данного издания без предварительного уведомления.

Взам. инв. N

Подпись и дата

Инв. N подл.

Изм.	Кол.уч	Лист	№Док	Подпись	Дата

Каталог технических решений
Трехслойные сэндвич-панели с утеплителем из пенополиизоцианурата (ПИР)
Промышленной Группы Teplant

Узлы трехслойных стеновых сэндвич-панелей

Стадия	Лист	Листов
	61	-

СП29. Деформационный шов

Teplant ПРОМЫШЛЕННАЯ ГРУППА

НСП-11
Развертка элемента 228 мм

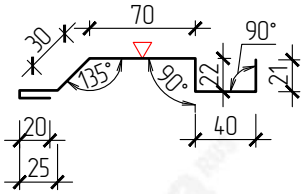

НСП-12
Развертка элемента 187 мм

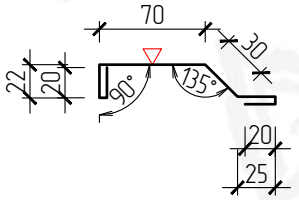

НСП29-1
Развертка элемента 157+L мм

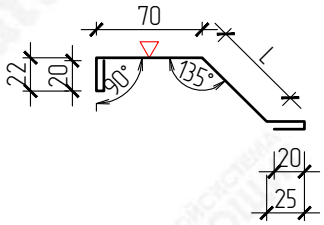

ВНИМАНИЕ!
Данный каталог носит рекомендательный характер. Фасонные элементы каталога типовые, подлежат проверке и доработке (при необходимости). Проектирование по каждому отдельному объекту выполняется лицензированной проектной организацией. Промышленная Группа Teplant оставляет за собой право корректировки данного издания без предварительного уведомления.

▽ – Сторона окраса фасонного элемента
L – Размер по проекту

Взам. инв. N	Подпись и дата	Инв. N подл.

Изм.	Кол.уч	Лист	№Док	Подпись	Дата

Каталог технических решений
Трехслойные сэндвич-панели с утеплителем из пенополиизоциануратa (ПИР)
Промышленной Группы Teplant

Узлы трехслойных стеновых сэндвич-панелей

Стадия	Лист	Листов
	62	-

СП29. Фасонные элементы

Teplant ПРОМЫШЛЕННАЯ ГРУППА

СП30. Вертикальный стык панелей разной толщины

Горизонтальный монтаж

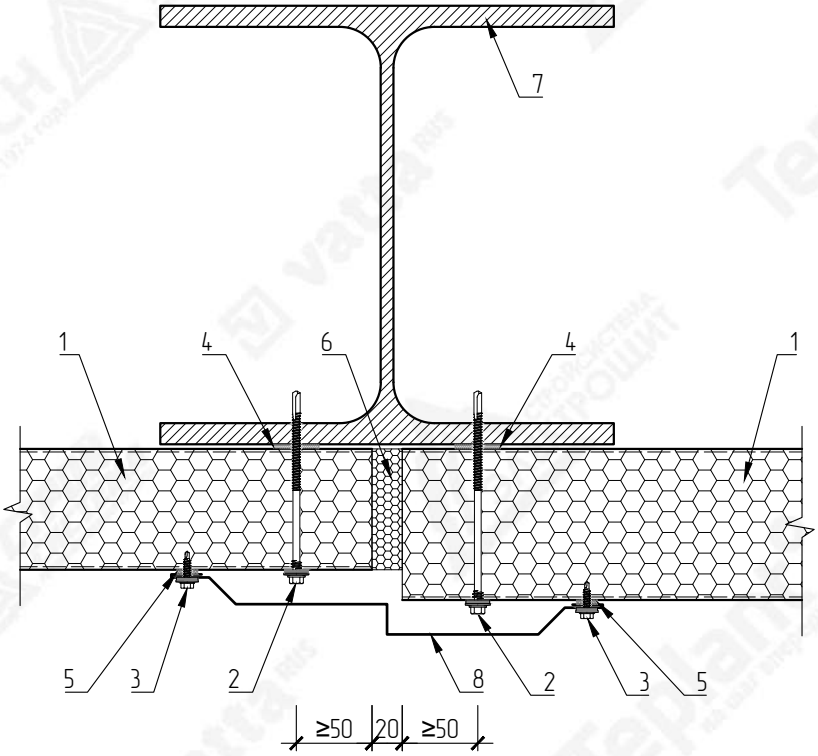

№ поз.	Наименование элемента	Маркировка элемента
1	Стеновая сэндвич-панель с утеплителем из пенополиизоциануратa	Teplant
2	Самосверлящий шуруп	Тип 2
3	Самосверлящий шуруп	Тип 1
4	Лента уплотнительная	ППЭ 3х30
5	Лента уплотнительная	ППЭ 2х9
6	Монтажная пена	
7	Металлические конструкции	
8	Фасонный элемент	НСП30-1

ВНИМАНИЕ!
Элементы металлического каркаса показаны условно.
Данный каталог носит рекомендательный характер. Узлы каталога типовые, подлежат проверке и доработке (при необходимости).
Проектирование по каждому отдельному объекту выполняется лицензированной проектной организацией.
Промышленная Группа Teplant оставляет за собой право корректировки данного издания без предварительного уведомления.

Взам. инв. N

Подпись и дата

Инв. N подл.

Изм.	Кол.уч	Лист	№Док	Подпись	Дата

Каталог технических решений
Трехслойные сэндвич-панели с утеплителем из пенополиизоциануратa (ПИР)
Промышленной Группы Teplant

Узлы трехслойных стеновых сэндвич-панелей

Стадия	Лист	Листов
	63	-

СП30. Вертикальный стык панелей разной толщины (горизонтальный монтаж)

Teplant ПРОМЫШЛЕННАЯ ГРУППА

НСПЗО-1
Развертка элемента 140+A+A+L мм

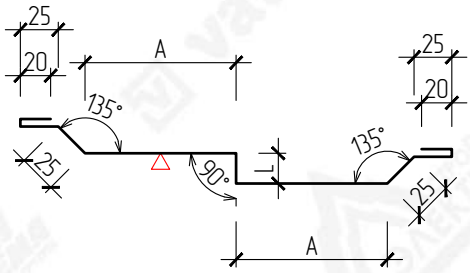

▽ – Сторона окраса фасонного элемента
L – Размер по проекту (min 20 мм)

Маркировка	Размер (A), мм	Развертка, мм
НСПЗО-1-70	70	280+L
НСПЗО-1-80	80	300+L
НСПЗО-1-90	90	320+L
НСПЗО-1-100	100	340+L
НСПЗО-1-110	110	360+L

ВНИМАНИЕ!
Данный каталог носит рекомендательный характер. Фасонные элементы каталога типовые, подлежат проверке и доработке (при необходимости). Проектирование по каждому отдельному объекту выполняется лицензированной проектной организацией. Промышленная Группа Teplant оставляет за собой право корректировки данного издания без предварительного уведомления.

Взам. инв. N

Подпись и дата

Инв. N подл.

Изм.	Кол.уч	Лист	№Док	Подпись	Дата

Каталог технических решений
Трехслойные сэндвич-панели с утеплителем из пенополиизоциануратa (ПИР)
Промышленной Группы Teplant

Узлы трехслойных стеновых сэндвич-панелей

Стадия	Лист	Листов
	64	-

СПЗО. Фасонный элемент

Teplant ПРОМЫШЛЕННАЯ ГРУППА

СП31. Вертикальный стык панелей разной толщины

Вертикальный монтаж

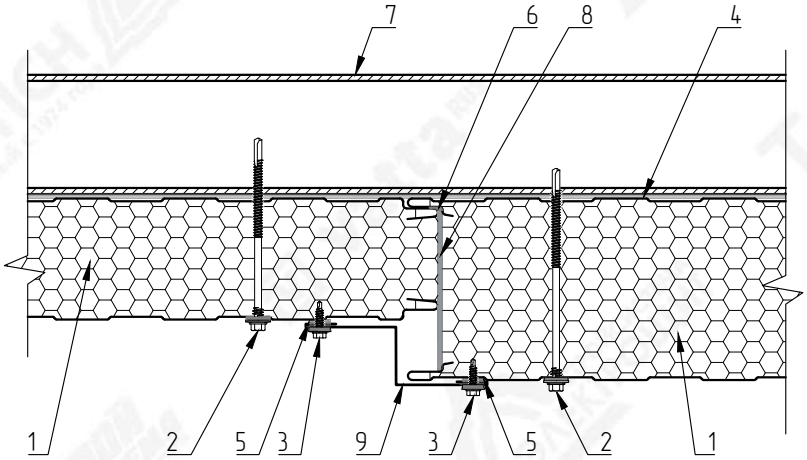

№ поз.	Наименование элемента	Маркировка элемента
1	Стеновая сэндвич-панель с утеплителем из пенополиизоциануратa	Teplant
2	Самосверлящий шуруп	Тип 2
3	Самосверлящий шуруп	Тип 1
4	Лента уплотнительная	ППЭ 3х30
5	Лента уплотнительная	ППЭ 2х9
6	Герметик силиконовый	
7	Металлические конструкции	
8	Лента уплотнительная	ППУ
9	Фасонный элемент	НСП31-1

ВНИМАНИЕ!
Элементы металлического каркаса показаны условно.
Данный каталог носит рекомендательный характер. Узлы каталога типовые, подлежат проверке и доработке (при необходимости).
Проектирование по каждому отдельному объекту выполняется лицензированной проектной организацией.
Промышленная Группа Teplant оставляет за собой право корректировки данного издания без предварительного уведомления.

Взам. инв. N

Подпись и дата

Инв. N подл.

Изм.	Кол.уч	Лист	№Док	Подпись	Дата

Каталог технических решений
Трехслойные сэндвич-панели с утеплителем из пенополиизоциануратa (ПИР)
Промышленной Группы Teplant

Узлы трехслойных стеновых сэндвич-панелей

Стадия	Лист	Листов
	65	-

СП31. Вертикальный стык панелей разной толщины (вертикальный монтаж)

Teplant ПРОМЫШЛЕННАЯ ГРУППА

НСП31-1
Развертка элемента 160+А мм

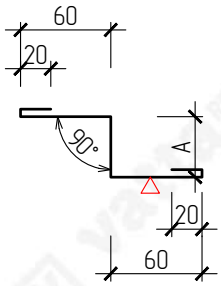

▽ – Сторона окраса фасонного элемента

Маркировка	Размер (А), мм	Развертка, мм
НСП31-1-20	20	180
НСП31-1-30	30	190
НСП31-1-40	40	200
НСП31-1-50	50	210
НСП31-1-60	60	220
НСП31-1-70	70	230
НСП31-1-80	80	240
НСП31-1-90	90	250
НСП31-1-100	100	260
НСП31-1-110	110	270
НСП31-1-120	120	280
НСП31-1-130	130	290
НСП31-1-140	140	300
НСП31-1-150	150	310
НСП31-1-160	160	320
НСП31-1-170	170	330
НСП31-1-180	180	340
НСП31-1-190	190	350
НСП31-1-200	200	360
НСП31-1-210	210	370
НСП31-1-220	220	380
НСП31-1-230	230	390
НСП31-1-240	240	400
НСП31-1-250	250	410

ВНИМАНИЕ!
Данный каталог носит рекомендательный характер. Фасонные элементы каталога типовые, подлежат проверке и доработке (при необходимости). Проектирование по каждому отдельному объекту выполняется лицензированной проектной организацией.
Промышленная Группа Teplant оставляет за собой право корректировки данного издания без предварительного уведомления.

Взам. инв. N

Подпись и дата

Инв. N подл.

Изм.	Кол.уч	Лист	№Док	Подпись	Дата

Каталог технических решений
Трехслойные сэндвич-панели с утеплителем из пенополиизоциануратa (ПИР)
Промышленной Группы Teplant

Узлы трехслойных стеновых сэндвич-панелей

Стадия	Лист	Листов
	66	-

СП31. Фасонный элемент

Teplant ПРОМЫШЛЕННАЯ ГРУППА

СП32. Горизонтальный стык панелей разной толщины

Горизонтальный монтаж

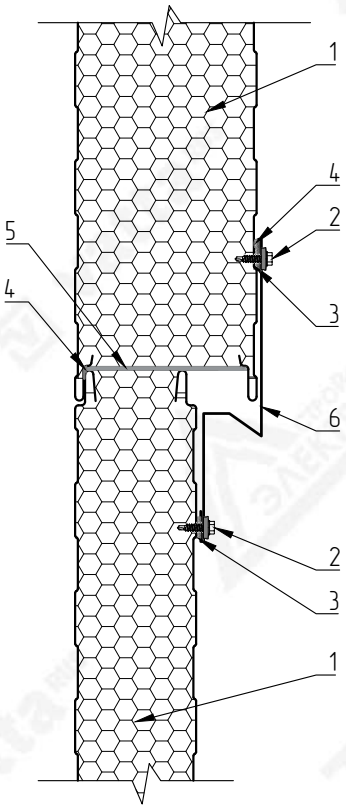

№ поз.	Наименование элемента	Маркировка элемента
1	Стеновая сэндвич-панель с утеплителем из пенополиизоцианурата	Teplant
2	Самосверлящий шуруп	Тип 1
3	Лента уплотнительная	ППЭ 2х9
4	Герметик силиконовый	
5	Лента уплотнительная	ППУ
6	Фасонный элемент	НСП32-1

ВНИМАНИЕ!
Элементы металлического каркаса показаны условно.
Данный каталог носит рекомендательный характер. Узлы каталога типовые, подлежат проверке и доработке (при необходимости).
Проектирование по каждому отдельному объекту выполняется лицензированной проектной организацией.
Промышленная Группа Teplant оставляет за собой право корректировки данного издания без предварительного уведомления.

Взам. инв. N

Подпись и дата

Инв. N подл.

Изм.	Кол.уч	Лист	№Док	Подпись	Дата

Каталог технических решений
Трехслойные сэндвич-панели с утеплителем из пенополиизоцианурата (ПИР)
Промышленной Группы Teplant

Узлы трехслойных стеновых сэндвич-панелей

Стадия	Лист	Листов
	67	-

СП32. Горизонтальный стык панелей разной толщины (горизонтальный монтаж)

Teplant ПРОМЫШЛЕННАЯ ГРУППА

НСП32-1
Развертка элемента 200+А мм

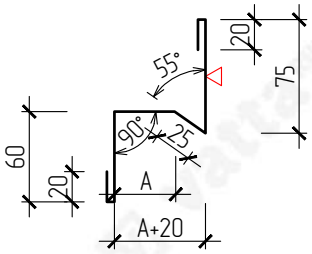

▽ – Сторона окраса фасонного элемента

Маркировка	Размер (А), мм	Развертка, мм
НСП32-1-20	20	220
НСП32-1-30	30	230
НСП32-1-40	40	240
НСП32-1-50	50	250
НСП32-1-60	60	260
НСП32-1-70	70	270
НСП32-1-80	80	280
НСП32-1-90	90	290
НСП32-1-100	100	300
НСП32-1-110	110	310
НСП32-1-120	120	320
НСП32-1-130	130	330
НСП32-1-140	140	340
НСП32-1-150	150	350
НСП32-1-160	160	360
НСП32-1-170	170	370
НСП32-1-180	180	380
НСП32-1-190	190	390
НСП32-1-200	200	400
НСП32-1-210	210	410
НСП32-1-220	220	420
НСП32-1-230	230	430

ВНИМАНИЕ!
Данный каталог носит рекомендательный характер. Фасонные элементы каталога типовые, подлежат проверке и доработке (при необходимости). Проектирование по каждому отдельному объекту выполняется лицензированной проектной организацией.
Промышленная Группа Teplant оставляет за собой право корректировки данного издания без предварительного уведомления.

Взам. инв. N

Подпись и дата

Инв. N подл.

Изм.	Кол.уч	Лист	№Док	Подпись	Дата

Каталог технических решений
Трехслойные сэндвич-панели с утеплителем из пенополиизоциануратa (ПИР)
Промышленной Группы Teplant

Узлы трехслойных стеновых сэндвич-панелей

Стадия	Лист	Листов
	68	-

СП32. Фасонный элемент

Teplant ПРОМЫШЛЕННАЯ ГРУППА

СП33. Крепление молниезащиты

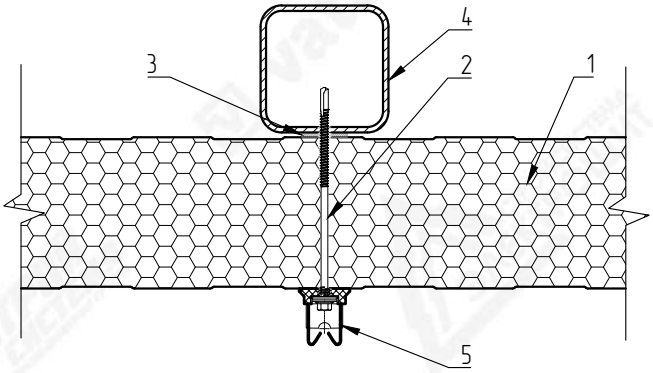

№ поз.	Наименование элемента	Маркировка элемента
1	Стеновая сэндвич-панель с утеплителем из пенополиизоцианурата	Teplant
2	Самосверлящий шуруп	Тип 2
3	Лента уплотнительная	ППЭ 3х30
4	Металлические конструкции	
5	Держатель провода	

ВНИМАНИЕ!
Элементы металлического каркаса показаны условно.
Данный каталог носит рекомендательный характер. Узлы каталога типовые, подлежат проверке и доработке (при необходимости).
Проектирование по каждому отдельному объекту выполняется лицензированной проектной организацией.
Промышленная Группа Teplant оставляет за собой право корректировки данного издания без предварительного уведомления.

Взам. инв. N

Подпись и дата

Инв. N подл.

Изм.	Кол.уч	Лист	№Док	Подпись	Дата

Каталог технических решений
Трехслойные сэндвич-панели с утеплителем из пенополиизоцианурата (ПИР)
Промышленной Группы Teplant

Узлы трехслойных стеновых сэндвич-панелей

Стадия	Лист	Листов
	69	-

СП33. Крепление молниезащиты

Teplant ПРОМЫШЛЕННАЯ ГРУППА

С34. Примыкание перегородки к кровле

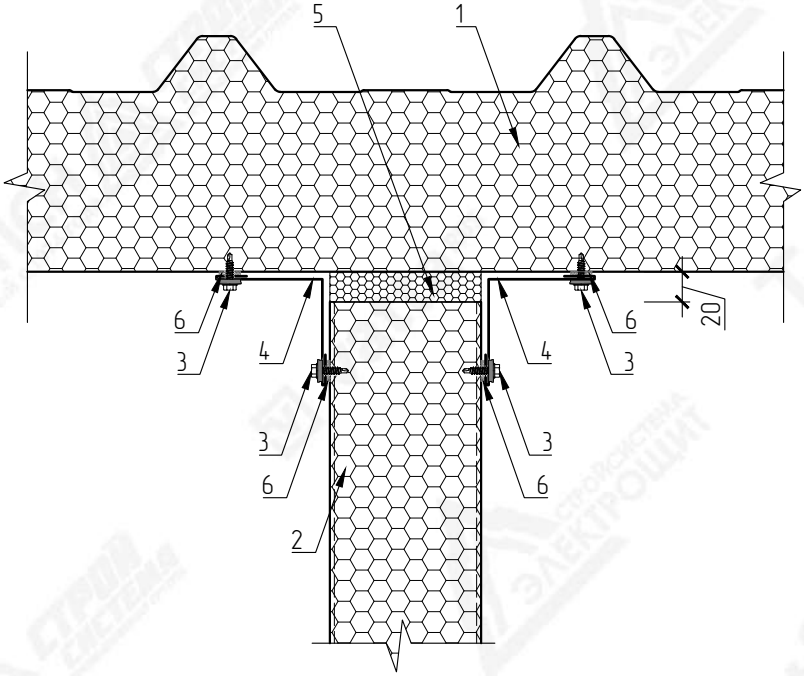

НС-6

Развертка элемента 180 мм

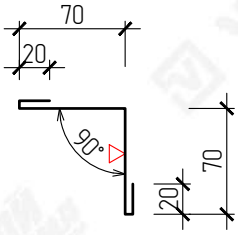

▽ – Сторона окраса фасонного элемента

№ поз.	Наименование элемента	Маркировка элемента
1	Кровельная сэндвич-панель с утеплителем из пенополиизоциануратa	Teplant
2	Стеновая сэндвич-панель с утеплителем из пенополиизоциануратa	Teplant
3	Самосверлящий шуруп	Тип 1
4	Фасонный элемент	НС-6
5	Монтажная пена	
6	Лента уплотнительная	ППЭ 2х9

ВНИМАНИЕ!
Элементы металлического каркаса показаны условно.
Данный каталог носит рекомендательный характер. Узлы каталога типовые, подлежат проверке и доработке (при необходимости).
Проектирование по каждому отдельному объекту выполняется лицензированной проектной организацией.
Промышленная Группа Teplant оставляет за собой право корректировки данного издания без предварительного уведомления.

Взам. инв. N

Подпись и дата

Инв. N подл.

Изм.	Кол.уч	Лист	№Док	Подпись	Дата

Каталог технических решений
Трехслойные сэндвич-панели с утеплителем из пенополиизоциануратa (ПИР)
Промышленной Группы Teplant

Узлы трехслойных стеновых сэндвич-панелей

Стадия	Лист	Листов
	70	-

С34. Примыкание перегородки к кровле

Teplant ПРОМЫШЛЕННАЯ ГРУППА

С35. Примыкание перегородки к кровле

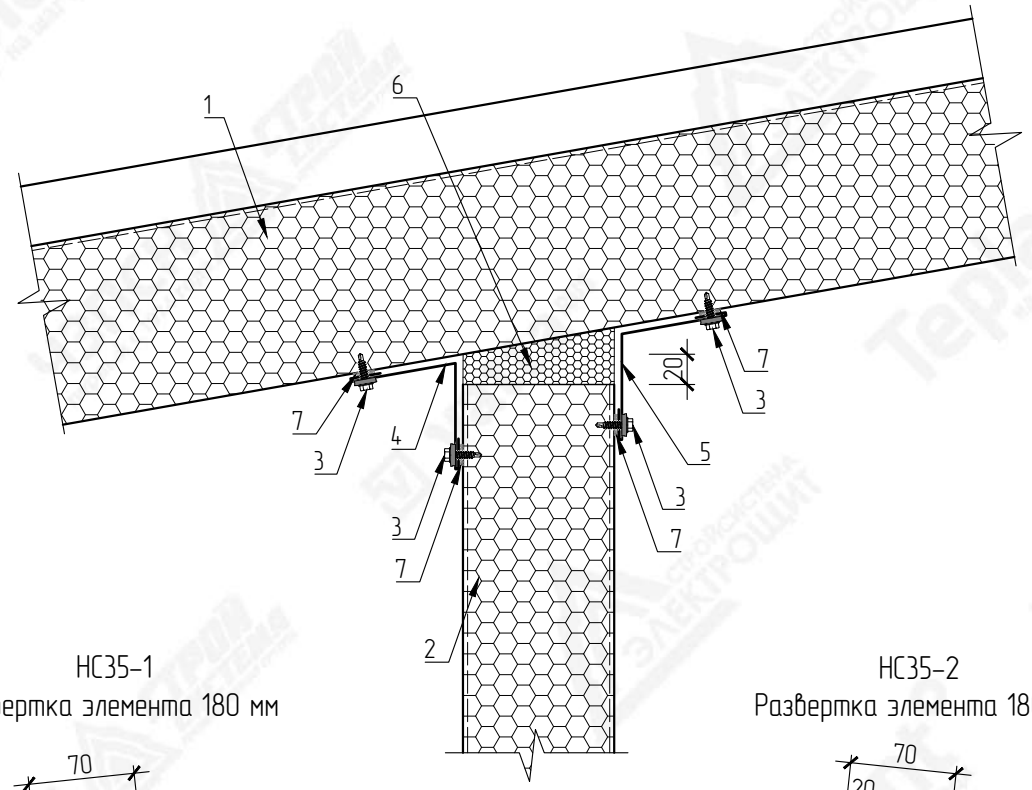

НС35-1
Развертка элемента 180 мм

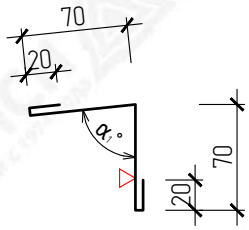

НС35-2
Развертка элемента 180 мм

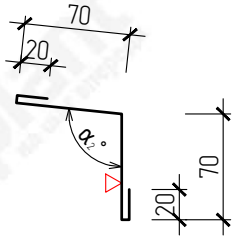

▽ – Сторона окраса фасонного элемента
$\alpha_{1,2}$ – Угол по проекту

№ поз.	Наименование элемента	Маркировка элемента
1	Кровельная сэндвич-панель с утеплителем из пенополиизоциануратa	Teplant
2	Стеновая сэндвич-панель с утеплителем из пенополиизоциануратa	Teplant
3	Самосверлящий шуруп	Тип 1
4	Фасонный элемент	НС35-1
5	Фасонный элемент	НС35-2
6	Монтажная пена	
7	Лента уплотнительная	ППЭ 2х9

ВНИМАНИЕ!
Элементы металлического каркаса показаны условно.
Данный каталог носит рекомендательный характер. Узлы каталога типовые, подлежат проверке и доработке (при необходимости).
Проектирование по каждому отдельному объекту выполняется лицензированной проектной организацией.
Промышленная Группа Teplant оставляет за собой право корректировки данного издания без предварительного уведомления.

Взам. инв. N

Подпись и дата

Инв. N подл.

Изм.	Кол.уч	Лист	№Док	Подпись	Дата

Каталог технических решений
Трехслойные сэндвич-панели с утеплителем из пенополиизоциануратa (ПИР)
Промышленной Группы Teplant

Узлы трехслойных стеновых сэндвич-панелей

Стадия	Лист	Листов
	71	-

С35. Примыкание перегородки к кровле

Teplant ПРОМЫШЛЕННАЯ ГРУППА

С36в. Примыкание перегородки к потолку из сэндвич-панелей

Вертикальный монтаж

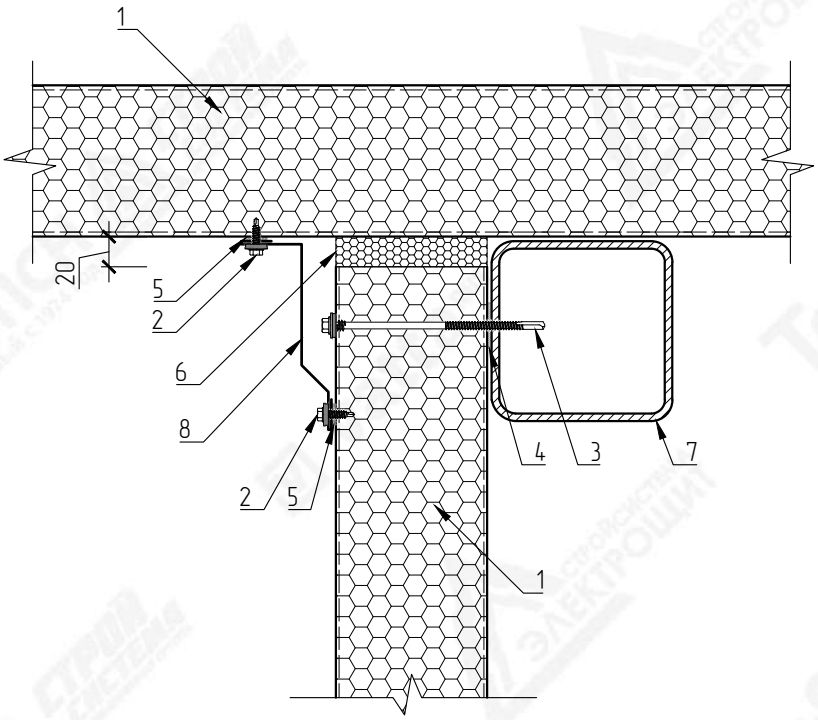

НС-10

Развертка элемента 230 мм

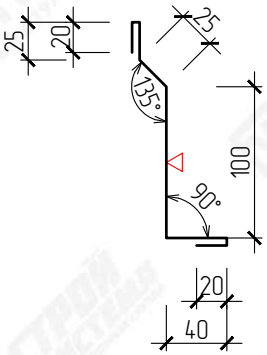

▽ – Сторона окраса фасонного элемента

№ поз.	Наименование элемента	Маркировка элемента
1	Стеновая сэндвич-панель с утеплителем из пенополиизоциануратa	Teplant
2	Самосверлящий шуруп	Тип 1
3	Самосверлящий шуруп	Тип 2
4	Лента уплотнительная	ППЭ 3х30
5	Лента уплотнительная	ППЭ 2х9
6	Монтажная пена	
7	Металлические конструкции	
8	Фасонный элемент	НС-10

ВНИМАНИЕ!
Элементы металлического каркаса показаны условно.
Данный каталог носит рекомендательный характер. Узлы каталога типовые, подлежат проверке и доработке (при необходимости).
Проектирование по каждому отдельному объекту выполняется лицензированной проектной организацией.
Промышленная Группа Teplant оставляет за собой право корректировки данного издания без предварительного уведомления.

Взам. инв. N

Подпись и дата

Инв. N подл.

Изм.	Кол.уч	Лист	№Док	Подпись	Дата

Каталог технических решений
Трехслойные сэндвич-панели с утеплителем из пенополиизоциануратa (ПИР)
Промышленной Группы Teplant

Узлы трехслойных стеновых сэндвич-панелей

Стадия	Лист	Листов
	72	-

С36в. Примыкание перегородки к потолку из сэндвич-панелей (вертикальный монтаж)

Teplant ПРОМЫШЛЕННАЯ ГРУППА

С36г. Примыкание перегородки к потолку из сэндвич-панелей

Горизонтальный монтаж

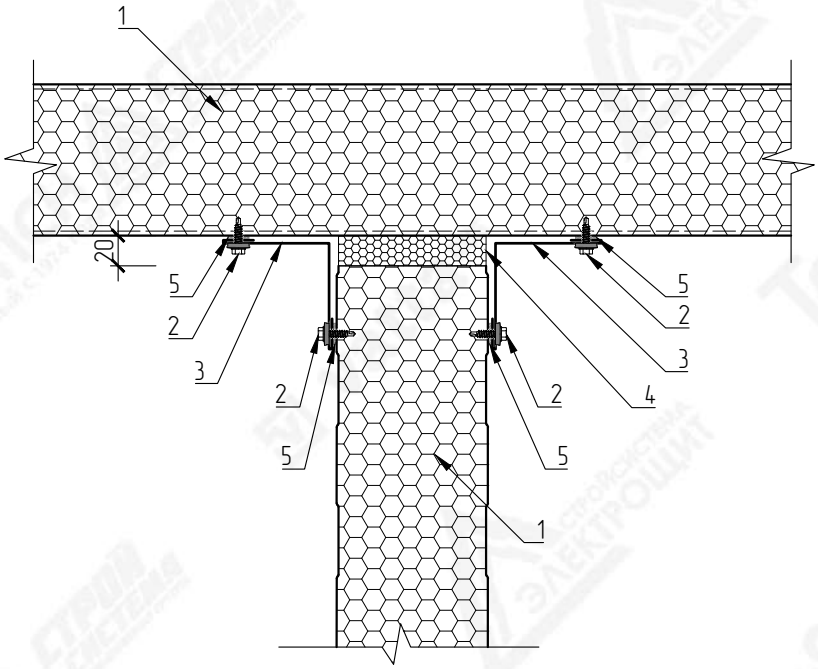

НС-6

Развертка элемента 180 мм

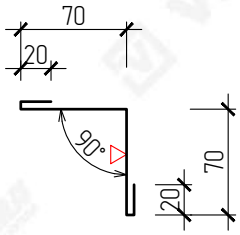

▽ – Сторона окраса фасонного элемента

№ поз.	Наименование элемента	Маркировка элемента
1	Стеновая сэндвич-панель с утеплителем из пенополиизоциануратa	Teplant
2	Самосверлящий шуруп	Тип 1
3	Фасонный элемент	НС-6
4	Монтажная пена	
5	Лента уплотнительная	ППЭ 2х9

ВНИМАНИЕ!
Элементы металлического каркаса показаны условно.
Данный каталог носит рекомендательный характер. Узлы каталога типовые, подлежат проверке и доработке (при необходимости).
Проектирование по каждому отдельному объекту выполняется лицензированной проектной организацией.
Промышленная Группа Teplant оставляет за собой право корректировки данного издания без предварительного уведомления.

Взам. инв. N

Подпись и дата

Инв. N подл.

Изм.	Кол.уч	Лист	№Док	Подпись	Дата

Каталог технических решений
Трехслойные сэндвич-панели с утеплителем из пенополиизоциануратa (ПИР)
Промышленной Группы Teplant

Узлы трехслойных стеновых сэндвич-панелей

Стадия	Лист	Листов
	73	-

С36г. Примыкание перегородки к потолку из сэндвич-панелей (горизонтальный монтаж)

Teplant ПРОМЫШЛЕННАЯ ГРУППА

Узлы трехслойных кровельных сэндвич-панелей

Схема маркировки узлов

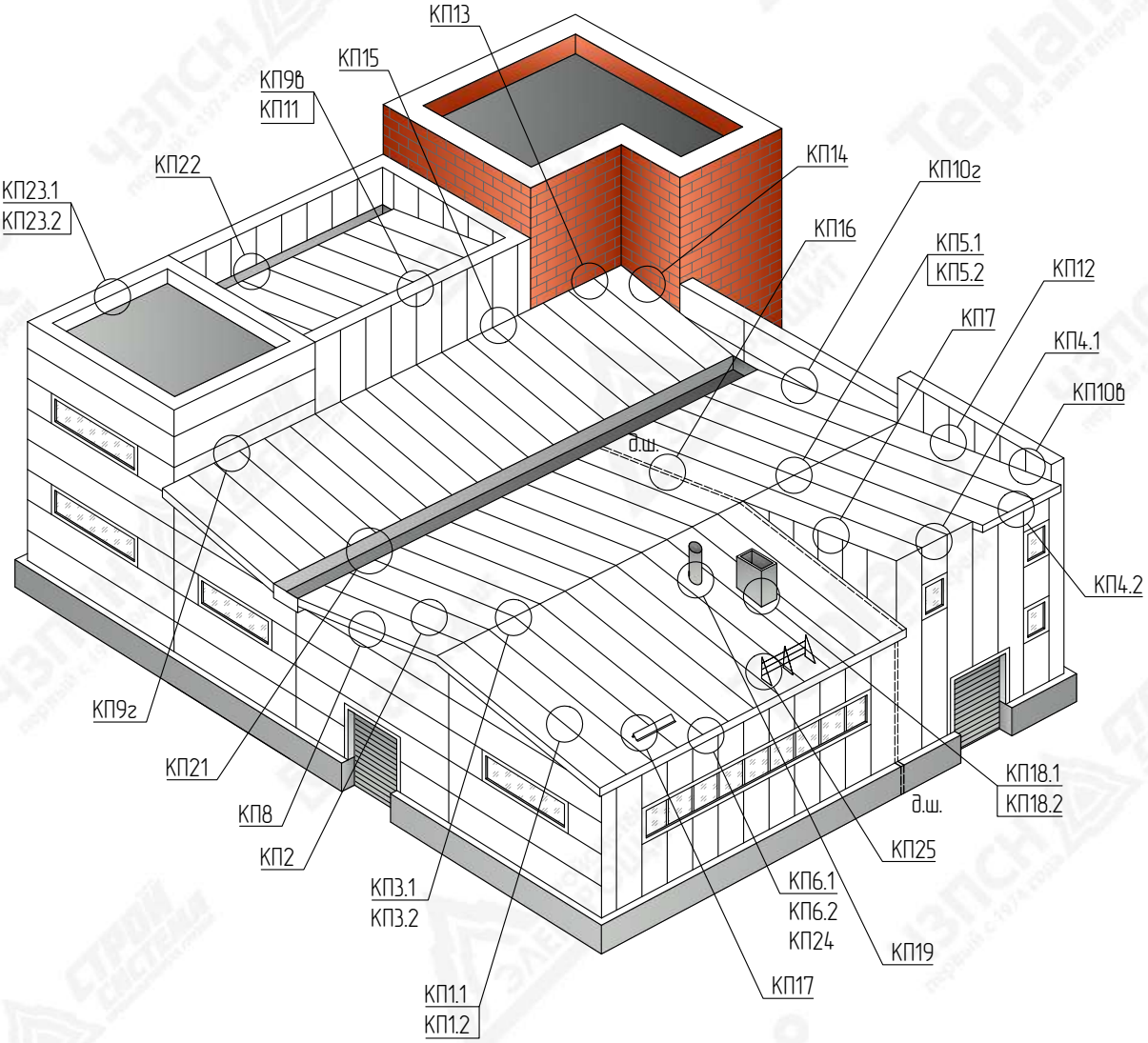

Взам. инв. N	Подпись и дата	Инв. N подл.

Изм.	Кол.уч	Лист	№Док	Подпись	Дата

Каталог технических решений
Трехслойные сэндвич-панели с утеплителем из пенополиизоциануратa (ПИР)
Промышленной Группы Teplant

Узлы трехслойных кровельных сэндвич-панелей

Стадия	Лист	Листов
	74	-

Схема маркировки узлов

Teplant ПРОМЫШЛЕННАЯ ГРУППА

КП1.1. Герметизация замкового соединения

Замок Тип 1

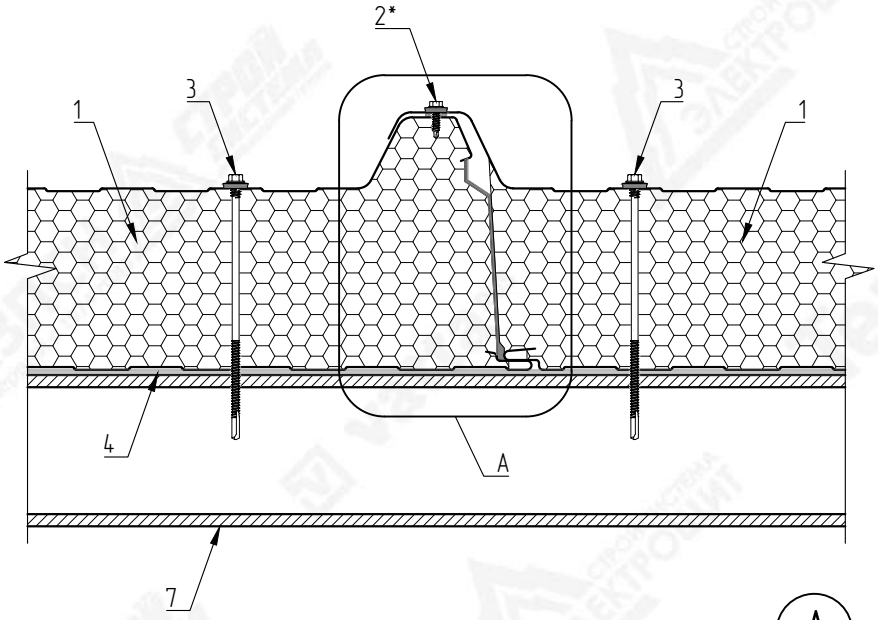

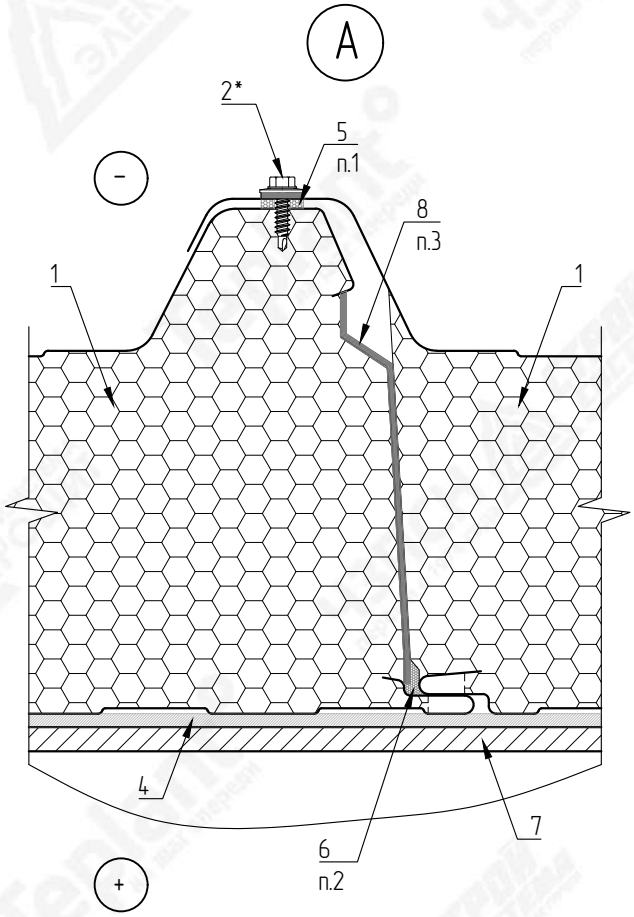

* – Самосверлящий шуруп Тип 1 установить в замок кровельных панелей с шагом не более 500 мм

1. Герметизация внешнего замкового соединения во всех случаях.
2. Герметизация внутреннего замкового соединения во всех случаях.
3. Лента уплотнительная наносится при монтаже.

№ поз.	Наименование элемента	Маркировка элемента
1	Кровельная сэндвич-панель с утеплителем из пенополиизоциануратa	Teplant
2	Самосверлящий шуруп	Тип 1
3	Самосверлящий шуруп	Тип 2
4	Лента уплотнительная	ППЭ 3х30
5	Лента уплотнительная	ППЭ 2х9
6	Герметик силиконовый	
7	Металлические конструкции	
8	Лента уплотнительная	ППУ

ВНИМАНИЕ!
Элементы металлического каркаса показаны условно.
Данный каталог носит рекомендательный характер. Узлы каталога типовые, подлежат проверке и доработке (при необходимости).
Проектирование по каждому отдельному объекту выполняется лицензированной проектной организацией.
Промышленная Группа Teplant оставляет за собой право корректировки данного издания без предварительного уведомления.

Взам. инв. N

Подпись и дата

Инв. N подл.

Изм.	Кол.уч	Лист	№Док	Подпись	Дата

Каталог технических решений
Трехслойные сэндвич-панели с утеплителем из пенополиизоциануратa (ПИР)
Промышленной Группы Teplant

Узлы трехслойных кровельных сэндвич-панелей

Стадия	Лист	Листов
	75	-

КП1.1. Герметизация замкового соединения.
Замок Тип 1

Teplant ПРОМЫШЛЕННАЯ ГРУППА

КП1.2. Герметизация замкового соединения

Замок Тип 2

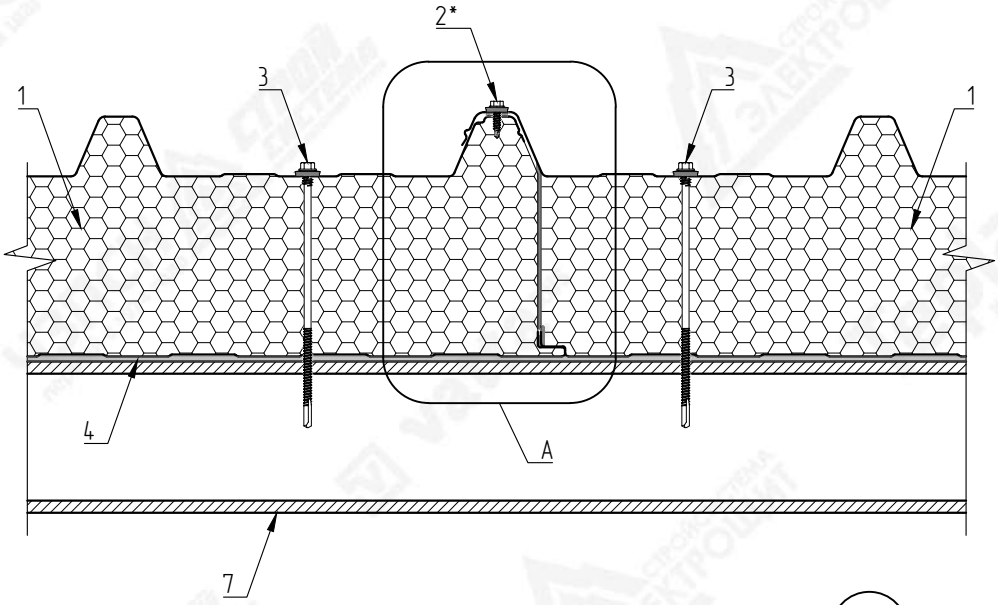

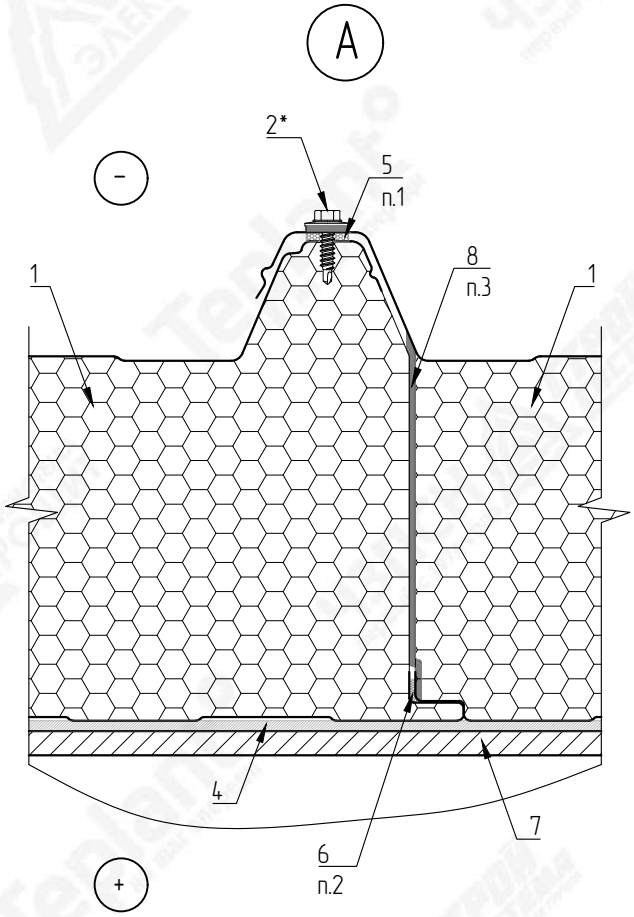

* – Самосверлящий шуруп Тип 1 установить в замок кровельных панелей с шагом не более 500 мм

1. Герметизация внешнего замкового соединения во всех случаях.
2. Герметизация внутреннего замкового соединения во всех случаях.
3. Лента уплотнительная наносится на производстве.

№ поз.	Наименование элемента	Маркировка элемента
1	Кровельная сэндвич-панель с утеплителем из пенополиизоциануратa	Teplant
2	Самосверлящий шуруп	Тип 1
3	Самосверлящий шуруп	Тип 2
4	Лента уплотнительная	ППЭ 3х30
5	Лента уплотнительная	ППЭ 2х9
6	Герметик силиконовый	
7	Металлические конструкции	
8	Лента уплотнительная	ППУ

ВНИМАНИЕ!
Элементы металлического каркаса показаны условно.
Данный каталог носит рекомендательный характер. Узлы каталога типовые, подлежат проверке и доработке (при необходимости).
Проектирование по каждому отдельному объекту выполняется лицензированной проектной организацией.
Промышленная Группа Teplant оставляет за собой право корректировки данного издания без предварительного уведомления.

Взам. инв. N

Подпись и дата

Инв. N подл.

Изм.	Кол.уч	Лист	№Док	Подпись	Дата

Каталог технических решений
Трехслойные сэндвич-панели с утеплителем из пенополиизоциануратa (ПИР)
Промышленной Группы Teplant

Узлы трехслойных кровельных сэндвич-панелей

Стадия	Лист	Листов
	76	-

КП1.2. Герметизация замкового соединения.
Замок Тип 2

Teplant ПРОМЫШЛЕННАЯ ГРУППА

КП2. Крепление кровельных сэндвич-панелей к конструкциям

Вариант 1

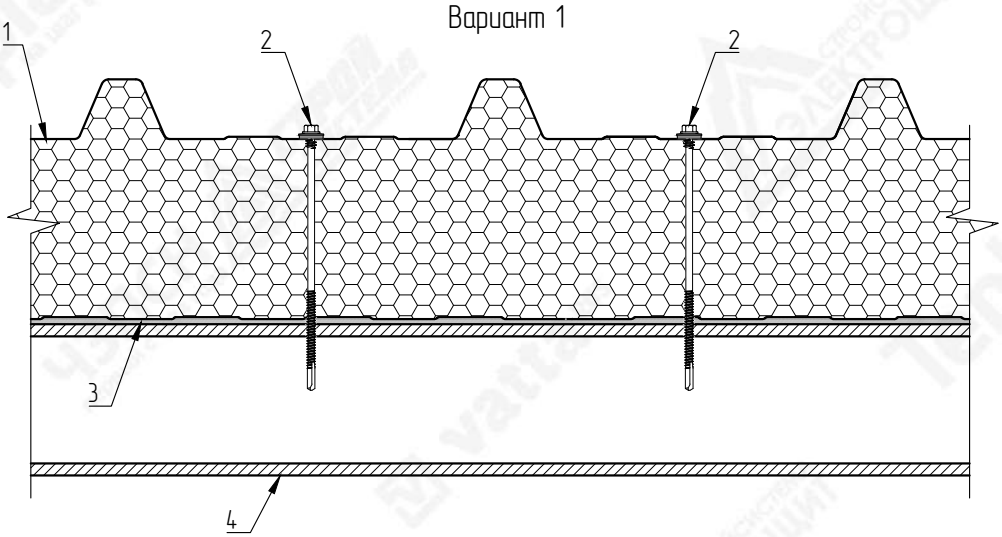

Вариант 2

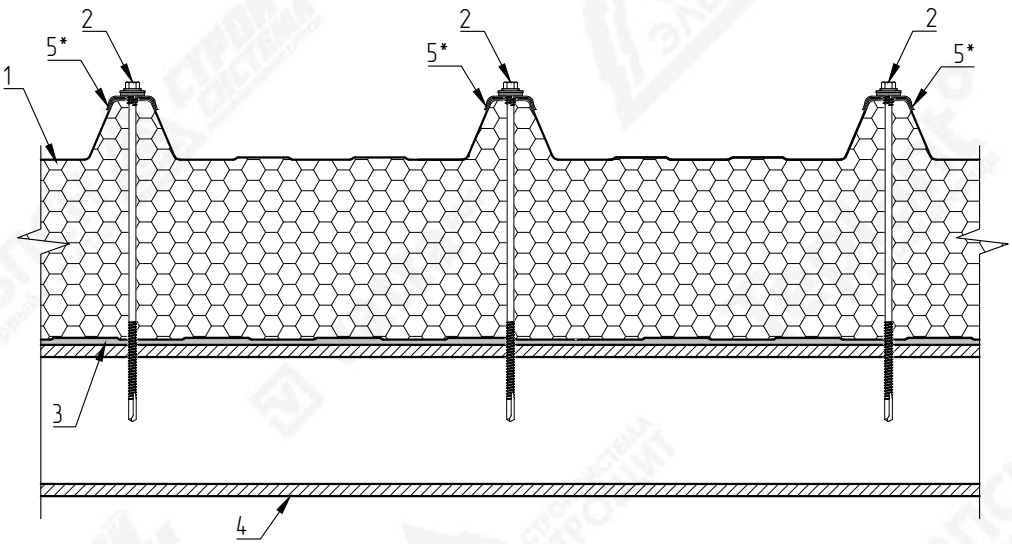

* – Трапециевидная накладка на гофр не входит в комплект поставки сэндвич-панелей

№ поз.	Наименование элемента	Маркировка элемента
1	Кровельная сэндвич-панель с утеплителем из пенополиизоциануратa	Teplant
2	Самосверлящий шуруп	Тип 2
3	Лента уплотнительная	ППЭ 3х30
4	Металлические конструкции	
5	Трапециевидная накладка на гофр	Тип 3

ВНИМАНИЕ!
Элементы металлического каркаса показаны условно.
Данный каталог носит рекомендательный характер. Узлы каталога типовые, подлежат проверке и доработке (при необходимости).
Проектирование по каждому отдельному объекту выполняется лицензированной проектной организацией.
Промышленная Группа Teplant оставляет за собой право корректировки данного издания без предварительного уведомления.

Взам. инв. N

Подпись и дата

Инв. N подл.

Изм.	Кол.уч	Лист	№Док	Подпись	Дата

Каталог технических решений
Трехслойные сэндвич-панели с утеплителем из пенополиизоциануратa (ПИР)
Промышленной Группы Teplant

Узлы трехслойных кровельных сэндвич-панелей

Стадия	Лист	Листов
	77	-

КП2. Крепление кровельных сэндвич-панелей к конструкциям

Teplant ПРОМЫШЛЕННАЯ ГРУППА

КП3.1. Конек двускатной кровли

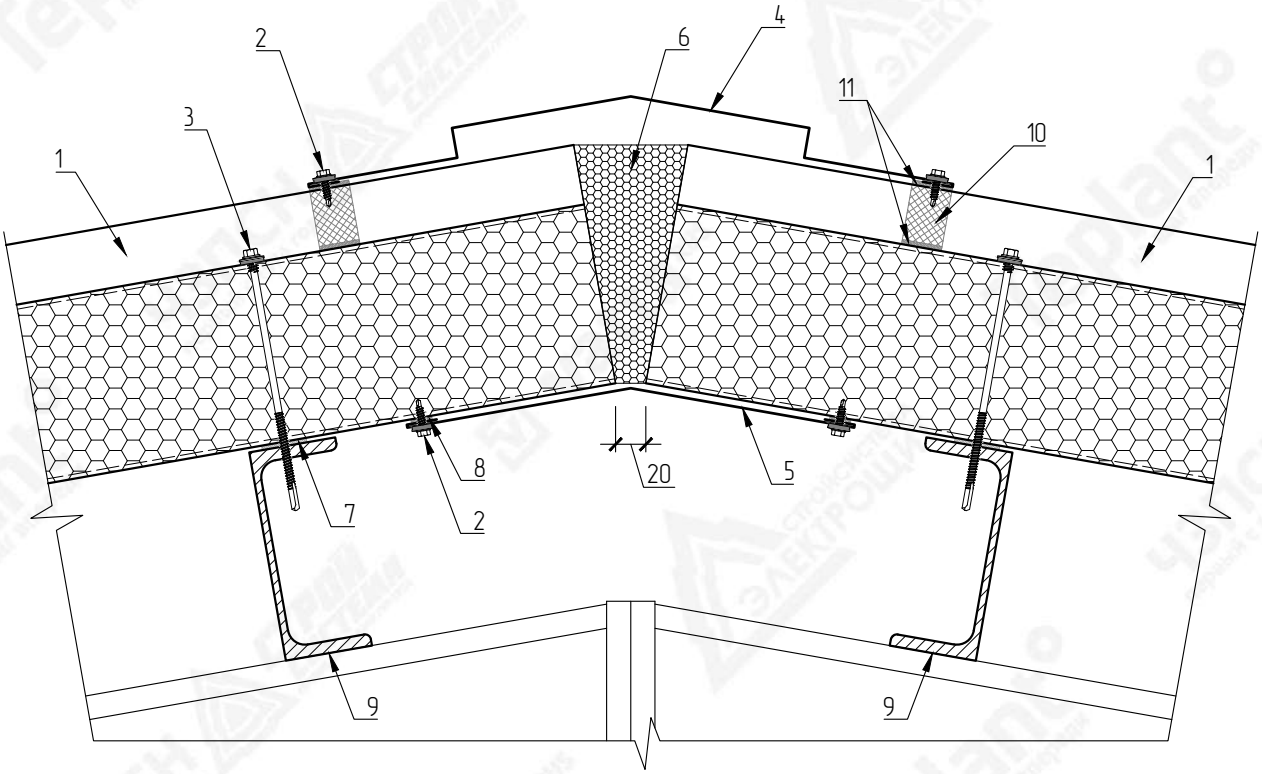

№ поз.	Наименование элемента	Маркировка элемента
1	Кровельная сэндвич-панель с утеплителем из пенополиизоциануратa	Teplant
2	Самосверлящий шуруп	Тип 1
3	Самосверлящий шуруп	Тип 2
4	Фасонный элемент	НКП3-1
5	Фасонный элемент	НКП3.1-1
6	Монтажная пена	
7	Лента уплотнительная	ППЭ 3х30
8	Лента уплотнительная	ППЭ 2х9
9	Металлические конструкции	
10	Мягкий профилеобразный кровельный уплотнитель (верхний)	
11	Герметик силиконовый	

ВНИМАНИЕ!
Элементы металлического каркаса показаны условно.
Данный каталог носит рекомендательный характер. Узлы каталога типовые, подлежат проверке и доработке (при необходимости).
Проектирование по каждому отдельному объекту выполняется лицензированной проектной организацией.
Промышленная Группа Teplant оставляет за собой право корректировки данного издания без предварительного уведомления.

Взам. инв. N

Подпись и дата

Инв. N подл.

Изм.	Кол.уч	Лист	№Док	Подпись	Дата

Каталог технических решений
Трехслойные сэндвич-панели с утеплителем из пенополиизоциануратa (ПИР)
Промышленной Группы Teplant

Узлы трехслойных кровельных сэндвич-панелей

Стадия	Лист	Листов
	78	-

КП3.1. Конек двускатной кровли

Teplant ПРОМЫШЛЕННАЯ ГРУППА

К3.2. Конек двускатной кровли

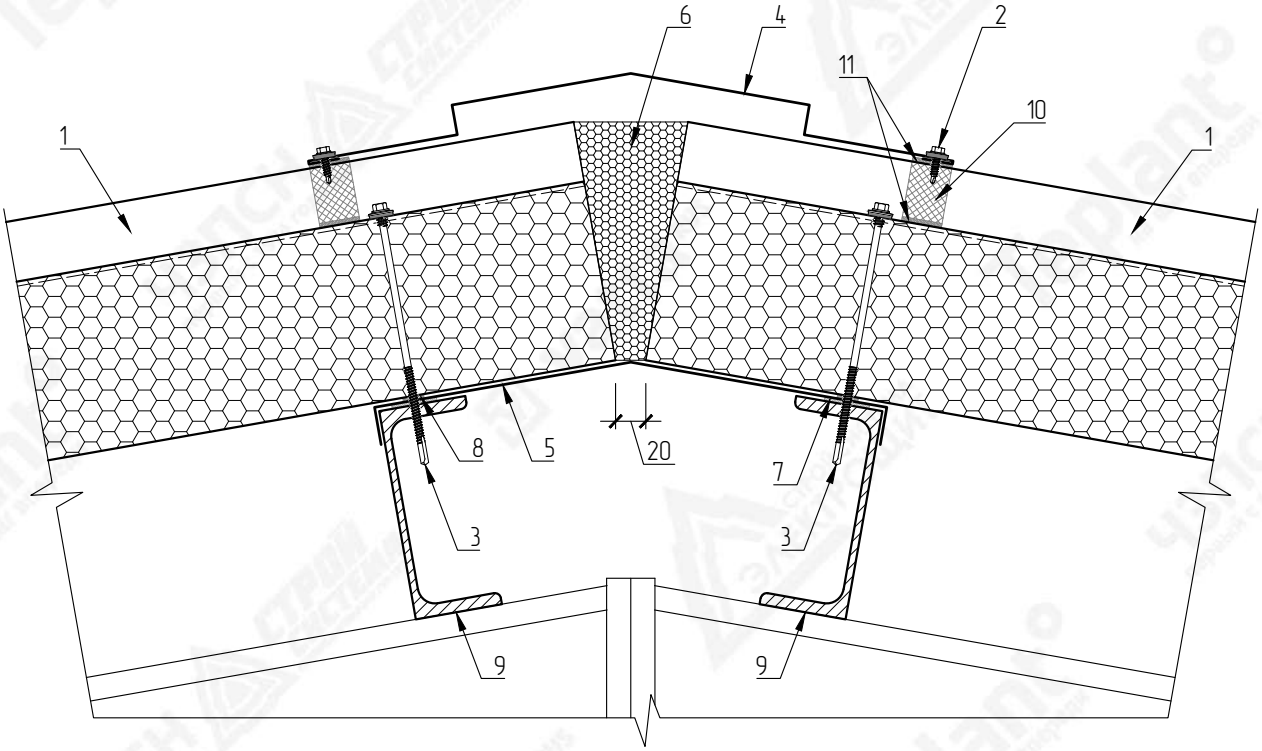

№ поз.	Наименование элемента	Маркировка элемента
1	Кровельная сэндвич-панель с утеплителем из пенополиизоциануратa	Teplant
2	Самосверлящий шуруп	Тип 1
3	Самосверлящий шуруп	Тип 2
4	Фасонный элемент	НКП3-1
5	Фасонный элемент	НКП3.2-1
6	Монтажная пена	
7	Лента уплотнительная	ППЭ 3х30
8	Лента уплотнительная	ППЭ 2х9
9	Металлические конструкции	
10	Мягкий профилеобразный кровельный уплотнитель (верхний)	
11	Герметик силиконовый	

ВНИМАНИЕ!
Элементы металлического каркаса показаны условно.
Данный каталог носит рекомендательный характер. Узлы каталога типовые, подлежат проверке и доработке (при необходимости).
Проектирование по каждому отдельному объекту выполняется лицензированной проектной организацией.
Промышленная Группа Teplant оставляет за собой право корректировки данного издания без предварительного уведомления.

Взам. инв. N

Подпись и дата

Инв. N подл.

Изм.	Кол.уч	Лист	№Док	Подпись	Дата

Каталог технических решений
Трехслойные сэндвич-панели с утеплителем из пенополиизоциануратa (ПИР)
Промышленной Группы Teplant

Узлы трехслойных кровельных сэндвич-панелей

Стадия	Лист	Листов
	79	-

К3.2. Конек двускатной кровли

Teplant ПРОМЫШЛЕННАЯ ГРУППА

НКП3-1
Развертка элемента 520 мм

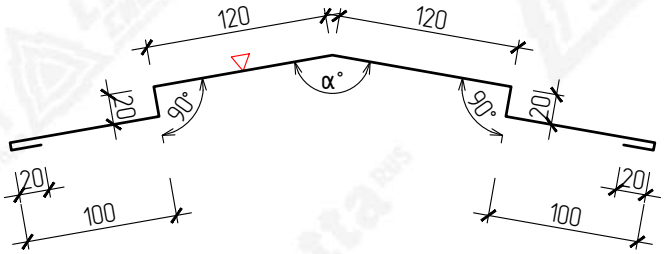

НКП3.1-1
Развертка элемента 340 мм

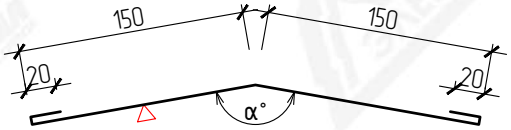

НКП3.2-1
Развертка элемента 50+L+L мм

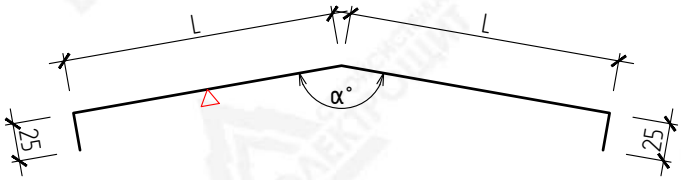

ВНИМАНИЕ!
Данный каталог носит рекомендательный характер. Фасонные элементы каталога типовые, подлежат проверке и доработке (при необходимости). Проектирование по каждому отдельному объекту выполняется лицензированной проектной организацией. Промышленная Группа Teplant оставляет за собой право корректировки данного издания без предварительного уведомления.

▽ – Сторона окраса фасонного элемента
α – Угол по проекту
L – Размер по проекту

Взам. инв. N	Подпись и дата	Инв. N подл.

Изм.	Кол.уч	Лист	№Док	Подпись	Дата

Каталог технических решений
Трехслойные сэндвич-панели с утеплителем из пенополиизоциануратa (ПИР)
Промышленной Группы Teplant

Узлы трехслойных кровельных сэндвич-панелей

Стадия	Лист	Листов
	80	-

КП3. Фасонные элементы

Teplant ПРОМЫШЛЕННАЯ ГРУППА

КП4.1. Конек односкатной кровли

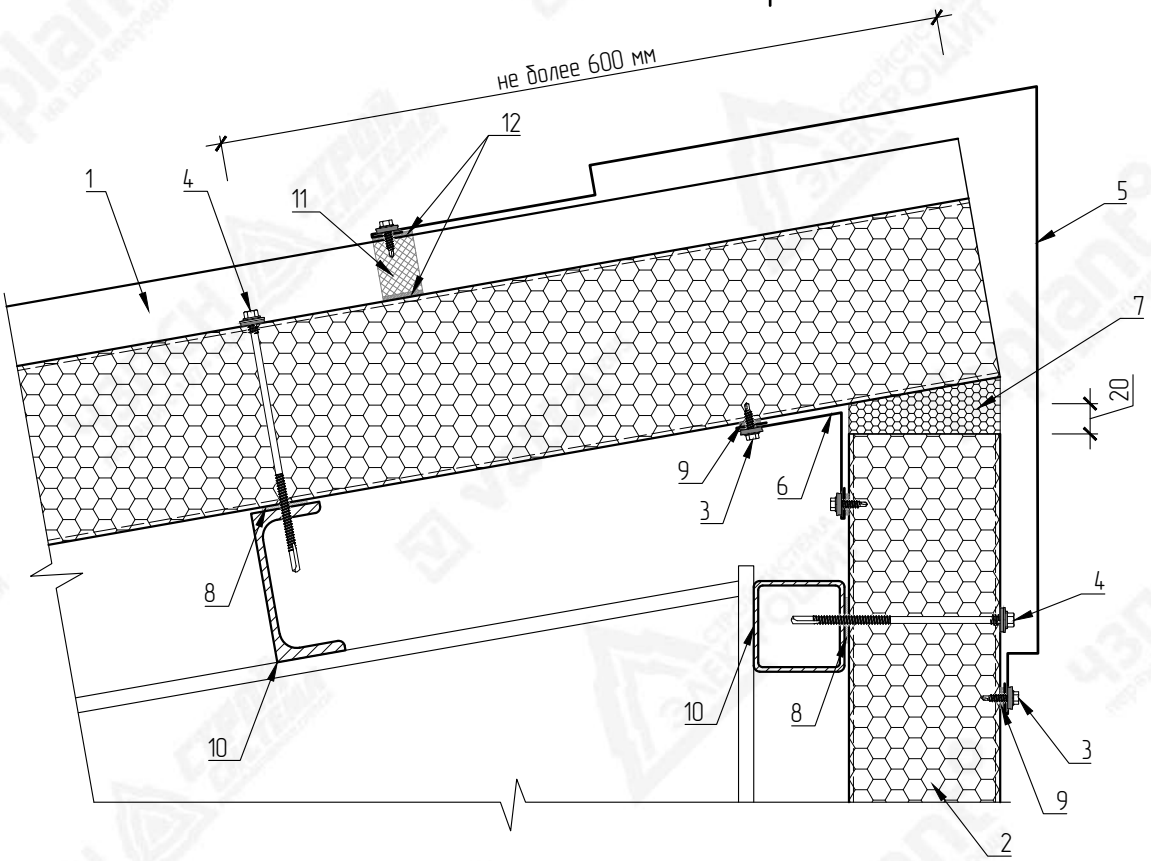

№ поз.	Наименование элемента	Маркировка элемента
1	Кровельная сэндвич-панель с утеплителем из пенополиизоциануратa	Teplant
2	Стеновая сэндвич-панель с утеплителем из пенополиизоциануратa	Teplant
3	Самосверлящий шуруп	Тип 1
4	Самосверлящий шуруп	Тип 2
5	Фасонный элемент	НКПЗ-1
6	Фасонный элемент	НКП-1
7	Монтажная пена	
8	Лента уплотнительная	ППЭ 3х30
9	Лента уплотнительная	ППЭ 2х9
10	Металлические конструкции	
11	Мягкий профилеобразный кровельный уплотнитель (верхний)	
12	Герметик силиконовый	

ВНИМАНИЕ!
Элементы металлического каркаса показаны условно.
Данный каталог носит рекомендательный характер. Узлы каталога типовые, подлежат проверке и доработке (при необходимости).
Проектирование по каждому отдельному объекту выполняется лицензированной проектной организацией.
Промышленная Группа Teplant оставляет за собой право корректировки данного издания без предварительного уведомления.

Взам. инв. N

Подпись и дата

Инв. N подл.

Изм.	Кол.уч	Лист	№Док	Подпись	Дата

Каталог технических решений
Трехслойные сэндвич-панели с утеплителем из пенополиизоциануратa (ПИР)
Промышленной Группы Teplant

Узлы трехслойных кровельных сэндвич-панелей

Стадия	Лист	Листов
	81	-

КП4.1 Конек односкатной кровли

Teplant ПРОМЫШЛЕННАЯ ГРУППА

НКП4.1-1
Развертка элемента 470+А мм

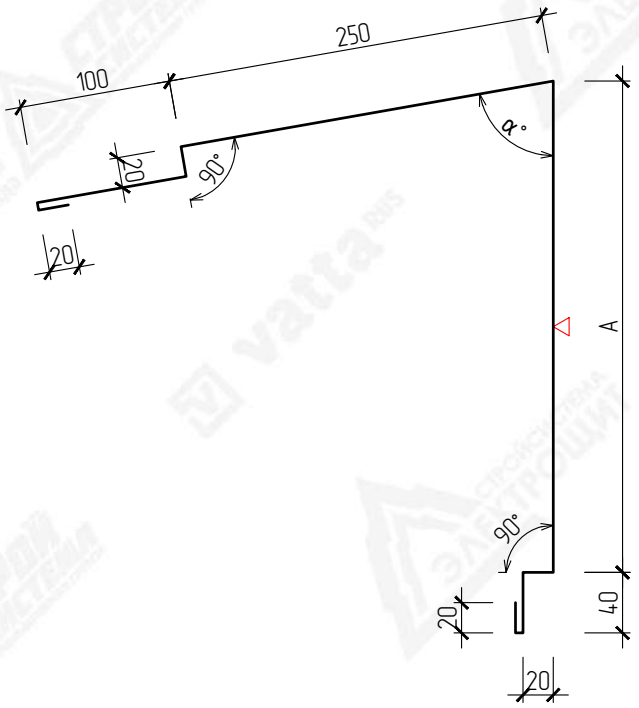

НКП-1
Развертка элемента 180 мм

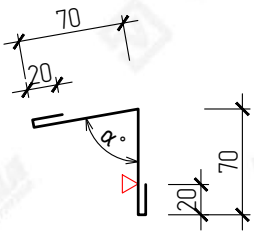

▽ – Сторона окраса фасонного элемента
α – Угол по проекту

Маркировка	Размер (А), мм	Развертка, мм
НКП3-1-30	265	735
НКП3-1-50	285	755
НКП3-1-60	295	765
НКП3-1-80	315	785
НКП3-1-100	335	805
НКП3-1-120	355	825
НКП3-1-150	385	855
НКП3-1-200	435	905
НКП3-1-220	455	925

ВНИМАНИЕ!
Данный каталог носит рекомендательный характер. Фасонные элементы каталога типовые, подлежат проверке и доработке (при необходимости). Проектирование по каждому отдельному объекту выполняется лицензированной проектной организацией.
Промышленная Группа Teplant оставляет за собой право корректировки данного издания без предварительного уведомления.

Взам. инв. N

Подпись и дата

Инв. N подл.

Изм.	Кол.уч	Лист	№Док	Подпись	Дата

Каталог технических решений
Трехслойные сэндвич-панели с утеплителем из пенополиизоциануратa (ПИР)
Промышленной Группы Teplant

Узлы трехслойных кровельных сэндвич-панелей

Стадия	Лист	Листов
	82	-

КП4.1 Фасонные элементы

Teplant ПРОМЫШЛЕННАЯ ГРУППА

КП4.2. Конек односкатной кровли

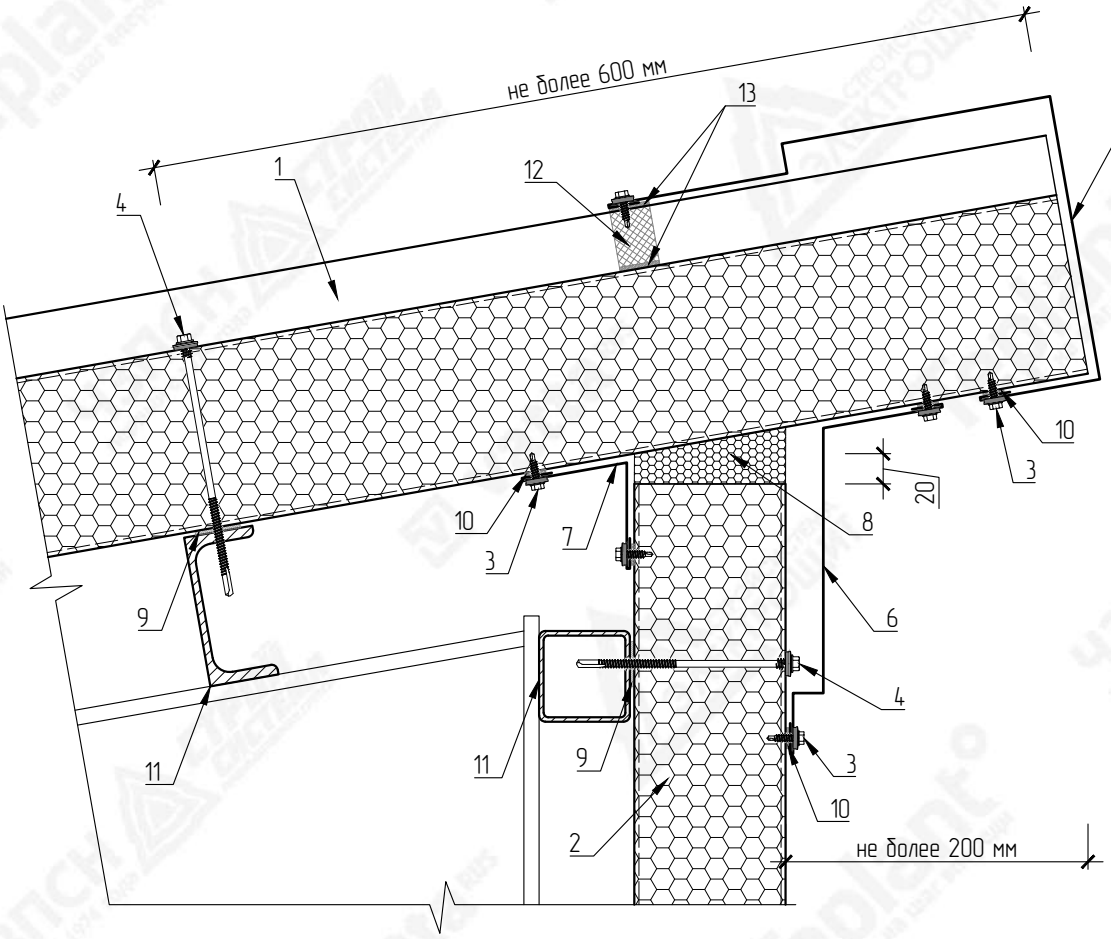

№ поз.	Наименование элемента	Маркировка элемента
1	Кровельная сэндвич-панель с утеплителем из пенополиизоциануратa	Teplant
2	Стеновая сэндвич-панель с утеплителем из пенополиизоциануратa	Teplant

№ поз.	Наименование элемента	Маркировка элемента
3	Самосверлящий шуруп	Тип 1
4	Самосверлящий шуруп	Тип 2
5	Фасонный элемент	НКП4-1
6	Фасонный элемент	НКП4-2
7	Фасонный элемент	НКП-1
8	Монтажная пена	
9	Лента уплотнительная	ППЭ 3х30
10	Лента уплотнительная	ППЭ 2х9
11	Металлические конструкции	
12	Мягкий профилеобразный кровельный уплотнитель (верхний)	
13	Герметик силиконовый	

ВНИМАНИЕ!
Элементы металлического каркаса показаны условно.
Данный каталог носит рекомендательный характер. Узлы каталога типовые, подлежат проверке и доработке (при необходимости).
Проектирование по каждому отдельному объекту выполняется лицензированной проектной организацией.
Промышленная Группа Teplant оставляет за собой право корректировки данного издания без предварительного уведомления.

Взам. инв. N

Подпись и дата

Инв. N подл.

Изм.	Кол.уч	Лист	№Док	Подпись	Дата

Каталог технических решений
Трехслойные сэндвич-панели с утеплителем из пенополиизоциануратa (ПИР)
Промышленной Группы Teplant

Узлы трехслойных кровельных сэндвич-панелей

Стадия	Лист	Листов
	83	-

КП4.2 Конек односкатной кровли

Teplant ПРОМЫШЛЕННАЯ ГРУППА

НКП4.2-1
Развертка элемента 440+А мм

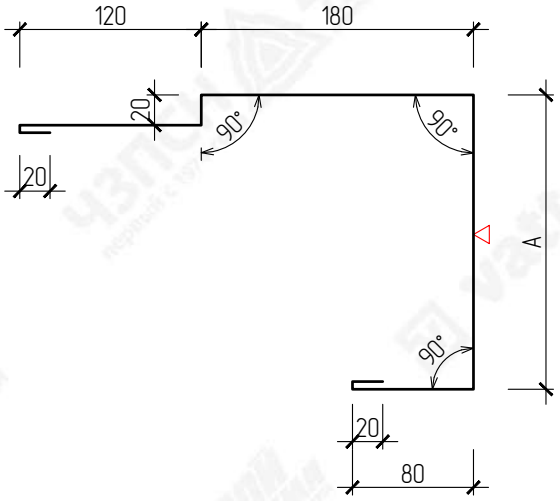

НКП4.2-2
Развертка элемента 340 мм

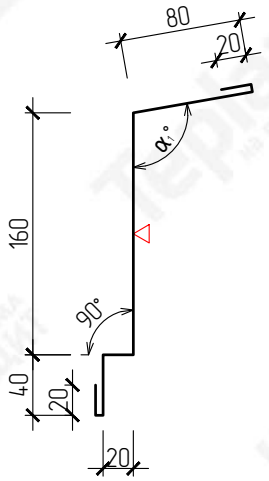

НКП-1
Развертка элемента 180 мм

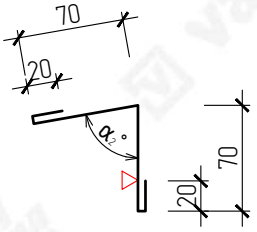

▽ – Сторона окраса фасонного элемента
$\alpha_{1\,2}$ – Угол по проекту

Маркировка	Размер (А), мм	Развертка, мм
НКП4-1-30	105	545
НКП4-1-50	125	565
НКП4-1-60	135	575
НКП4-1-80	155	595
НКП4-1-100	175	615
НКП4-1-120	195	635
НКП4-1-150	225	665
НКП4-1-200	275	715
НКП4-1-220	295	735

ВНИМАНИЕ!
Данный каталог носит рекомендательный характер. Фасонные элементы каталога типовые, подлежат проверке и доработке (при необходимости). Проектирование по каждому отдельному объекту выполняется лицензированной проектной организацией.
Промышленная Группа Teplant оставляет за собой право корректировки данного издания без предварительного уведомления.

Взам. инв. N

Подпись и дата

Инв. N подл.

Изм.	Кол.уч	Лист	№Док	Подпись	Дата

Каталог технических решений
Трехслойные сэндвич-панели с утеплителем из пенополиизоциануратa (ПИР)
Промышленной Группы Teplant

Узлы трехслойных кровельных сэндвич-панелей

Стадия	Лист	Листов
	84	-

КП4.2 Фасонные элементы

Teplant ПРОМЫШЛЕННАЯ ГРУППА

КП5.1. Стык кровельных сэндвич-панелей по длине

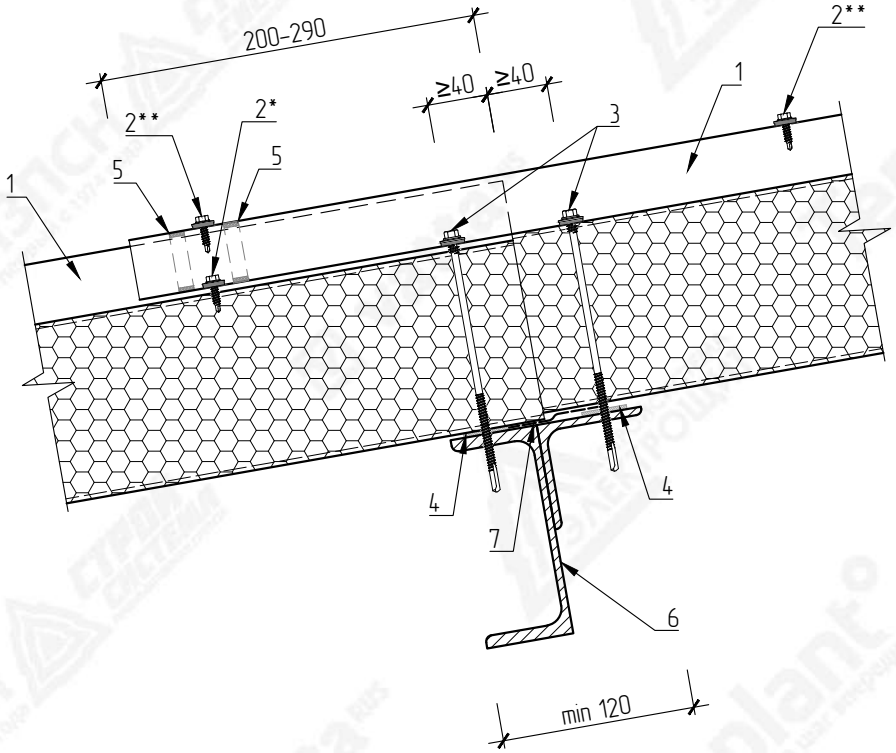

* – Установить по два самореза в каждый нижний гофр
** – В замок кровельных панелей, шаг не более 500 мм

№ поз.	Наименование элемента	Маркировка элемента
1	Кровельная сэндвич-панель с утеплителем из пенополиизоциануата	Teplant
2	Самосверлящий шуруп	Тип 1
3	Самосверлящий шуруп	Тип 2
4	Лента уплотнительная	ППЭ 3х30
5	Лента уплотнительная	ППЭ 2х9
6	Металлические конструкции	
7	Лента бутиловая гидро-пароизоляционная	ЛТ 1,5х60

ВНИМАНИЕ!
Элементы металлического каркаса показаны условно.
Данный каталог носит рекомендательный характер. Узлы каталога типовые, подлежат проверке и доработке (при необходимости).
Проектирование по каждому отдельному объекту выполняется лицензированной проектной организацией.
Промышленная Группа Teplant оставляет за собой право корректировки данного издания без предварительного уведомления.

Взам. инв. N

Подпись и дата

Инв. N подл.

Изм.	Кол.уч	Лист	№Док	Подпись	Дата

Каталог технических решений
Трехслойные сэндвич-панели с утеплителем из пенополиизоциануата (ПИР)
Промышленной Группы Teplant

Узлы трехслойных кровельных сэндвич-панелей

Стадия	Лист	Листов
	85	–

КП5.1. Стык кровельных сэндвич-панелей по длине

Teplant ПРОМЫШЛЕННАЯ ГРУППА

КП5.2. Стык кровельных сэндвич-панелей по длине

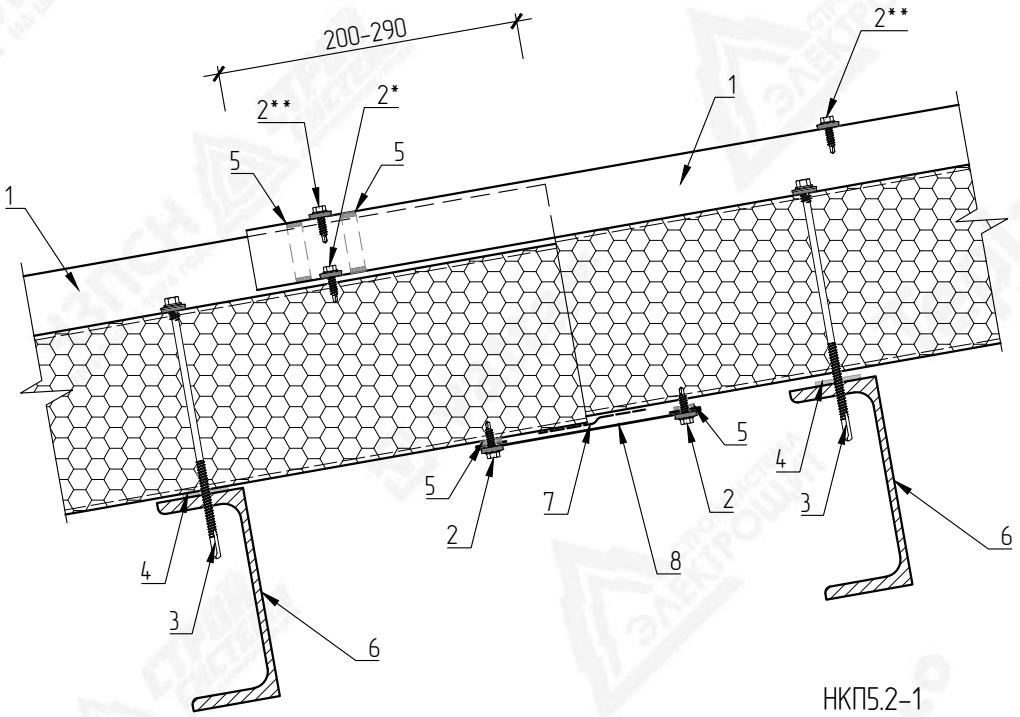

НКП5.2-1
Развертка элемента 40+А мм

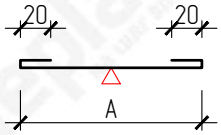

* – Установить по два самореза в каждый нижний гофр
** – В замок кровельных панелей, шаг не более 500 мм

▽ – Сторона окраса фасонного элемента

Маркировка	Размер (А), мм	Развертка, мм
НКП5.2-1-100	100	140
НКП5.2-1-120	120	160

№ поз.	Наименование элемента	Маркировка элемента
1	Кровельная сэндвич-панель с утеплителем из пенополиизоциануратa	Teplant
2	Самосверлящий шуруп	Тип 1
3	Самосверлящий шуруп	Тип 2
4	Лента уплотнительная	ППЭ 3х30
5	Лента уплотнительная	ППЭ 2х9
6	Металлические конструкции	
7	Лента бутиловая гидро-пароизоляционная	ЛТ 1,5х60
8	Фасонный элемент	НКП5.2-1

ВНИМАНИЕ!
Элементы металлического каркаса показаны условно.
Данный каталог носит рекомендательный характер. Узлы каталога типовые, подлежат проверке и доработке (при необходимости).
Проектирование по каждому отдельному объекту выполняется лицензированной проектной организацией.
Промышленная Группа Teplant оставляет за собой право корректировки данного издания без предварительного уведомления.

Взам. инв. N

Подпись и дата

Инв. N подл.

Изм.	Кол.уч	Лист	№Док	Подпись	Дата

Каталог технических решений
Трехслойные сэндвич-панели с утеплителем из пенополиизоциануратa (ПИР)
Промышленной Группы Teplant

Узлы трехслойных кровельных сэндвич-панелей	Стадия	Лист	Листов
		86	-
КП5.2. Стык кровельных сэндвич-панелей по длине	Teplant ПРОМЫШЛЕННАЯ ГРУППА		

КП6.1 Карнизный свес кровли

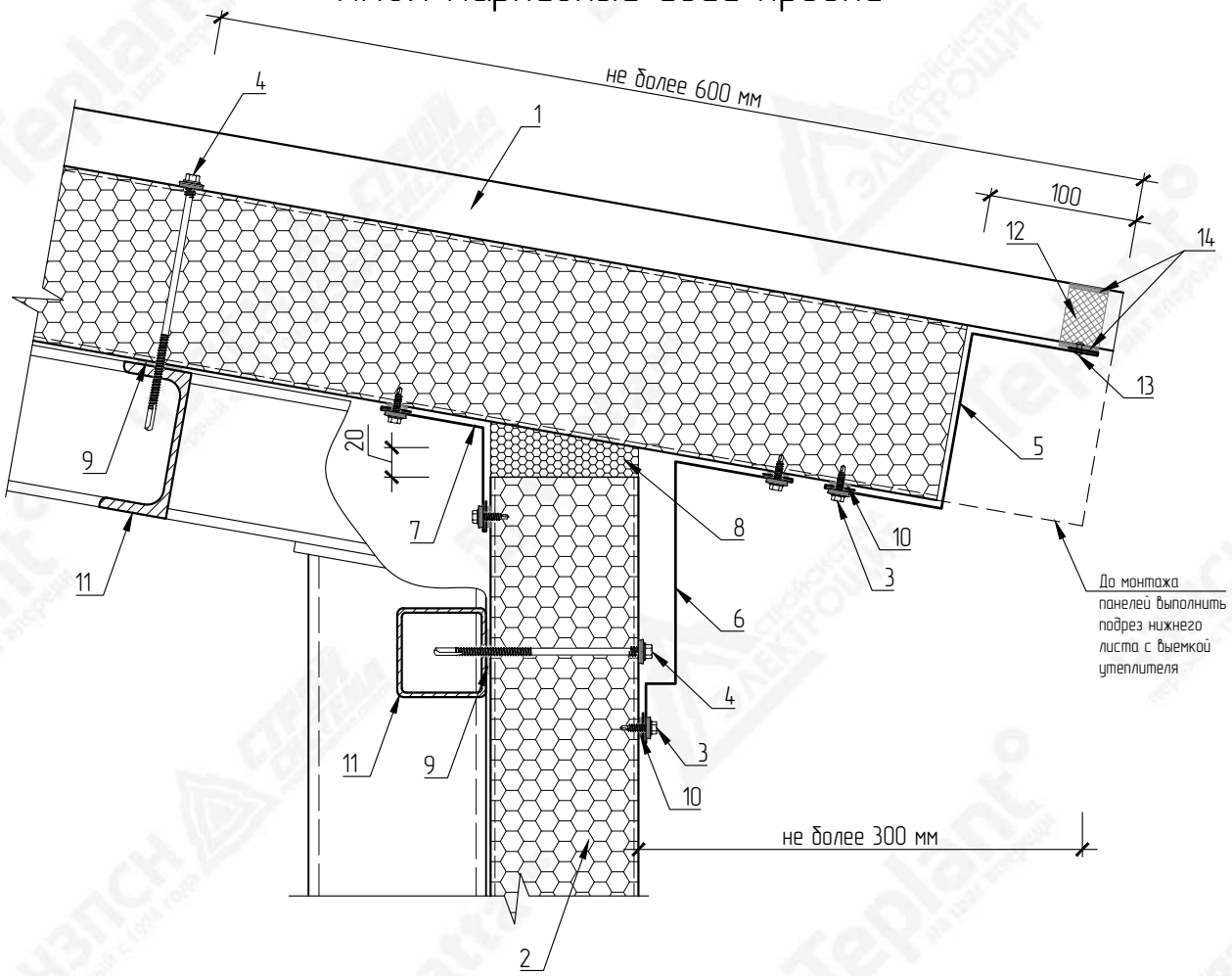

№ поз.	Наименование элемента	Маркировка элемента
1	Кровельная сэндвич-панель с утеплителем из пенополиизоциануратa	Teplant
2	Стеновая сэндвич-панель с утеплителем из пенополиизоциануратa	Teplant

№ поз.	Наименование элемента	Маркировка элемента
3	Самосверлящий шуруп	Тип 1
4	Самосверлящий шуруп	Тип 2
5	Фасонный элемент	НКП6.1-1
6	Фасонный элемент	НКП6-1
7	Фасонный элемент	НКП-2
8	Монтажная пена	
9	Лента уплотнительная	ППЭ 3х30
10	Лента уплотнительная	ППЭ 2х9
11	Металлические конструкции	
12	Мягкий профилеобразный кровельный уплотнитель (нижний)	
13	Заклепка вытяжная	Тип 1
14	Герметик силиконовый	

ВНИМАНИЕ!
Элементы металлического каркаса показаны условно.
Данный каталог носит рекомендательный характер. Узлы каталога типовые, подлежат проверке и доработке (при необходимости).
Проектирование по каждому отдельному объекту выполняется лицензированной проектной организацией.
Промышленная Группа Teplant оставляет за собой право корректировки данного издания без предварительного уведомления.

Взам. инв. N

Подпись и дата

Инв. N подл.

Изм.	Кол.уч	Лист	№Док	Подпись	Дата

Каталог технических решений
Трехслойные сэндвич-панели с утеплителем из пенополиизоциануратa (ПИР)
Промышленной Группы Teplant

Узлы трехслойных кровельных сэндвич-панелей

Стадия	Лист	Листов
	87	-

КП6.1 Карнизный свес кровли

Teplant ПРОМЫШЛЕННАЯ ГРУППА

КП6.2 Карнизный свес кровли

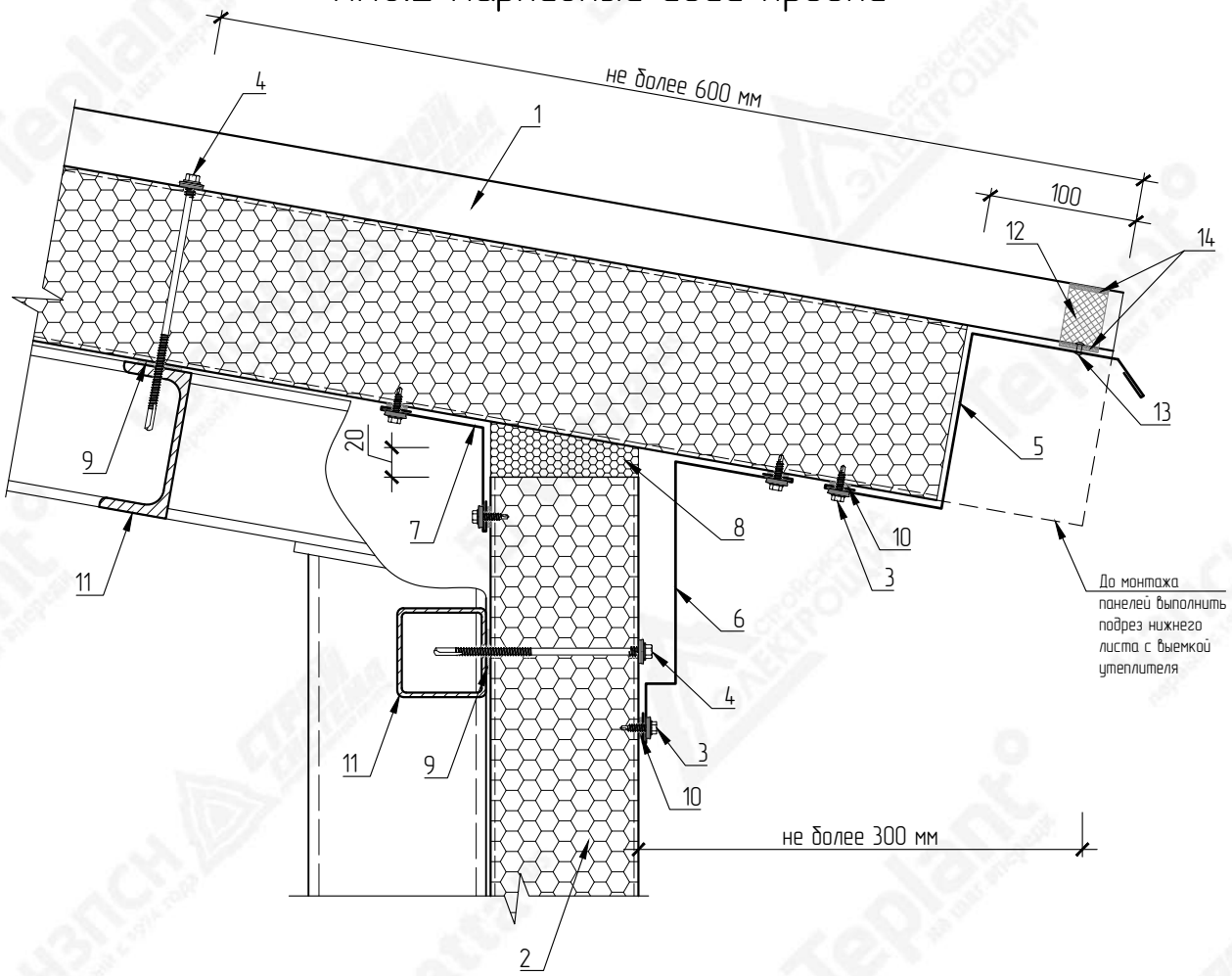

№ поз.	Наименование элемента	Маркировка элемента
1	Кровельная сэндвич-панель с утеплителем из пенополиизоциануратa	Teplant
2	Стеновая сэндвич-панель с утеплителем из пенополиизоциануратa	Teplant

№ поз.	Наименование элемента	Маркировка элемента
3	Самосверлящий шуруп	Тип 1
4	Самосверлящий шуруп	Тип 2
5	Фасонный элемент	НКП6.2-1
6	Фасонный элемент	НКП6-1
7	Фасонный элемент	НКП-2
8	Монтажная пена	
9	Лента уплотнительная	ППЭ 3х30
10	Лента уплотнительная	ППЭ 2х9
11	Металлические конструкции	
12	Мягкий профилеобразный кровельный уплотнитель (нижний)	
13	Заклепка вытяжная	Тип 1
14	Герметик силиконовый	

ВНИМАНИЕ!
Элементы металлического каркаса показаны условно.
Данный каталог носит рекомендательный характер. Узлы каталога типовые, подлежат проверке и доработке (при необходимости).
Проектирование по каждому отдельному объекту выполняется лицензированной проектной организацией.
Промышленная Группа Teplant оставляет за собой право корректировки данного издания без предварительного уведомления.

Взам. инв. N

Подпись и дата

Инв. N подл.

Изм.	Кол.уч	Лист	№Док	Подпись	Дата

Каталог технических решений
Трехслойные сэндвич-панели с утеплителем из пенополиизоциануратa (ПИР)
Промышленной Группы Teplant

Узлы трехслойных кровельных сэндвич-панелей

Стадия	Лист	Листов
	88	-

КП6.2 Карнизный свес кровли

Teplant ПРОМЫШЛЕННАЯ ГРУППА

НКП6.1-1
Развертка элемента 210+А мм

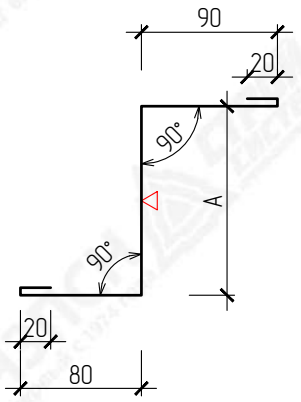

НКП6.2-1
Развертка элемента 250+В мм

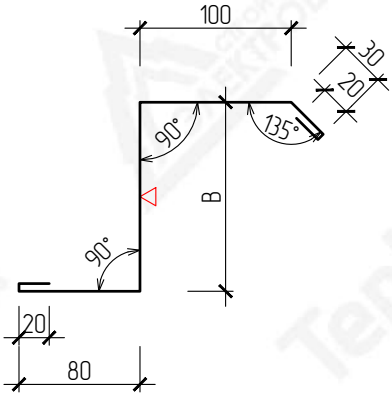

НКП-2
Развертка элемента 180 мм

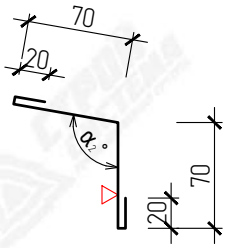

НКП6-1
Развертка элемента 330 мм

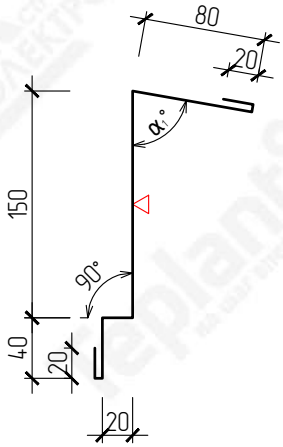

▽ – Сторона окраса фасонного элемента
$\alpha_{1\,2}$ – Угол по проекту

Маркировка	Размер (А), мм	Развертка, мм
НКП6.1-1-30	30	240
НКП6.1-1-50	50	260
НКП6.1-1-60	60	270
НКП6.1-1-80	80	290
НКП6.1-1-100	100	310
НКП6.1-1-120	120	330
НКП6.1-1-150	150	360
НКП6.1-1-200	200	410
НКП6.1-1-220	220	430

Маркировка	Размер (В), мм	Развертка, мм
НКП6.2-1-30	30	280
НКП6.2-1-50	50	300
НКП6.2-1-60	60	310
НКП6.2-1-80	80	330
НКП6.2-1-100	100	350
НКП6.2-1-120	120	370
НКП6.2-1-150	150	400
НКП6.2-1-200	200	450
НКП6.2-1-220	220	470

ВНИМАНИЕ!
Данный каталог носит рекомендательный характер. Фасонные элементы каталога типовые, подлежат проверке и доработке (при необходимости). Проектирование по каждому отдельному объекту выполняется лицензированной проектной организацией.
Промышленная Группа Teplant оставляет за собой право корректировки данного издания без предварительного уведомления.

Взам. инв. N

Подпись и дата

Инв. N подл.

Изм.	Кол.уч	Лист	№Док	Подпись	Дата

Каталог технических решений
Трехслойные сэндвич-панели с утеплителем из пенополиизоциануратa (ПИР)
Промышленной Группы Teplant

Узлы трехслойных кровельных сэндвич-панелей

Стадия	Лист	Листов
	89	–

КП6. Фасонные элементы

Teplant ПРОМЫШЛЕННАЯ ГРУППА

КП7. Торцевое примыкание кровли к стене

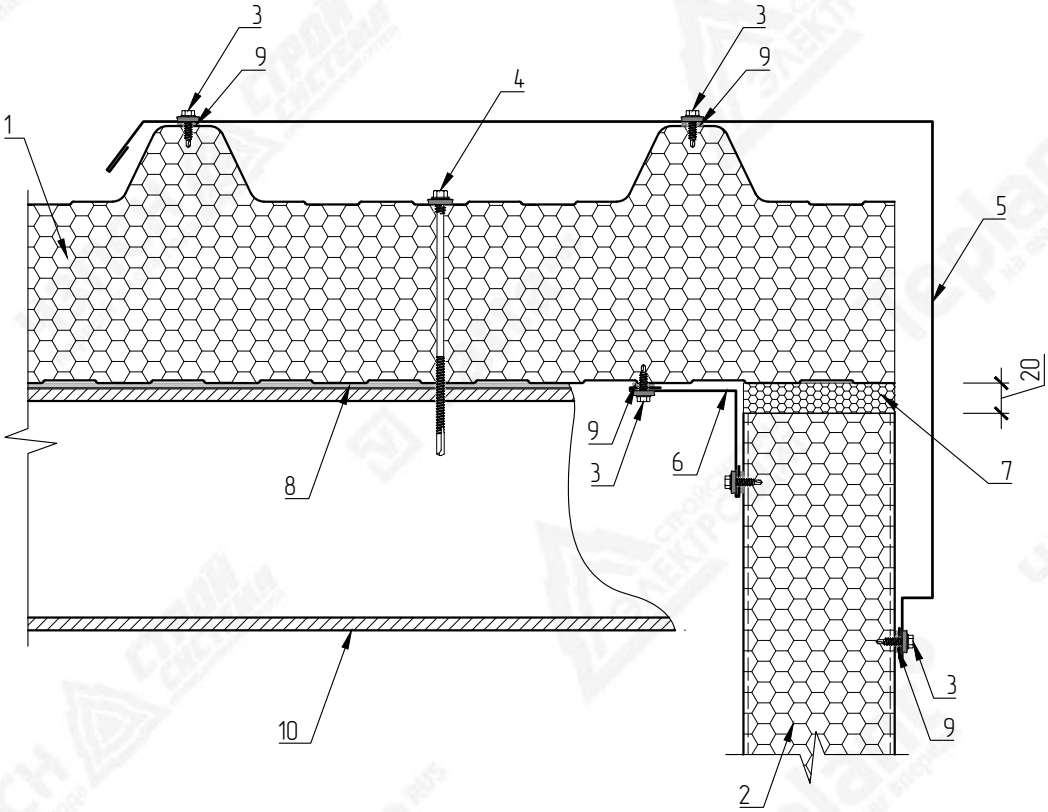

№ поз.	Наименование элемента	Маркировка элемента
1	Кровельная сэндвич-панель с утеплителем из пенополиизоцианурата	Teplant
2	Стеновая сэндвич-панель с утеплителем из пенополиизоцианурата	Teplant
3	Самосверлящий шуруп	Тип 1
4	Самосверлящий шуруп	Тип 2
5	Фасонный элемент	НКП7-1
6	Фасонный элемент	НКП-3
7	Монтажная пена	
8	Лента уплотнительная	ППЭ 3х30
9	Лента уплотнительная	ППЭ 2х9
10	Металлические конструкции	

ВНИМАНИЕ!
Элементы металлического каркаса показаны условно.
Данный каталог носит рекомендательный характер. Узлы каталога типовые, подлежат проверке и доработке (при необходимости).
Проектирование по каждому отдельному объекту выполняется лицензированной проектной организацией.
Промышленная Группа Teplant оставляет за собой право корректировки данного издания без предварительного уведомления.

Взам. инв. N

Подпись и дата

Инв. N подл.

Изм.	Кол.уч	Лист	№Док	Подпись	Дата

Каталог технических решений
Трехслойные сэндвич-панели с утеплителем из пенополиизоцианурата (ПИР)
Промышленной Группы Teplant

Узлы трехслойных кровельных сэндвич-панелей

Стадия	Лист	Листов
	90	-

КП7. Торцевое примыкание кровли к стене

Teplant ПРОМЫШЛЕННАЯ ГРУППА

НКП7-1
Развертка элемента 140+A+L мм

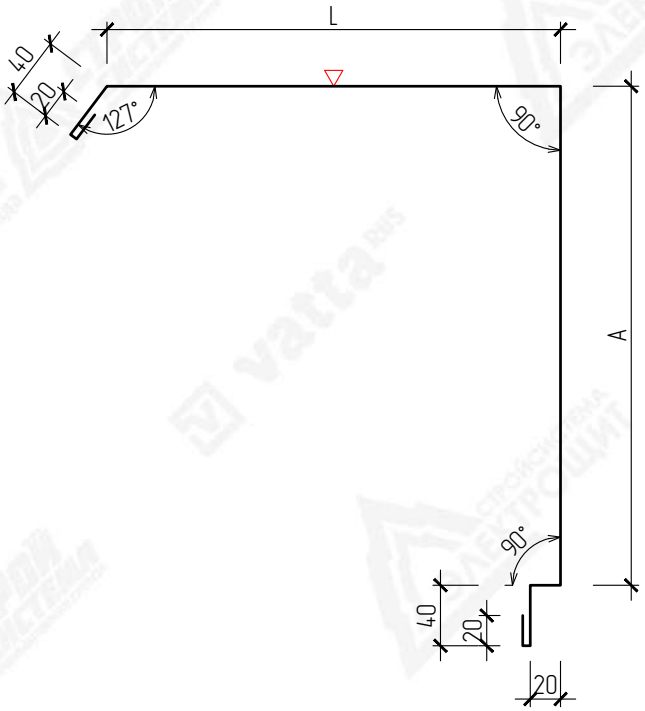

НКП-3
Развертка элемента 180 мм

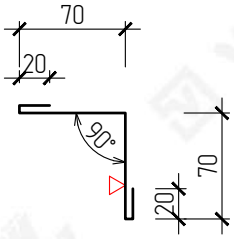

▽ – Сторона окраса фасонного элемента
L – Размер по проекту

Маркировка	Размер (A), мм	Развертка, мм
НКП7-1-30	235	375+L
НКП7-1-50	255	395+L
НКП7-1-60	265	405+L
НКП7-1-80	285	425+L
НКП7-1-100	305	445+L
НКП7-1-120	325	465+L
НКП7-1-150	355	495+L
НКП7-1-200	405	545+L
НКП7-1-220	425	565+L

ВНИМАНИЕ!
Данный каталог носит рекомендательный характер. Фасонные элементы каталога типовые, подлежат проверке и доработке (при необходимости). Проектирование по каждому отдельному объекту выполняется лицензированной проектной организацией.
Промышленная Группа Teplant оставляет за собой право корректировки данного издания без предварительного уведомления.

Взам. инв. N

Подпись и дата

Инв. N подл.

Изм.	Кол.уч	Лист	№Док	Подпись	Дата

Каталог технических решений
Трехслойные сэндвич-панели с утеплителем из пенополиизоциануратa (ПИР)
Промышленной Группы Teplant

Узлы трехслойных кровельных сэндвич-панелей

Стадия	Лист	Листов
	91	-

КП7. Фасонные элементы

Teplant ПРОМЫШЛЕННАЯ ГРУППА

КП8. Торцевое примыкание кровли к стене

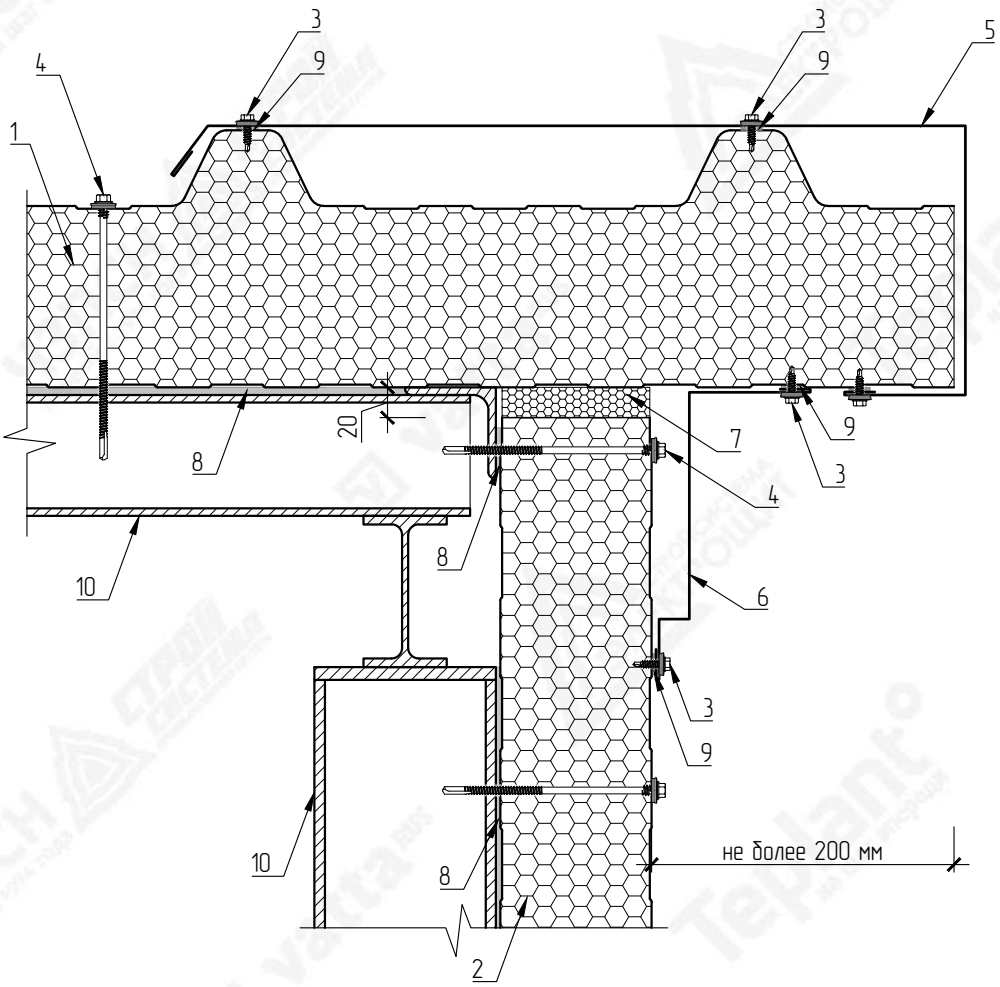

№ поз.	Наименование элемента	Маркировка элемента
1	Кровельная сэндвич-панель с утеплителем из пенополиизоциануратa	Teplant
2	Стеновая сэндвич-панель с утеплителем из пенополиизоциануратa	Teplant
3	Самосверлящий шуруп	Тип 1
4	Самосверлящий шуруп	Тип 2
5	Фасонный элемент	НКП8-1
6	Фасонный элемент	НКП8-2
7	Монтажная пена	
8	Лента уплотнительная	ППЭ 3х30
9	Лента уплотнительная	ППЭ 2х9
10	Металлические конструкции	

ВНИМАНИЕ!
Элементы металлического каркаса показаны условно.
Данный каталог носит рекомендательный характер. Узлы каталога типовые, подлежат проверке и доработке (при необходимости).
Проектирование по каждому отдельному объекту выполняется лицензированной проектной организацией.
Промышленная Группа Teplant оставляет за собой право корректировки данного издания без предварительного уведомления.

Взам. инв. N

Подпись и дата

Инв. N подл.

Изм.	Кол.уч	Лист	№Док	Подпись	Дата

Каталог технических решений
Трехслойные сэндвич-панели с утеплителем из пенополиизоциануратa (ПИР)
Промышленной Группы Teplant

Узлы трехслойных кровельных сэндвич-панелей

Стадия	Лист	Листов
	92	-

КП8. Торцевое примыкание кровли к стене

Teplant ПРОМЫШЛЕННАЯ ГРУППА

НКП8-1
Развертка элемента 160+A+L мм

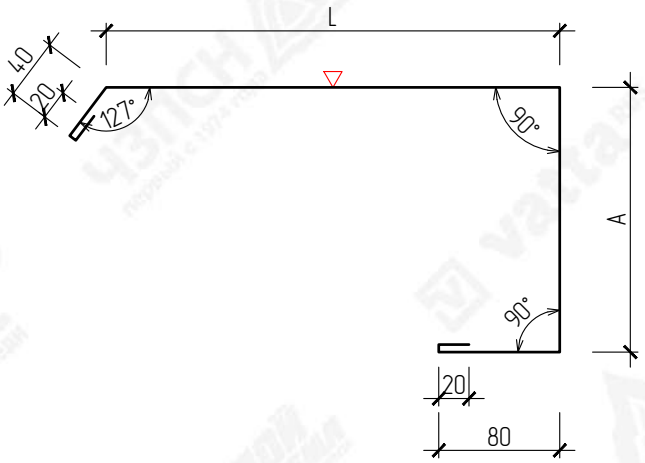

НКП8-2
Развертка элемента 330 мм

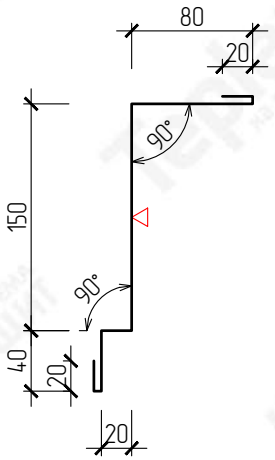

▽ – Сторона окраса фасонного элемента
L – Размер по проекту

Маркировка	Размер (A), мм	Развертка, мм
НКП8-1-30	85	245+L
НКП8-1-50	105	265+L
НКП8-1-60	115	275+L
НКП8-1-80	135	295+L
НКП8-1-100	155	315+L
НКП8-1-120	175	335+L
НКП8-1-150	205	365+L
НКП8-1-200	255	415+L
НКП8-1-220	275	435+L

ВНИМАНИЕ!
Данный каталог носит рекомендательный характер. Фасонные элементы каталога типовые, подлежат проверке и доработке (при необходимости). Проектирование по каждому отдельному объекту выполняется лицензированной проектной организацией.
Промышленная Группа Teplant оставляет за собой право корректировки данного издания без предварительного уведомления.

Взам. инв. N

Подпись и дата

Инв. N подл.

Изм.	Кол.уч	Лист	№Док	Подпись	Дата

Каталог технических решений
Трехслойные сэндвич-панели с утеплителем из пенополиизоциануратa (ПИР)
Промышленной Группы Teplant

Узлы трехслойных кровельных сэндвич-панелей

Стадия	Лист	Листов
	93	–

КП8. Фасонные элементы

Teplant ПРОМЫШЛЕННАЯ ГРУППА

КП9в. Парапет

Вертикальный монтаж

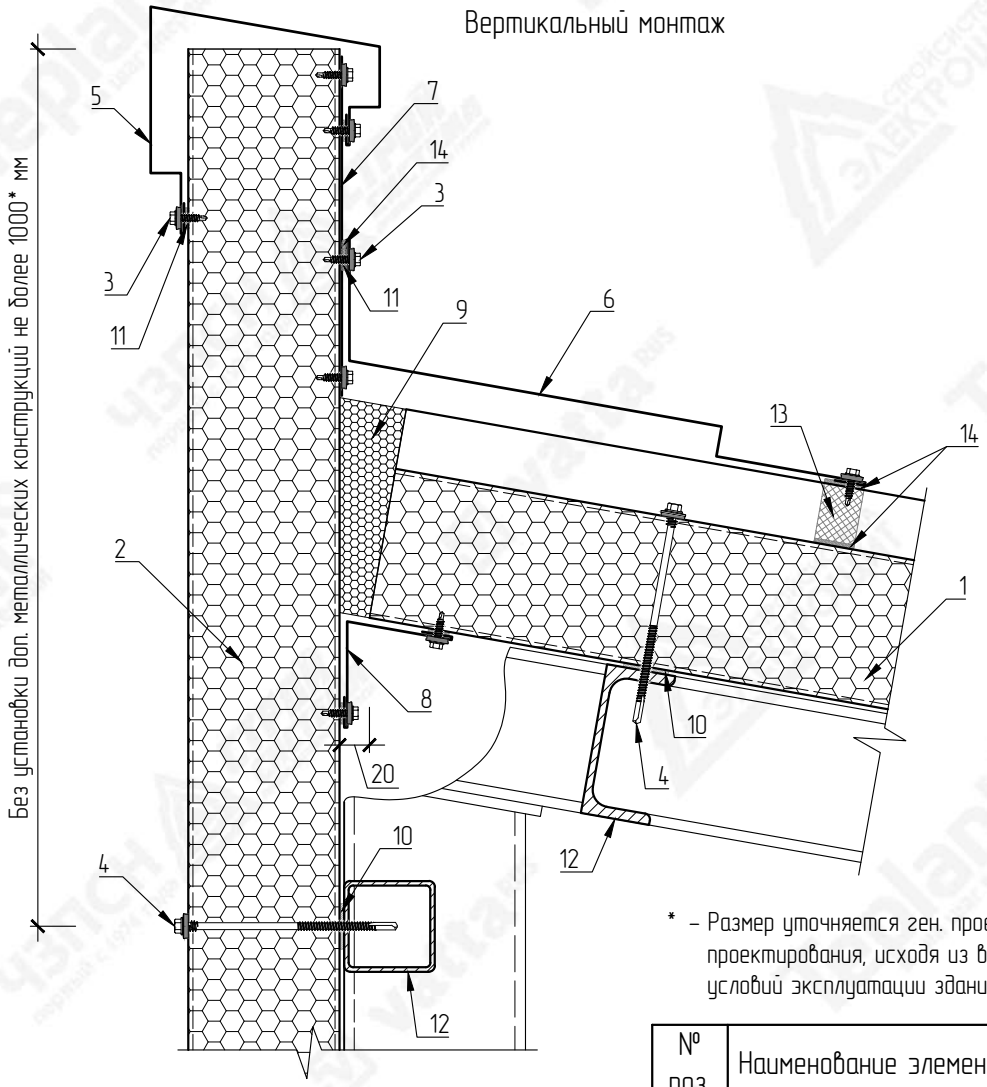

* – Размер уточняется ген. проектировщиком на стадии проектирования, исходя из внешних условий среды и условий эксплуатации здания

№ поз.	Наименование элемента	Маркировка элемента
1	Кровельная сэндвич-панель с утеплителем из пенополиизоциануратa	Teplant
2	Стеновая сэндвич-панель с утеплителем из пенополиизоциануратa	Teplant

№ поз.	Наименование элемента	Маркировка элемента
3	Самосверлящий шуруп	Тип 1
4	Самосверлящий шуруп	Тип 2
5	Фасонный элемент	НКП-4
6	Фасонный элемент	НКП-5
7	Оцинкованный лист	
8	Фасонный элемент	НКП-1
9	Монтажная пена	
10	Лента уплотнительная	ППЭ 3х30
11	Лента уплотнительная	ППЭ 2х9
12	Металлические конструкции	
13	Мягкий профилеобразный кровельный уплотнитель (верхний)	
14	Герметик силиконовый	

ВНИМАНИЕ!
Элементы металлического каркаса показаны условно.
Данный каталог носит рекомендательный характер. Узлы каталога типовые, подлежат проверке и доработке (при необходимости).
Проектирование по каждому отдельному объекту выполняется лицензированной проектной организацией.
Промышленная Группа Teplant оставляет за собой право корректировки данного издания без предварительного уведомления.

Взам. инв. N

Подпись и дата

Инв. N подл.

Изм.	Кол.уч	Лист	№Док	Подпись	Дата

Каталог технических решений
Трехслойные сэндвич-панели с утеплителем из пенополиизоциануратa (ПИР)
Промышленной Группы Teplant

Узлы трехслойных кровельных сэндвич-панелей

Стадия	Лист	Листов
	94	-

КП9в. Парапет
(вертикальный монтаж)

Teplant ПРОМЫШЛЕННАЯ ГРУППА

НКП-4
Развертка элемента 315+А мм

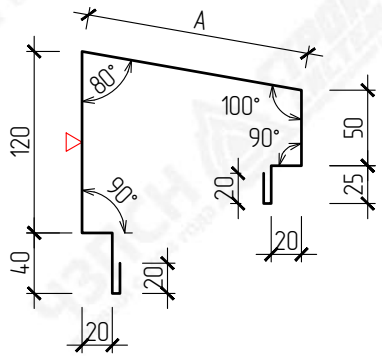

НКП-5
Развертка элемента 160+В+С мм

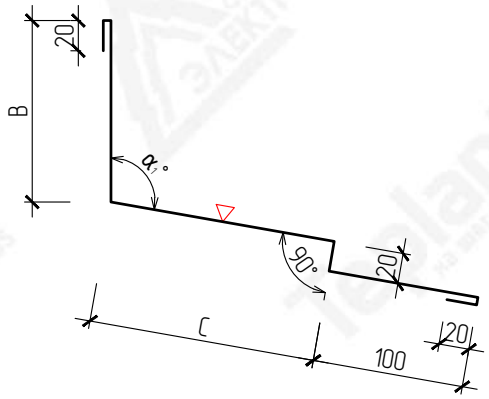

НКП-1
Развертка элемента 180 мм

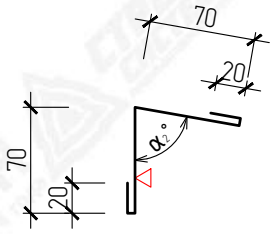

▽ – Сторона окраса фасонного элемента
$\alpha_{1\,2}$ – Угол по проекту

Маркировка	Размер (В), мм	Размер (С), мм	Развертка, мм
НКП-5-150	150	150	460
		200	510
		250	560
НКП-5-200	200	150	510
		200	560
		250	610

Маркировка	Размер (А), мм	Развертка, мм
НКП-4-30	77	392
НКП-4-40	87	402
НКП-4-50	97	412
НКП-4-60	107	422
НКП-4-80	127	442
НКП-4-100	147	462
НКП-4-120	167	482
НКП-4-150	198	513
НКП-4-170	218	533
НКП-4-200	248	563
НКП-4-220	270	585
НКП-4-240	290	605

ВНИМАНИЕ!
Данный каталог носит рекомендательный характер. Фасонные элементы каталога типовые, подлежат проверке и доработке (при необходимости). Проектирование по каждому отдельному объекту выполняется лицензированной проектной организацией.
Промышленная Группа Teplant оставляет за собой право корректировки данного издания без предварительного уведомления.

Взам. инв. N

Подпись и дата

Инв. N подл.

Изм.	Кол.уч	Лист	№Док	Подпись	Дата

Каталог технических решений
Трехслойные сэндвич-панели с утеплителем из пенополиизоциануратa (ПИР)
Промышленной Группы Teplant

Узлы трехслойных кровельных сэндвич-панелей

Стадия	Лист	Листов
	95	-

КП98. Фасонные элементы

Teplant ПРОМЫШЛЕННАЯ ГРУППА

КП9г. Парапет

Горизонтальный монтаж

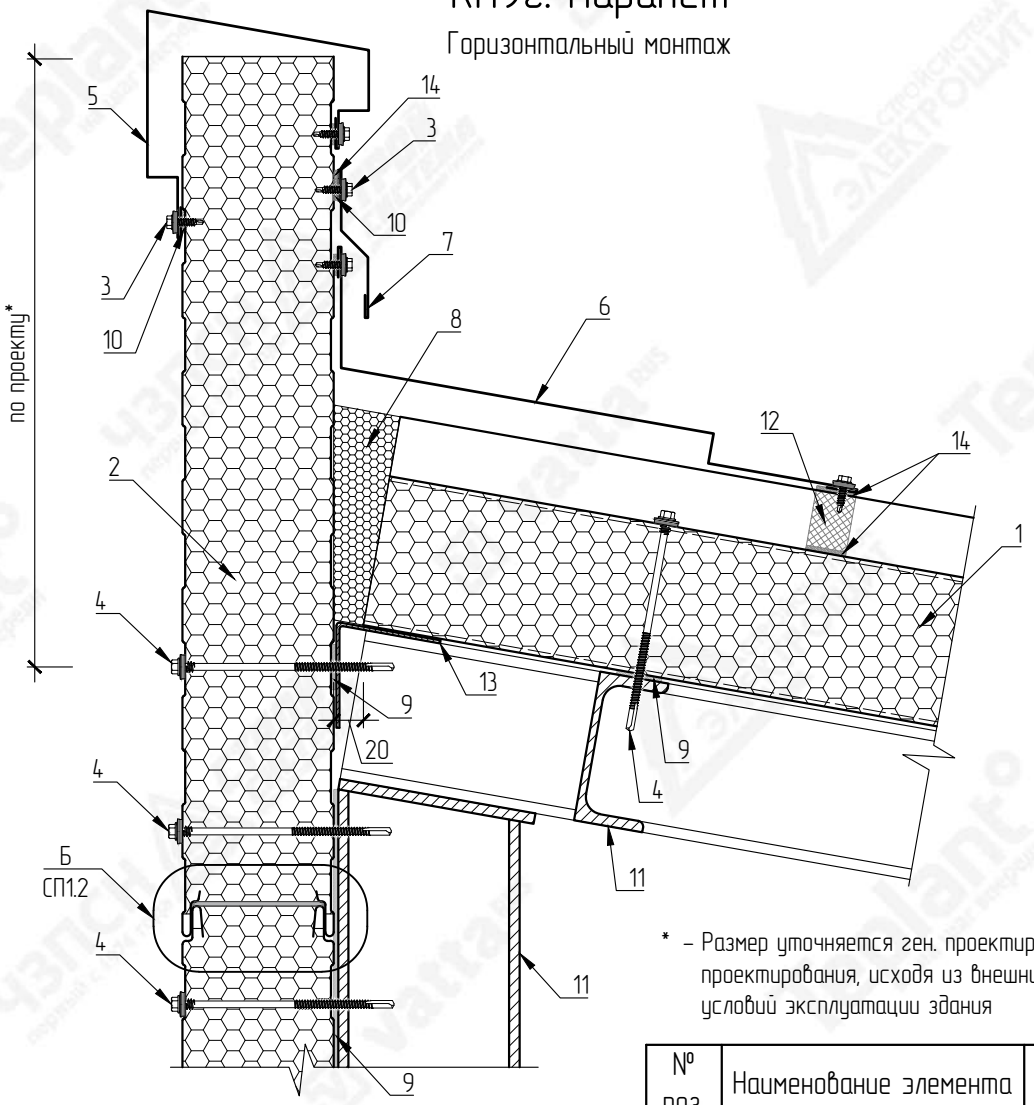

* – Размер уточняется ген. проектировщиком на стадии проектирования, исходя из внешних условий среды и условий эксплуатации здания

№ поз.	Наименование элемента	Маркировка элемента
1	Кровельная сэндвич-панель с утеплителем из пенополиизоциануратa	Teplant
2	Стеновая сэндвич-панель с утеплителем из пенополиизоциануратa	Teplant

№ поз.	Наименование элемента	Маркировка элемента
3	Самосверлящий шуруп	Тип 1
4	Самосверлящий шуруп	Тип 2
5	Фасонный элемент	НКП-4
6	Фасонный элемент	НКП-5
7	Фасонный элемент	НКП-6
8	Монтажная пена	
9	Лента уплотнительная	ППЭ 3х30
10	Лента уплотнительная	ППЭ 2х9
11	Металлические конструкции	
12	Мягкий профилеобразный кровельный уплотнитель (верхний)	
13	Гнутый уголок	
14	Герметик силиконовый	

ВНИМАНИЕ!
Элементы металлического каркаса показаны условно.
Данный каталог носит рекомендательный характер. Узлы каталога типовые, подлежат проверке и доработке (при необходимости).
Проектирование по каждому отдельному объекту выполняется лицензированной проектной организацией.
Промышленная Группа Teplant оставляет за собой право корректировки данного издания без предварительного уведомления.

Взам. инв. N

Подпись и дата

Инв. N подл.

Изм.	Кол.уч	Лист	№Док	Подпись	Дата

Каталог технических решений
Трехслойные сэндвич-панели с утеплителем из пенополиизоциануратa (ПИР)
Промышленной Группы Teplant

Узлы трехслойных кровельных сэндвич-панелей

Стадия	Лист	Листов
	96	-

КП9г. Парапет
(горизонтальный монтаж)

Teplant ПРОМЫШЛЕННАЯ ГРУППА

НКП-4
Развертка элемента 315+А мм

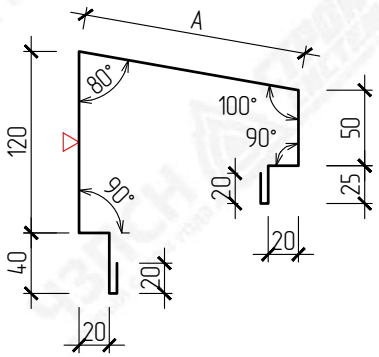

НКП-5
Развертка элемента 160+В+С мм

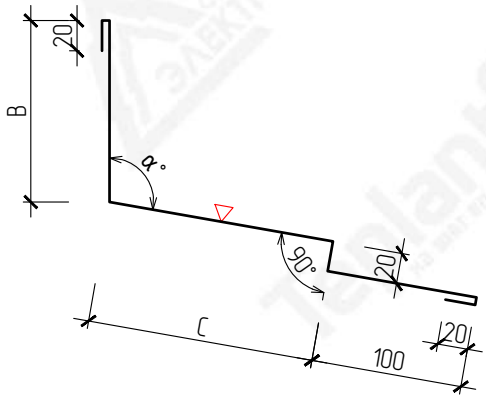

НКП-6
Развертка элемента 145 мм

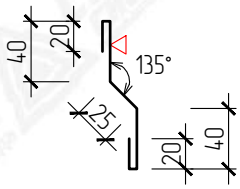

▽ – Сторона окраса фасонного элемента
α – Угол по проекту

Маркировка	Размер (В), мм	Размер (С), мм	Развертка, мм
НКП-5-150	150	150	460
		200	510
		250	560
НКП-5-200	200	150	510
		200	560
		250	610

Маркировка	Размер (А), мм	Развертка, мм
НКП-4-30	77	392
НКП-4-40	87	402
НКП-4-50	97	412
НКП-4-60	107	422
НКП-4-80	127	442
НКП-4-100	147	462
НКП-4-120	167	482
НКП-4-150	198	513
НКП-4-170	218	533
НКП-4-200	248	563
НКП-4-220	270	585
НКП-4-240	290	605

ВНИМАНИЕ!
Данный каталог носит рекомендательный характер. Фасонные элементы каталога типовые, подлежат проверке и доработке (при необходимости). Проектирование по каждому отдельному объекту выполняется лицензированной проектной организацией.
Промышленная Группа Teplant оставляет за собой право корректировки данного издания без предварительного уведомления.

Взам. инв. N

Подпись и дата

Инв. N подл.

Изм.	Кол.уч	Лист	№Док	Подпись	Дата

Каталог технических решений
Трехслойные сэндвич-панели с утеплителем из пенополиизоциануратa (ПИР)
Промышленной Группы Teplant

Узлы трехслойных кровельных сэндвич-панелей

Стадия	Лист	Листов
	97	–

КП9г. Фасонные элементы

Teplant ПРОМЫШЛЕННАЯ ГРУППА

КП10в. Парапет

Вертикальный монтаж

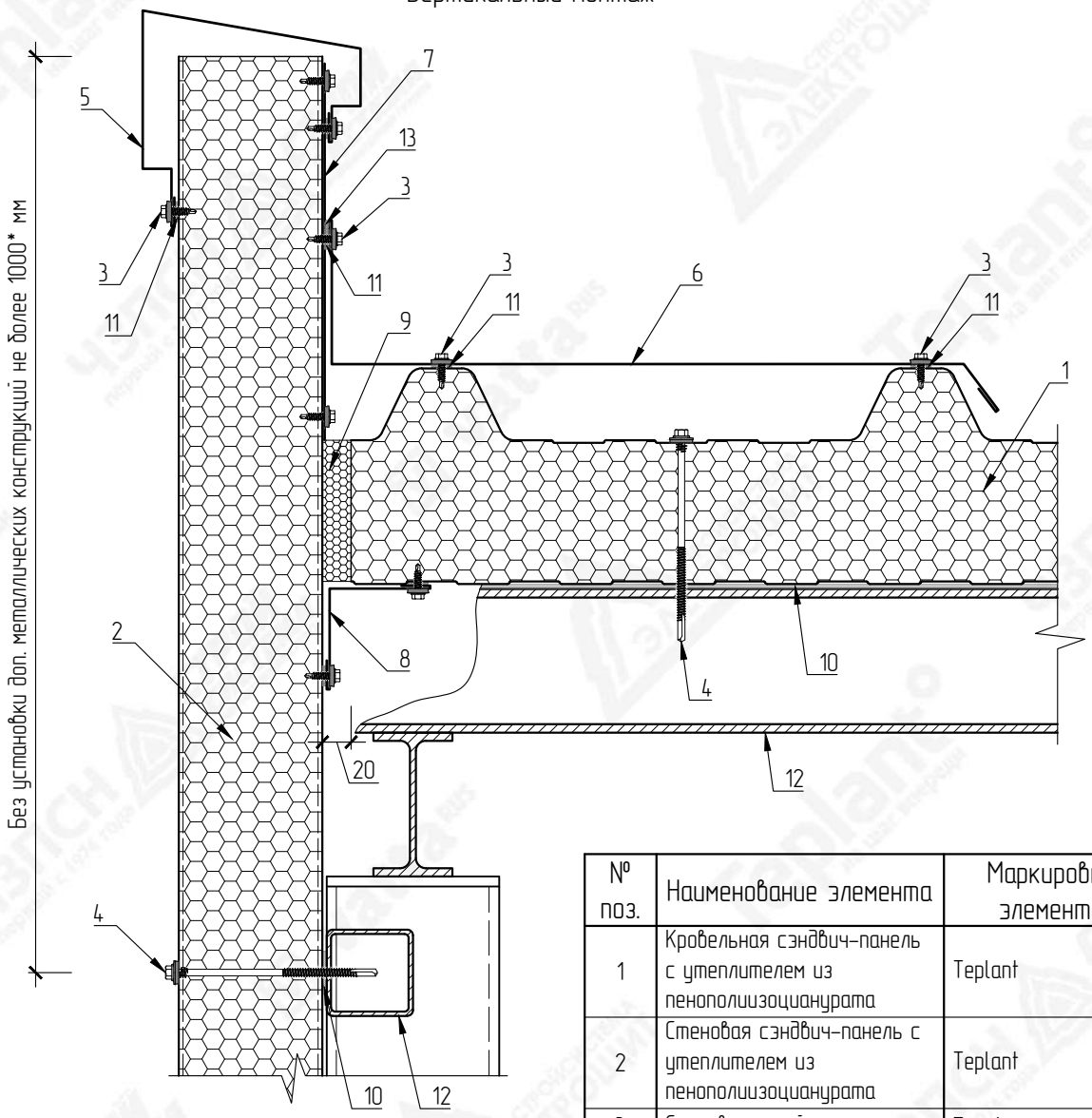

№ поз.	Наименование элемента	Маркировка элемента
1	Кровельная сэндвич-панель с утеплителем из пенополиизоциануратa	Teplant
2	Стеновая сэндвич-панель с утеплителем из пенополиизоциануратa	Teplant
3	Самосверлящий шуруп	Тип 1
4	Самосверлящий шуруп	Тип 2
5	Фасонный элемент	НКП-4
6	Фасонный элемент	НКП-7
7	Оцинкованный лист	
8	Фасонный элемент	НКП-3
9	Монтажная пена	
10	Лента уплотнительная	ППЭ 3х30
11	Лента уплотнительная	ППЭ 2х9
12	Металлические конструкции	
13	Герметик силиконовый	

* – Размер уточняется ген. проектировщиком на стадии проектирования, исходя из внешних условий среды и условий эксплуатации здания

ВНИМАНИЕ!
Элементы металлического каркаса показаны условно.
Данный каталог носит рекомендательный характер. Узлы каталога типовые, подлежат проверке и доработке (при необходимости).
Проектирование по каждому отдельному объекту выполняется лицензированной проектной организацией.
Промышленная Группа Teplant оставляет за собой право корректировки данного издания без предварительного уведомления.

Взам. инв. N

Подпись и дата

Инв. N подл.

Изм.	Кол.уч	Лист	№Док	Подпись	Дата

Каталог технических решений
Трехслойные сэндвич-панели с утеплителем из пенополиизоциануратa (ПИР)
Промышленной Группы Teplant

Узлы трехслойных кровельных сэндвич-панелей

Стадия	Лист	Листов
	98	-

КП10в. Парапет
(вертикальный монтаж)

Teplant
ПРОМЫШЛЕННАЯ ГРУППА

НКП-4
Развертка элемента 315+А мм

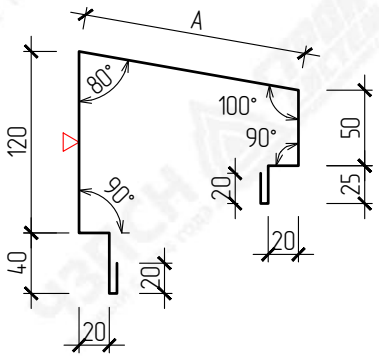

НКП-7
Развертка элемента 80+B+L мм

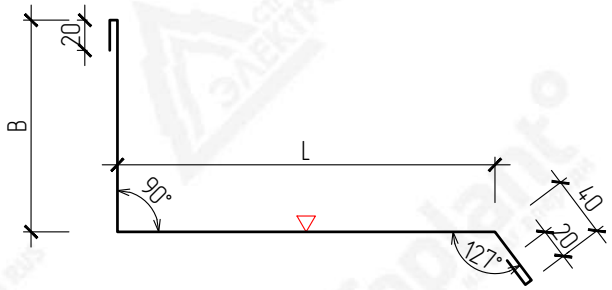

НКП-3
Развертка элемента 180 мм

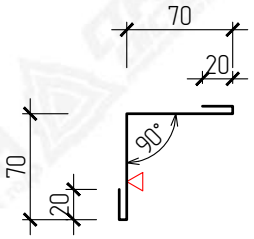

▽ – Сторона окраса фасонного элемента
L – Размер по проекту

Маркировка	Размер (B), мм	Развертка, мм
НКП-7-170	170	250+L
НКП-7-220	220	300+L

Маркировка	Размер (A), мм	Развертка, мм
НКП-4-30	77	392
НКП-4-40	87	402
НКП-4-50	97	412
НКП-4-60	107	422
НКП-4-80	127	442
НКП-4-100	147	462
НКП-4-120	167	482
НКП-4-150	198	513
НКП-4-170	218	533
НКП-4-200	248	563
НКП-4-220	270	585
НКП-4-240	290	605

ВНИМАНИЕ!
Данный каталог носит рекомендательный характер. Фасонные элементы каталога типовые, подлежат проверке и доработке (при необходимости). Проектирование по каждому отдельному объекту выполняется лицензированной проектной организацией.
Промышленная Группа Teplant оставляет за собой право корректировки данного издания без предварительного уведомления.

Взам. инв. N

Подпись и дата

Инв. N подл.

Изм.	Кол.уч	Лист	№Док	Подпись	Дата

Каталог технических решений
Трехслойные сэндвич-панели с утеплителем из пенополиизоциануратa (ПИР)
Промышленной Группы Teplant

Узлы трехслойных кровельных сэндвич-панелей

Стадия	Лист	Листов
	99	–

КП10в. Фасонные элементы

Teplant ПРОМЫШЛЕННАЯ ГРУППА

КП10г. Парапет

Горизонтальный монтаж

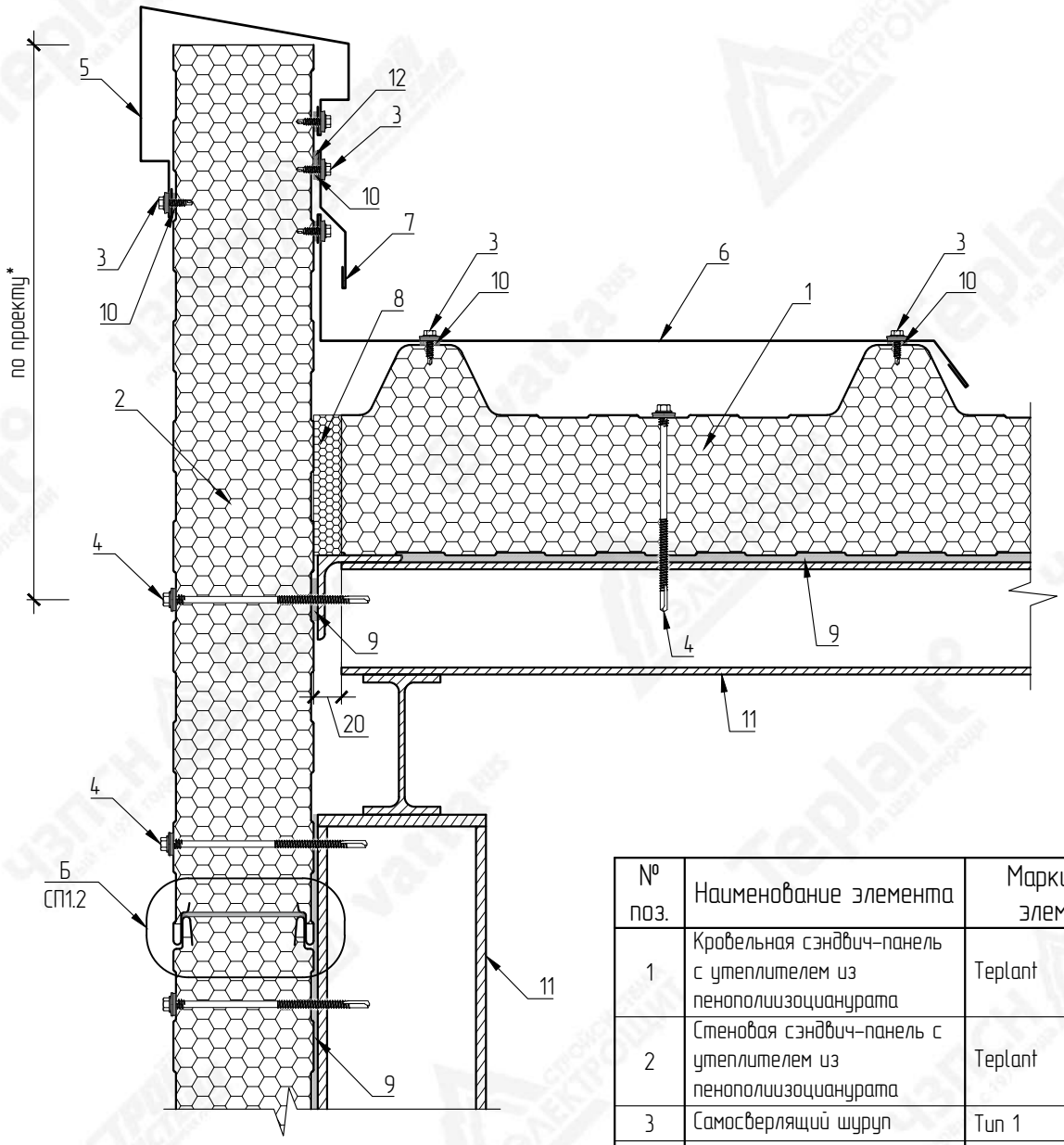

* – Размер уточняется ген. проектировщиком на стадии проектирования, исходя из внешних условий среды и условий эксплуатации здания

№ поз.	Наименование элемента	Маркировка элемента
1	Кровельная сэндвич-панель с утеплителем из пенополиизоциануратa	Teplant
2	Стеновая сэндвич-панель с утеплителем из пенополиизоциануратa	Teplant
3	Самосверлящий шуруп	Тип 1
4	Самосверлящий шуруп	Тип 2
5	Фасонный элемент	НКП-4
6	Фасонный элемент	НКП-7
7	Фасонный элемент	НКП-6
8	Монтажная пена	
9	Лента уплотнительная	ППЭ 3х30
10	Лента уплотнительная	ППЭ 2х9
11	Металлические конструкции	
12	Герметик силиконовый	

ВНИМАНИЕ!
Элементы металлического каркаса показаны условно.
Данный каталог носит рекомендательный характер. Узлы каталога типовые, подлежат проверке и доработке (при необходимости).
Проектирование по каждому отдельному объекту выполняется лицензированной проектной организацией.
Промышленная Группа Teplant оставляет за собой право корректировки данного издания без предварительного уведомления.

Взам. инв. N

Подпись и дата

Инв. N подл.

Изм.	Кол.уч	Лист	№Док	Подпись	Дата

Каталог технических решений
Трехслойные сэндвич-панели с утеплителем из пенополиизоциануратa (ПИР)
Промышленной Группы Teplant

Узлы трехслойных кровельных сэндвич-панелей

Стадия	Лист	Листов
	100	-

КП10г. Парапет
(горизонтальный монтаж)

Teplant ПРОМЫШЛЕННАЯ ГРУППА

НКП-4
Развертка элемента 315+А мм

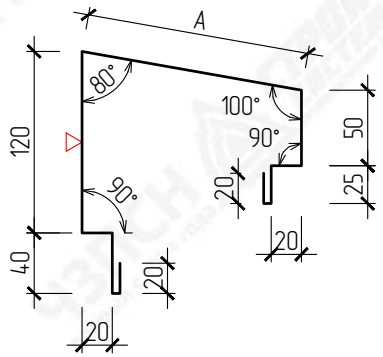

НКП-7
Развертка элемента 80+B+L мм

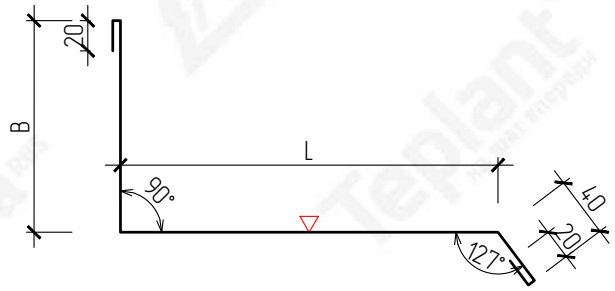

НКП-6
Развертка элемента 145 мм

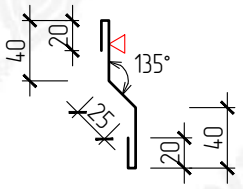

▽ – Сторона окраса фасонного элемента
L – Размер по проекту

Маркировка	Размер (B), мм	Развертка, мм
НКП-7-170	170	250+L
НКП-7-220	220	300+L

Маркировка	Размер (A), мм	Развертка, мм
НКП-4-30	77	392
НКП-4-40	87	402
НКП-4-50	97	412
НКП-4-60	107	422
НКП-4-80	127	442
НКП-4-100	147	462
НКП-4-120	167	482
НКП-4-150	198	513
НКП-4-170	218	533
НКП-4-200	248	563
НКП-4-220	270	585
НКП-4-240	290	605

ВНИМАНИЕ!
Данный каталог носит рекомендательный характер. Фасонные элементы каталога типовые, подлежат проверке и доработке (при необходимости). Проектирование по каждому отдельному объекту выполняется лицензированной проектной организацией.
Промышленная Группа Teplant оставляет за собой право корректировки данного издания без предварительного уведомления.

Взам. инв. N

Подпись и дата

Инв. N подл.

Изм.	Кол.уч	Лист	№Док	Подпись	Дата

Каталог технических решений
Трехслойные сэндвич-панели с утеплителем из пенополиизоциануратa (ПИР)
Промышленной Группы Teplant

Узлы трехслойных кровельных сэндвич-панелей

Стадия	Лист	Листов
	101	–

КП10г. Фасонные элементы

Teplant ПРОМЫШЛЕННАЯ ГРУППА

КП11. Утепление конструкций парапета

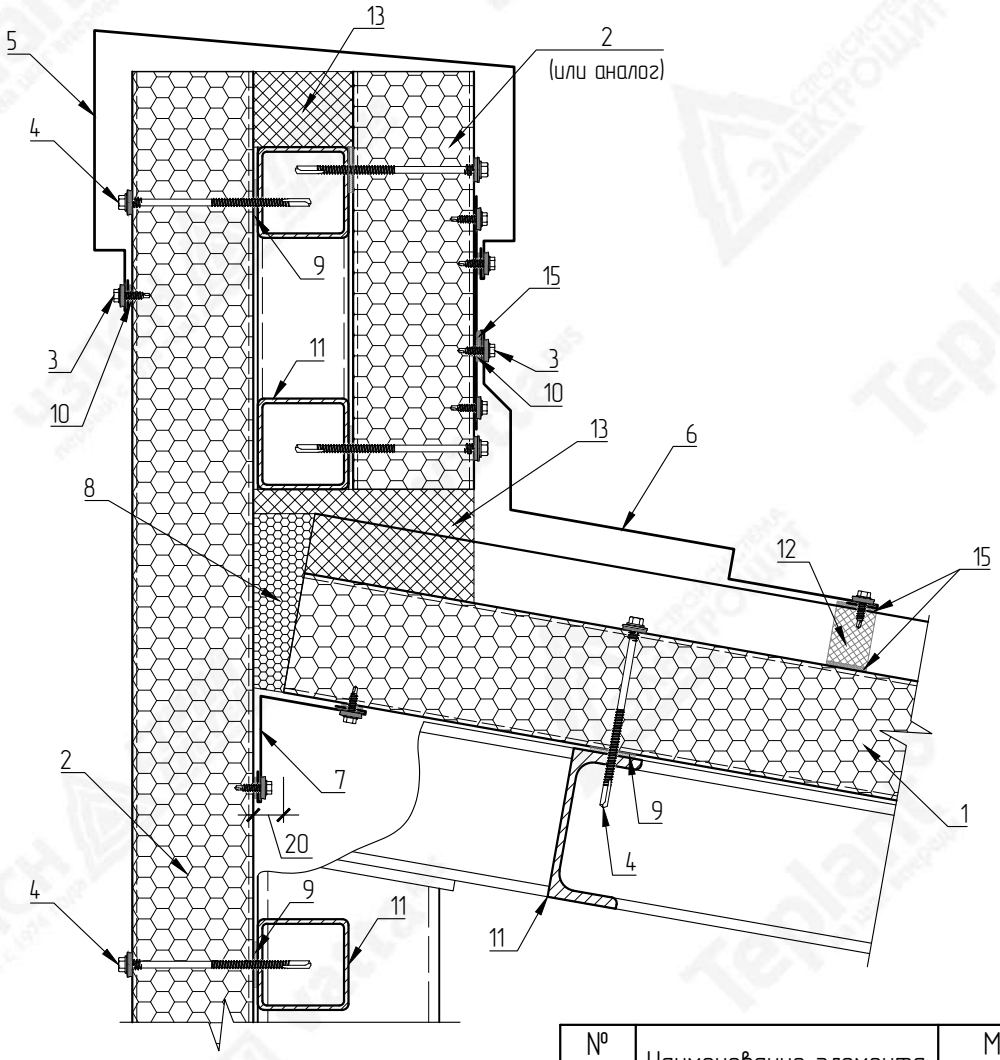

№ поз.	Наименование элемента	Маркировка элемента
1	Кровельная сэндвич-панель с утеплителем из пенополиизоциануратa	Teplant
2	Стеновая сэндвич-панель с утеплителем из пенополиизоциануратa	Teplant
3	Самосверлящий шуруп	Тип 1

№ поз.	Наименование элемента	Маркировка элемента
4	Самосверлящий шуруп	Тип 2
5	Фасонный элемент	НКП-8
6	Фасонный элемент	НКП-9
7	Фасонный элемент	НКП-1
8	Монтажная пена	
9	Лента уплотнительная	ППЭ 3х30
10	Лента уплотнительная	ППЭ 2х9
11	Металлические конструкции	
12	Мягкий профилеобразный кровельный уплотнитель (верхний)	
13	Утеплитель (по проекту)	
14	Оцинкованный лист	
15	Герметик силиконовый	

ВНИМАНИЕ!
Элементы металлического каркаса показаны условно.
Данный каталог носит рекомендательный характер. Узлы каталога типовые, подлежат проверке и доработке (при необходимости).
Проектирование по каждому отдельному объекту выполняется лицензированной проектной организацией.
Промышленная Группа Teplant оставляет за собой право корректировки данного издания без предварительного уведомления.

Взам. инв. N

Подпись и дата

Инв. N подл.

Изм.	Кол.уч	Лист	№Док	Подпись	Дата

Каталог технических решений
Трехслойные сэндвич-панели с утеплителем из пенополиизоциануратa (ПИР)
Промышленной Группы Teplant

Узлы трехслойных кровельных сэндвич-панелей

Стадия	Лист	Листов
	102	-

КП11. Утепление конструкций парапета

Teplant ПРОМЫШЛЕННАЯ ГРУППА

НКП-8
Развертка элемента $145+L_1+L_2+L_3$ мм

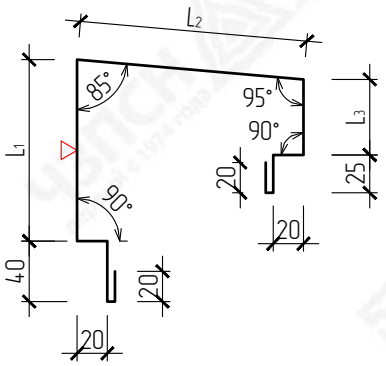

НКП-9
Развертка элемента $225+A+L_4$ мм

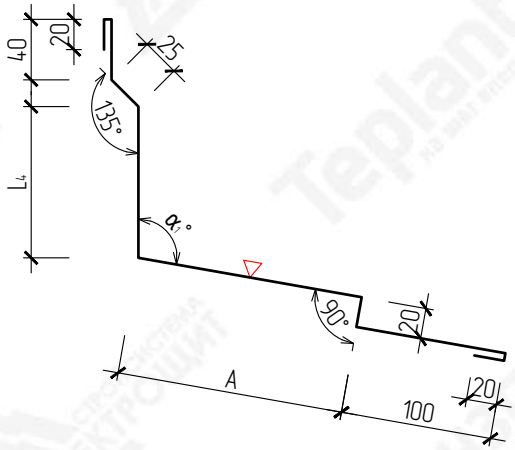

НКП-1
Развертка элемента 180 мм

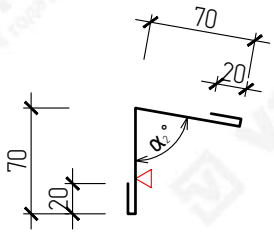

▽ – Сторона окраса фасонного элемента
$\alpha_{1,2}$ – Угол по проекту
L_1–L_4 – Размер по проекту

Маркировка	Размер (А), мм	Развертка, мм
НКП-9-150	150	$375+L_4$
НКП-9-200	200	$425+L_4$
НКП-9-250	250	$475+L_4$

ВНИМАНИЕ!
Данный каталог носит рекомендательный характер. Фасонные элементы каталога типовые, подлежат проверке и доработке (при необходимости). Проектирование по каждому отдельному объекту выполняется лицензированной проектной организацией.
Промышленная Группа Teplant оставляет за собой право корректировки данного издания без предварительного уведомления.

Взам. инв. N

Подпись и дата

Инв. N подл.

Изм.	Кол.уч	Лист	№Док	Подпись	Дата

Каталог технических решений
Трехслойные сэндвич-панели с утеплителем из пенополиизоциануратa (ПИР)
Промышленной Группы Teplant

Узлы трехслойных кровельных сэндвич-панелей

Стадия	Лист	Листов
	103	–

КП11. Фасонные элементы

Teplant ПРОМЫШЛЕННАЯ ГРУППА

КП12. Утепление конструкций парапета

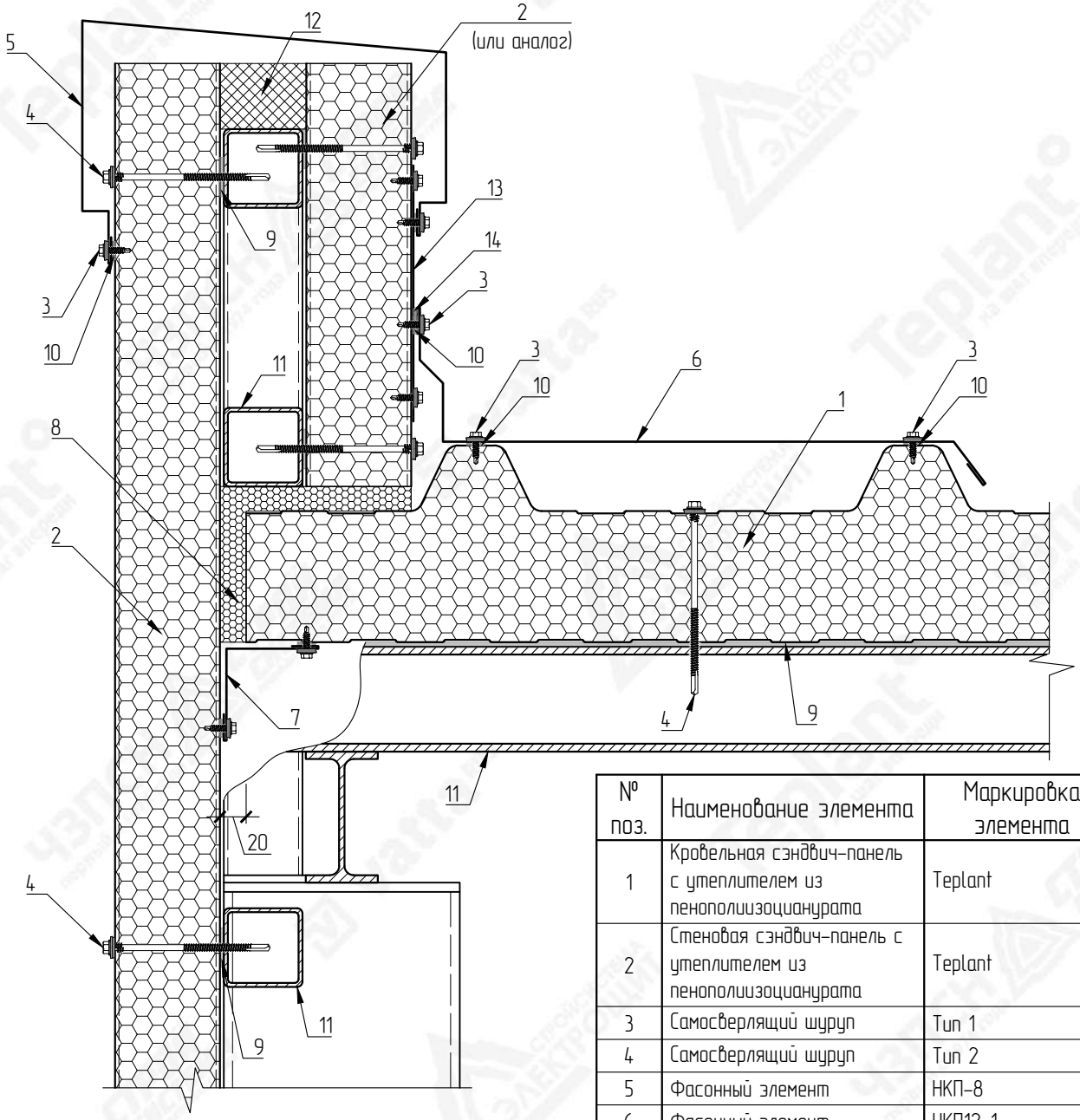

№ поз.	Наименование элемента	Маркировка элемента
1	Кровельная сэндвич-панель с утеплителем из пенополиизоциануната	Teplant
2	Стеновая сэндвич-панель с утеплителем из пенополиизоциануната	Teplant
3	Самосверлящий шуруп	Тип 1
4	Самосверлящий шуруп	Тип 2
5	Фасонный элемент	НКП-8
6	Фасонный элемент	НКП12-1
7	Фасонный элемент	НКП-3
8	Монтажная пена	
9	Лента уплотнительная	ППЭ 3х30
10	Лента уплотнительная	ППЭ 2х9
11	Металлические конструкции	
12	Утеплитель (по проекту)	
13	Оцинкованный лист	
14	Герметик силиконовый	

ВНИМАНИЕ!
Элементы металлического каркаса показаны условно.
Данный каталог носит рекомендательный характер. Узлы каталога типовые, подлежат проверке и доработке (при необходимости).
Проектирование по каждому отдельному объекту выполняется лицензированной проектной организацией.
Промышленная Группа Teplant оставляет за собой право корректировки данного издания без предварительного уведомления.

Взам. инв. N

Подпись и дата

Инв. N подл.

Изм.	Кол.уч	Лист	№Док	Подпись	Дата

Каталог технических решений
Трехслойные сэндвич-панели с утеплителем из пенополиизоциануната (ПИР)
Промышленной Группы Teplant

Узлы трехслойных кровельных сэндвич-панелей

Стадия	Лист	Листов
	104	-

КП12. Утепление конструкций парапета

Teplant ПРОМЫШЛЕННАЯ ГРУППА

НКП-8
Развертка элемента 145+L_1+L_2+L_3 мм

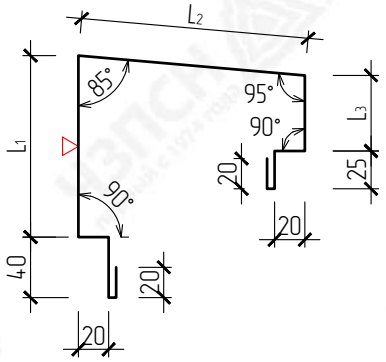

НКП12-1
Развертка элемента 145+L_4+L_5 мм

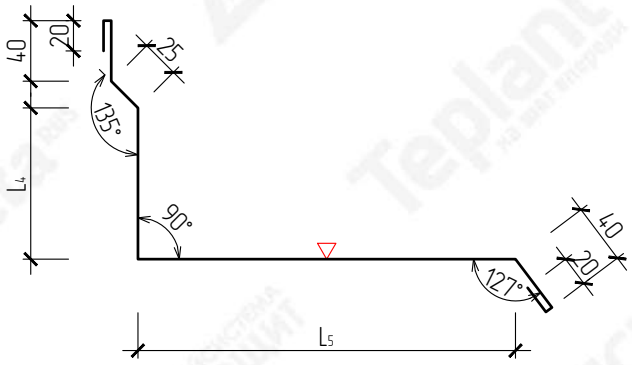

НКП-3
Развертка элемента 180 мм

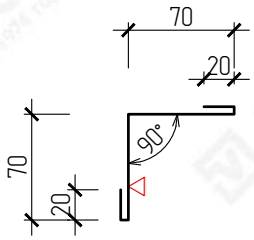

ВНИМАНИЕ!
Данный каталог носит рекомендательный характер. Фасонные элементы каталога типовые, подлежат проверке и доработке (при необходимости). Проектирование по каждому отдельному объекту выполняется лицензированной проектной организацией.
Промышленная Группа Teplant оставляет за собой право корректировки данного издания без предварительного уведомления.

▽ – Сторона окраса фасонного элемента
L_1–L_5 – Размер по проекту

Взам. инв. N	Подпись и дата	Инв. N подл.

Изм.	Кол.уч	Лист	№Док	Подпись	Дата

Каталог технических решений
Трехслойные сэндвич-панели с утеплителем из пенополиизоциануратa (ПИР)
Промышленной Группы Teplant

Узлы трехслойных кровельных сэндвич-панелей

Стадия	Лист	Листов
	105	-

КП12. Фасонные элементы

Teplant ПРОМЫШЛЕННАЯ ГРУППА

КП13. Примыкание кровельных панелей к кирпичной или ж.б. стене

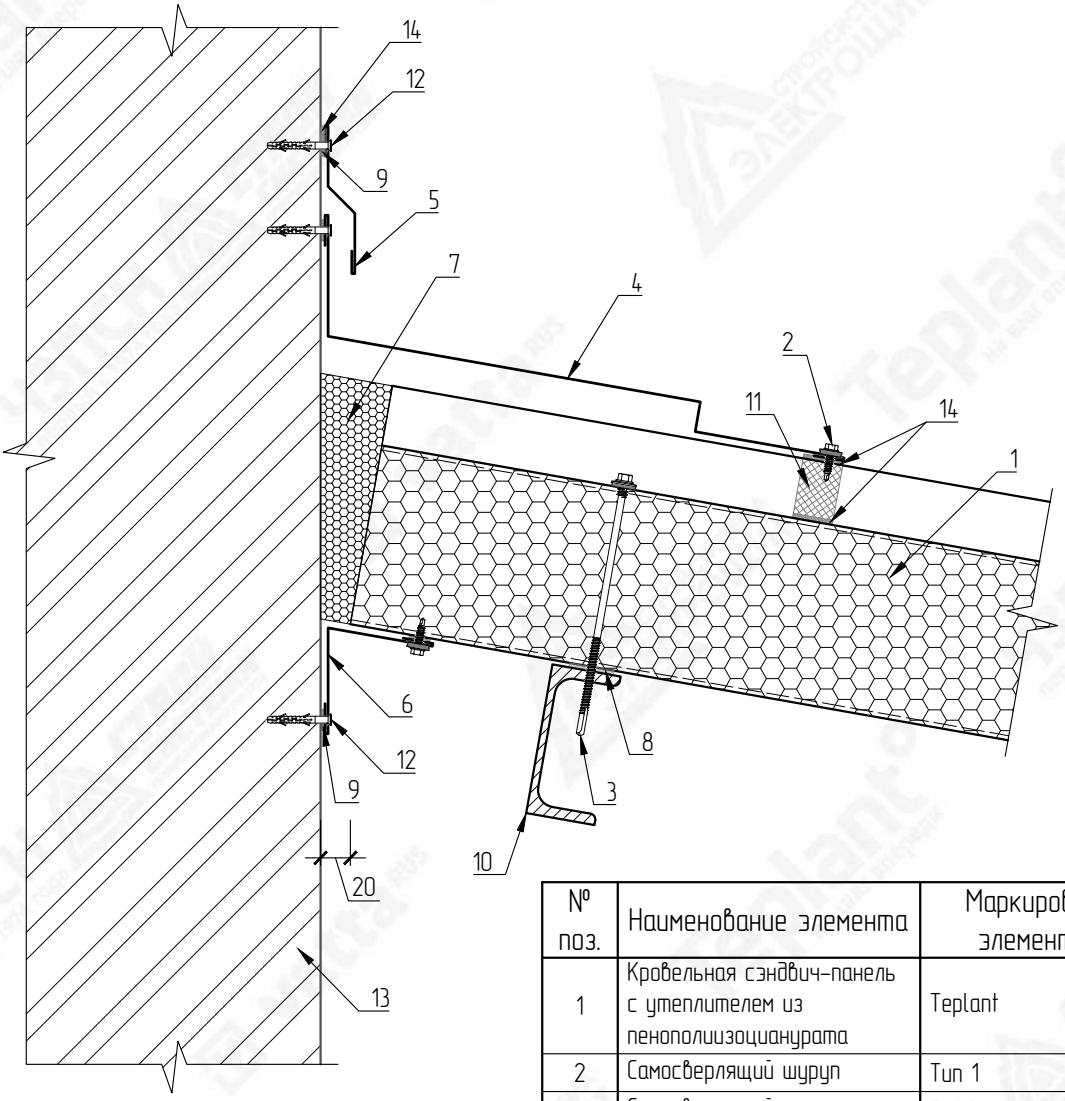

№ поз.	Наименование элемента	Маркировка элемента
1	Кровельная сэндвич-панель с утеплителем из пенополиизоциануратa	Teplant
2	Самосверлящий шуруп	Тип 1
3	Самосверлящий шуруп	Тип 2
4	Фасонный элемент	НКП-5
5	Фасонный элемент	НКП-6
6	Фасонный элемент	НКП-1
7	Монтажная пена	
8	Лента уплотнительная	ППЭ 3х30
9	Лента уплотнительная	ППЭ 2х9
10	Металлические конструкции	
11	Мягкий профилеобразный кровельный уплотнитель (верхний)	
12	Дюбель-гвоздь 6х40 (или аналог)	Тип 1
13	Кирпичная или ж.б. стена	
14	Герметик силиконовый	

ВНИМАНИЕ!
Элементы металлического каркаса показаны условно.
Данный каталог носит рекомендательный характер. Узлы каталога типовые, подлежат проверке и доработке (при необходимости).
Проектирование по каждому отдельному объекту выполняется лицензированной проектной организацией.
Промышленная Группа Teplant оставляет за собой право корректировки данного издания без предварительного уведомления.

Взам. инв. N

Подпись и дата

Инв. N подл.

Изм.	Кол.уч	Лист	№Док	Подпись	Дата

Каталог технических решений
Трехслойные сэндвич-панели с утеплителем из пенополиизоциануратa (ПИР)
Промышленной Группы Teplant

Узлы трехслойных кровельных сэндвич-панелей

Стадия	Лист	Листов
	106	-

КП13. Примыкание кровельных панелей к кирпичной или ж.б. стене

Teplant ПРОМЫШЛЕННАЯ ГРУППА

НКП-5
Развертка элемента 160+A+B мм

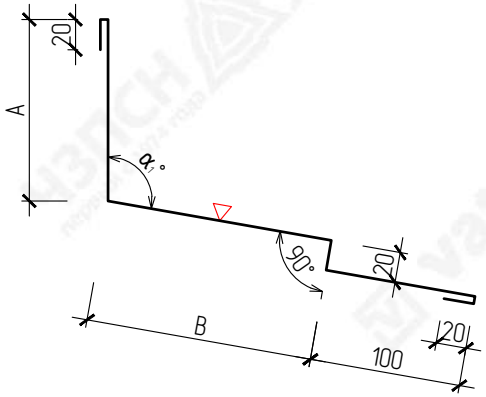

НКП-6
Развертка элемента 145 мм

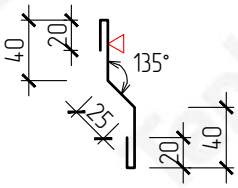

НКП-1
Развертка элемента 180 мм

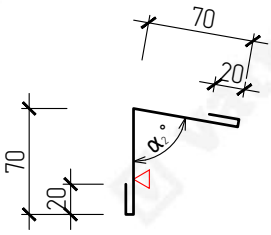

▽ – Сторона окраса фасонного элемента
$\alpha_{1,2}$ – Угол по проекту

Маркировка	Размер (A), мм	Размер (B), мм	Развертка, мм
НКП-5-150	150	150	460
		200	510
		250	560
НКП-5-200	200	150	510
		200	560
		250	610

ВНИМАНИЕ!
Данный каталог носит рекомендательный характер. Фасонные элементы каталога типовые, подлежат проверке и доработке (при необходимости). Проектирование по каждому отдельному объекту выполняется лицензированной проектной организацией. Промышленная Группа Teplant оставляет за собой право корректировки данного издания без предварительного уведомления.

Взам. инв. N

Подпись и дата

Инв. N подл.

Изм.	Кол.уч	Лист	№Док	Подпись	Дата

Каталог технических решений
Трехслойные сэндвич-панели с утеплителем из пенополиизоциануратa (ПИР)
Промышленной Группы Teplant

Узлы трехслойных кровельных сэндвич-панелей

Стадия	Лист	Листов
	107	-

КП13. Фасонные элементы

Teplant ПРОМЫШЛЕННАЯ ГРУППА

КП14. Примыкание кровельных панелей к кирпичной или ж.б. стене

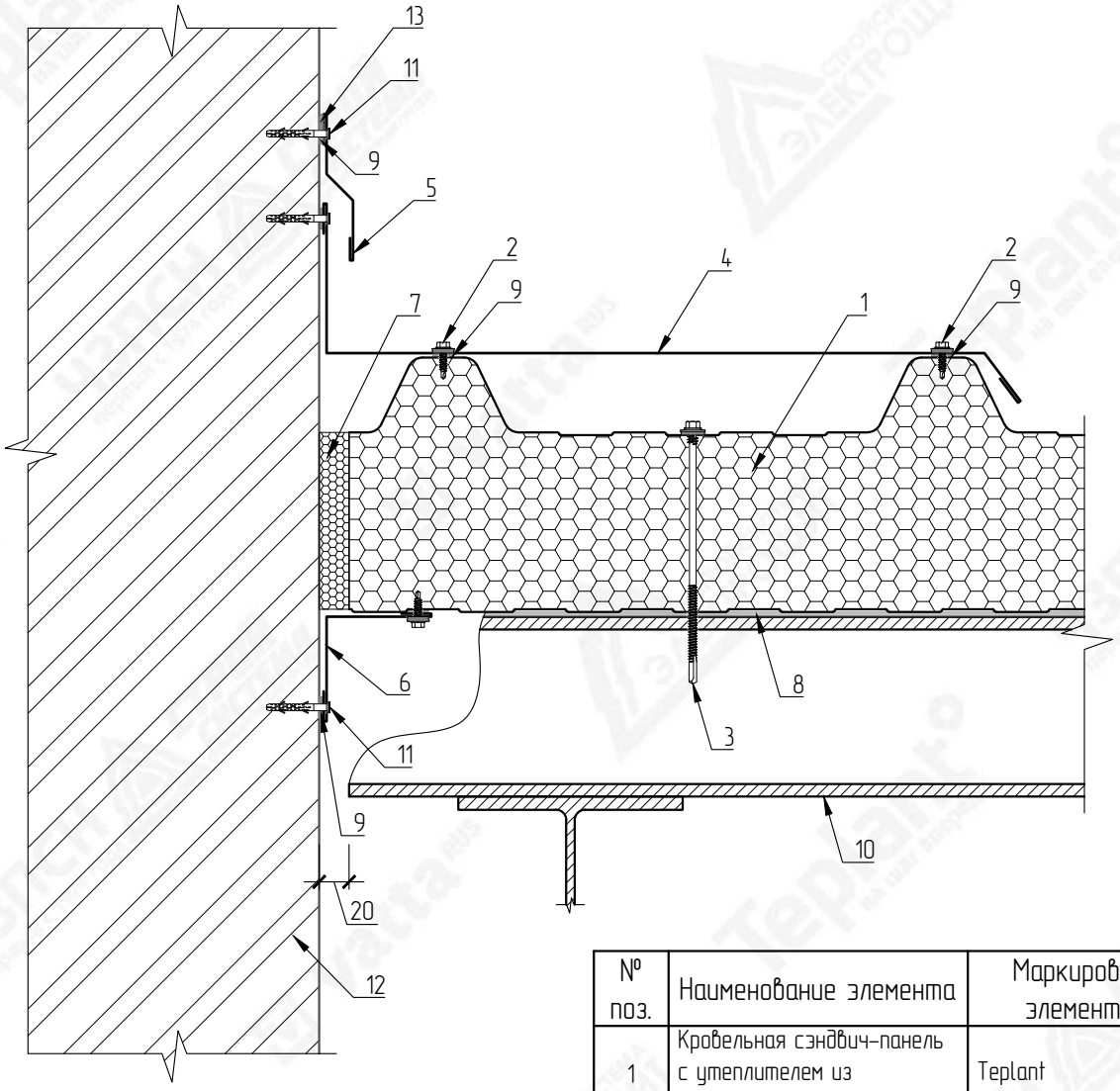

№ поз.	Наименование элемента	Маркировка элемента
1	Кровельная сэндвич-панель с утеплителем из пенополиизоциануратa	Teplant
2	Самосверлящий шуруп	Тип 1
3	Самосверлящий шуруп	Тип 2
4	Фасонный элемент	НКП-7
5	Фасонный элемент	НКП-6
6	Фасонный элемент	НКП-3
7	Монтажная пена	
8	Лента уплотнительная	ППЭ 3х30
9	Лента уплотнительная	ППЭ 2х9
10	Металлические конструкции	
11	Дюбель-гвоздь 6х40 (или аналог)	Тип 1
12	Кирпичная или ж.б. стена	
13	Герметик силиконовый	

ВНИМАНИЕ!
Элементы металлического каркаса показаны условно.
Данный каталог носит рекомендательный характер. Узлы каталога типовые, подлежат проверке и доработке (при необходимости).
Проектирование по каждому отдельному объекту выполняется лицензированной проектной организацией.
Промышленная Группа Teplant оставляет за собой право корректировки данного издания без предварительного уведомления.

Взам. инв. N

Подпись и дата

Инв. N подл.

Изм.	Кол.уч	Лист	№Док	Подпись	Дата

Каталог технических решений
Трехслойные сэндвич-панели с утеплителем из пенополиизоциануратa (ПИР)
Промышленной Группы Teplant

Узлы трехслойных кровельных сэндвич-панелей

Стадия	Лист	Листов
	108	-

КП14. Примыкание кровельных панелей к кирпичной или ж.б. стене

Teplant ПРОМЫШЛЕННАЯ ГРУППА

НКП-7
Развертка элемента 80+A+L мм

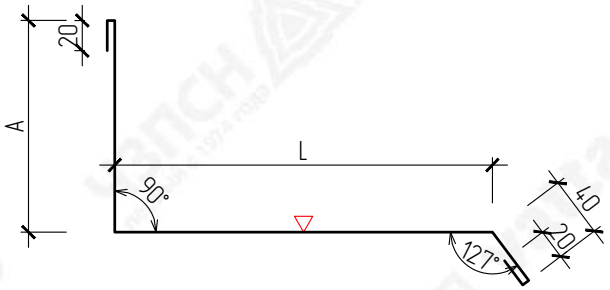

НКП-6
Развертка элемента 145 мм

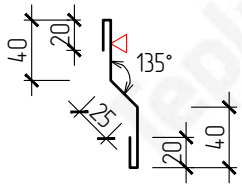

НКП-3
Развертка элемента 180 мм

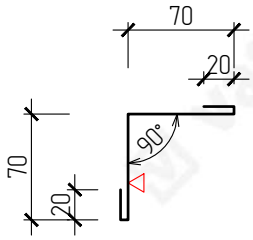

▽ – Сторона окраса фасонного элемента
L – Размер по проекту

ВНИМАНИЕ!
Данный каталог носит рекомендательный характер. Фасонные элементы каталога типовые, подлежат проверке и доработке (при необходимости). Проектирование по каждому отдельному объекту выполняется лицензированной проектной организацией.
Промышленная Группа Teplant оставляет за собой право корректировки данного издания без предварительного уведомления.

Маркировка	Размер (A), мм	Развертка, мм
НКП-7-170	170	250+L
НКП-7-220	220	300+L

Взам. инв. N

Подпись и дата

Инв. N подл.

Изм.	Кол.уч	Лист	№Док	Подпись	Дата

Каталог технических решений
Трехслойные сэндвич-панели с утеплителем из пенополиизоциануратa (ПИР)
Промышленной Группы Teplant

Узлы трехслойных кровельных сэндвич-панелей

Стадия	Лист	Листов
	109	-

КП14. Фасонные элементы

Teplant ПРОМЫШЛЕННАЯ ГРУППА

КП15. Примыкание кровли к стене

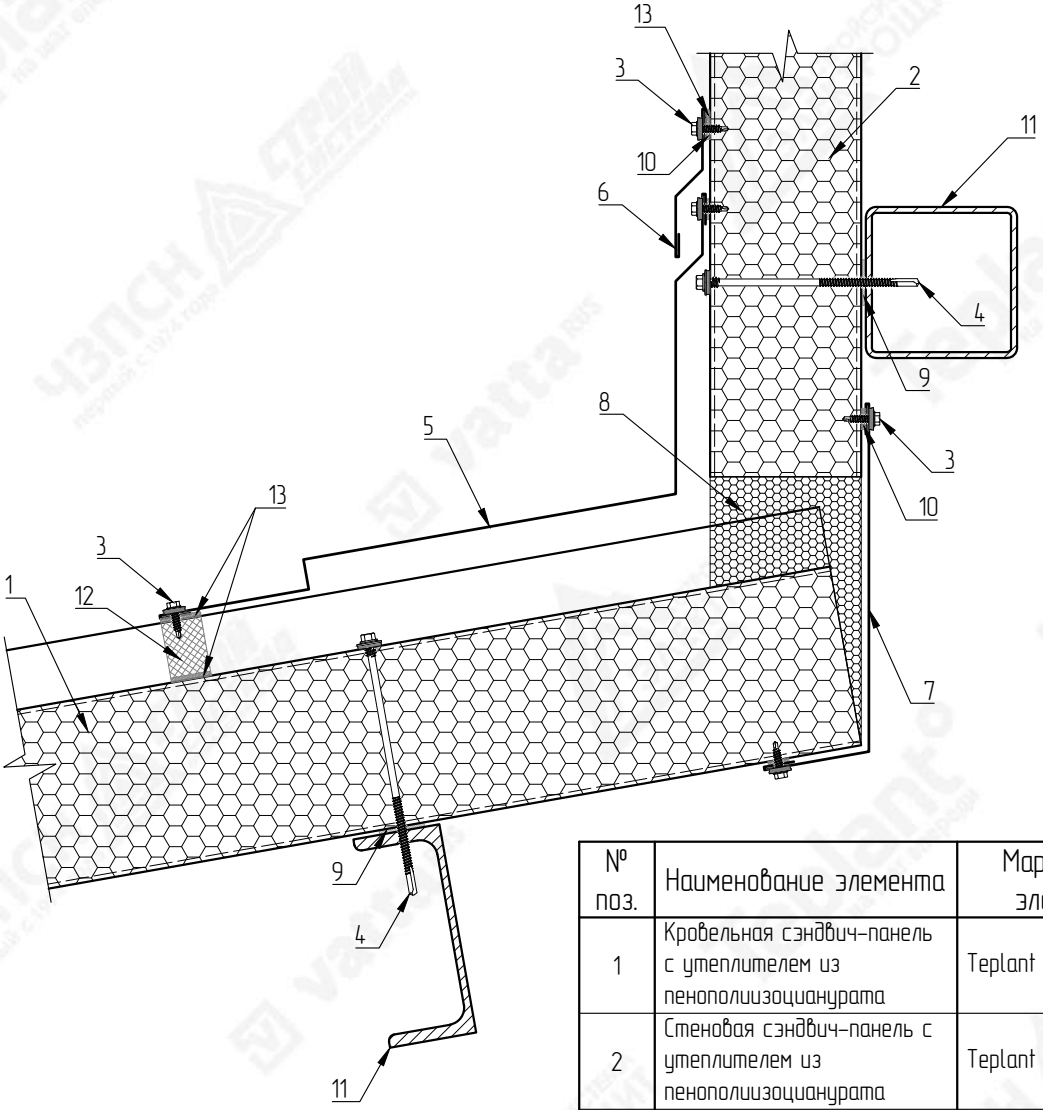

№ поз.	Наименование элемента	Маркировка элемента
1	Кровельная сэндвич-панель с утеплителем из пенополиизоциануратa	Teplant
2	Стеновая сэндвич-панель с утеплителем из пенополиизоциануратa	Teplant
3	Самосверлящий шуруп	Тип 1
4	Самосверлящий шуруп	Тип 2
5	Фасонный элемент	НКП-9
6	Фасонный элемент	НКП-6
7	Фасонный элемент	НКП15-1
8	Монтажная пена	
9	Лента уплотнительная	ППЭ 3х30
10	Лента уплотнительная	ППЭ 2х9
11	Металлические конструкции	
12	Мягкий профилеобразный кровельный уплотнитель (верхний)	
13	Герметик силиконовый	

ВНИМАНИЕ!
Элементы металлического каркаса показаны условно.
Данный каталог носит рекомендательный характер. Узлы каталога типовые, подлежат проверке и доработке (при необходимости).
Проектирование по каждому отдельному объекту выполняется лицензированной проектной организацией.
Промышленная Группа Teplant оставляет за собой право корректировки данного издания без предварительного уведомления.

Взам. инв. N

Подпись и дата

Инв. N подл.

Изм.	Кол.уч	Лист	№Док	Подпись	Дата

Каталог технических решений
Трехслойные сэндвич-панели с утеплителем из пенополиизоциануратa (ПИР)
Промышленной Группы Teplant

Узлы трехслойных кровельных сэндвич-панелей

Стадия	Лист	Листов
	110	-

КП15. Примыкание кровли к стене

Teplant ПРОМЫШЛЕННАЯ ГРУППА

НКП-9
Развертка элемента 225+A+L мм

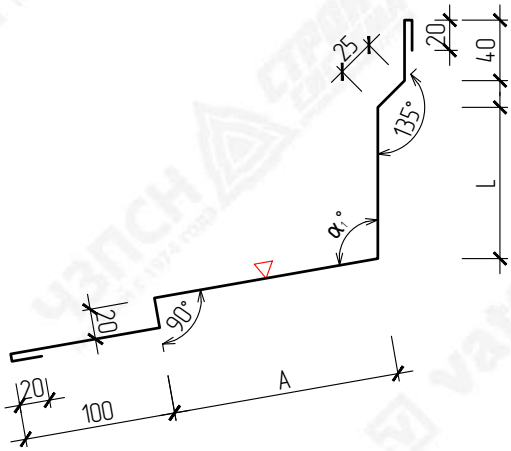

НКП-6
Развертка элемента 145 мм

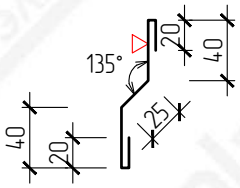

НКП15-1
Развертка элемента 110+B мм

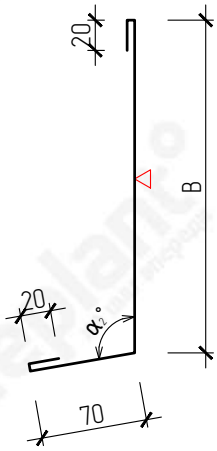

▽ – Сторона окраса фасонного элемента
$\alpha_{1,2}$ – Угол по проекту
L – Размер по проекту

Маркировка	Размер (A), мм	Развертка, мм
НКП-9-150	150	375+L
НКП-9-200	200	425+L
НКП-9-250	250	475+L

Маркировка	Размер (B), мм	Развертка, мм
НКП15-1-30	150	260
НКП15-1-50	170	280
НКП15-1-60	180	290
НКП15-1-80	200	310
НКП15-1-100	220	330
НКП15-1-120	240	350
НКП15-1-150	270	380
НКП15-1-200	320	430
НКП15-1-220	340	450

ВНИМАНИЕ!
Данный каталог носит рекомендательный характер. Фасонные элементы каталога типовые, подлежат проверке и доработке (при необходимости). Проектирование по каждому отдельному объекту выполняется лицензированной проектной организацией. Промышленная Группа Teplant оставляет за собой право корректировки данного издания без предварительного уведомления.

Взам. инв. N

Подпись и дата

Инв. N подл.

Изм.	Кол.уч	Лист	№Док	Подпись	Дата

Каталог технических решений
Трехслойные сэндвич-панели с утеплителем из пенополиизоциануратa (ПИР)
Промышленной Группы Teplant

Узлы трехслойных кровельных сэндвич-панелей

Стадия	Лист	Листов
	111	–

КП15. Фасонные элементы

Teplant
ПРОМЫШЛЕННАЯ ГРУППА

КП16. Деформационный шов

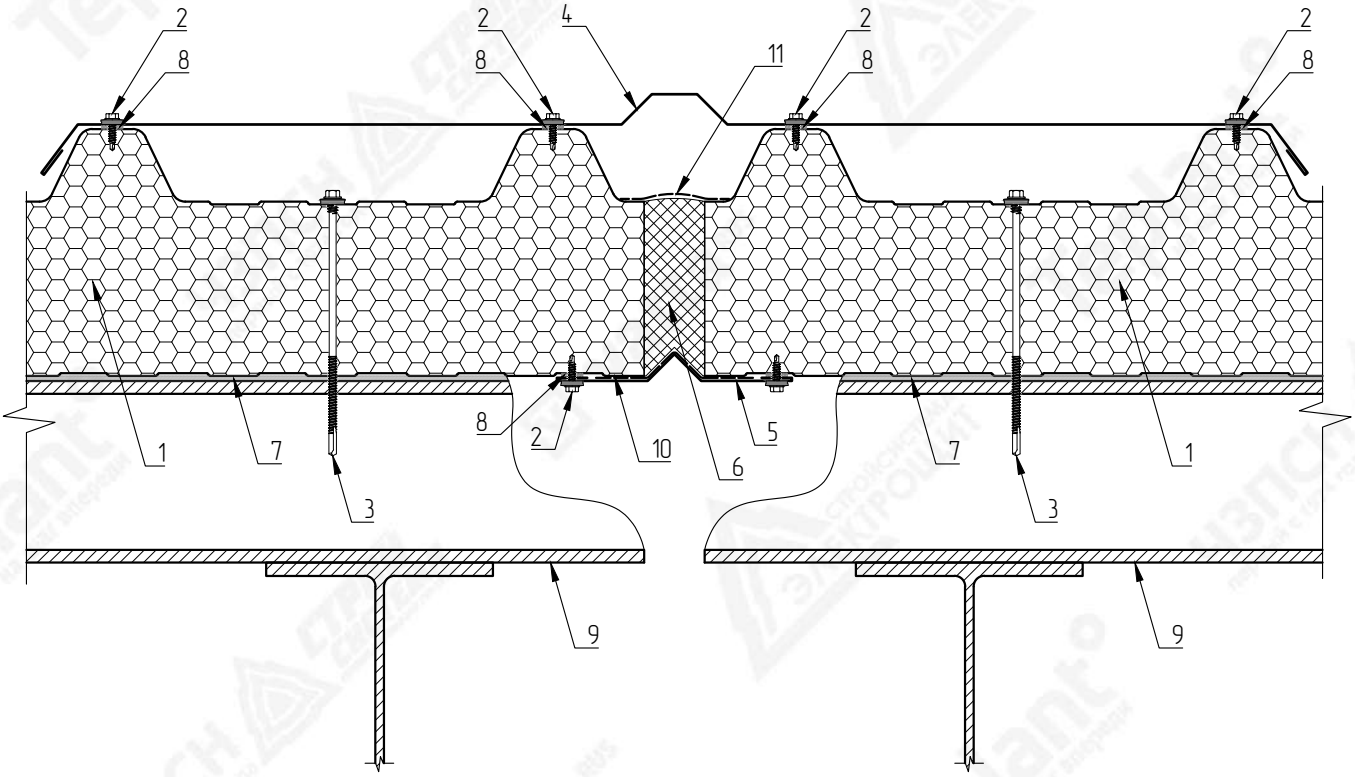

№ поз.	Наименование элемента	Маркировка элемента
1	Кровельная сэндвич-панель с утеплителем из пенополиизоциануратa	Teplant
2	Самосверлящий шуруп	Тип 1
3	Самосверлящий шуруп	Тип 2
4	Фасонный элемент	НКП16-1
5	Фасонный элемент	НКП16-2
6	Минераловатная плита	VattaRus Лайт 35
7	Лента уплотнительная	ППЭ 3х30
8	Лента уплотнительная	ППЭ 2х9
9	Металлические конструкции	
10	Лента бутиловая гидро-пароизоляционная	ЛТ 1,5х100
11	Лента бутиловая гидроизоляционная паропроницаемая	ЛТ(д) 1,5х100

ВНИМАНИЕ!
Элементы металлического каркаса показаны условно.
Данный каталог носит рекомендательный характер. Узлы каталога типовые, подлежат проверке и доработке (при необходимости).
Проектирование по каждому отдельному объекту выполняется лицензированной проектной организацией.
Промышленная Группа Teplant оставляет за собой право корректировки данного издания без предварительного уведомления.

Взам. инв. N

Подпись и дата

Инв. N подл.

Изм.	Кол.уч	Лист	№Док	Подпись	Дата

Каталог технических решений
Трехслойные сэндвич-панели с утеплителем из пенополиизоциануратa (ПИР)
Промышленной Группы Teplant

Узлы трехслойных кровельных сэндвич-панелей

Стадия	Лист	Листов
	112	-

КП16. Деформационный шов

Teplant ПРОМЫШЛЕННАЯ ГРУППА

НКП16-1
Развертка элемента 206+L+L мм

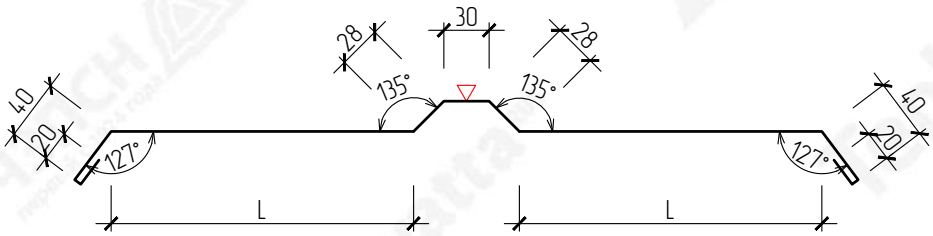

НКП16-2
Развертка элемента 210 мм

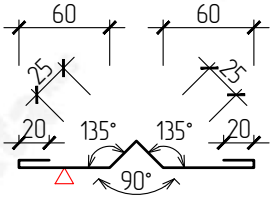

ВНИМАНИЕ!
Данный каталог носит рекомендательный характер. Фасонные элементы каталога типовые, подлежат проверке и доработке (при необходимости). Проектирование по каждому отдельному объекту выполняется лицензированной проектной организацией.
Промышленная Группа Teplant оставляет за собой право корректировки данного издания без предварительного уведомления.

▽ – Сторона окраса фасонного элемента
L – Размер по проекту

Взам. инв. N	Подпись и дата	Инв. N подл.

Изм.	Кол.уч	Лист	№Док	Подпись	Дата

Каталог технических решений
Трехслойные сэндвич-панели с утеплителем из пенополиизоциануратa (ПИР)
Промышленной Группы Teplant

Узлы трехслойных кровельных сэндвич-панелей

Стадия	Лист	Листов
	113	–

КП16. Фасонные элементы

Teplant ПРОМЫШЛЕННАЯ ГРУППА

КП17. Снегозадержатель

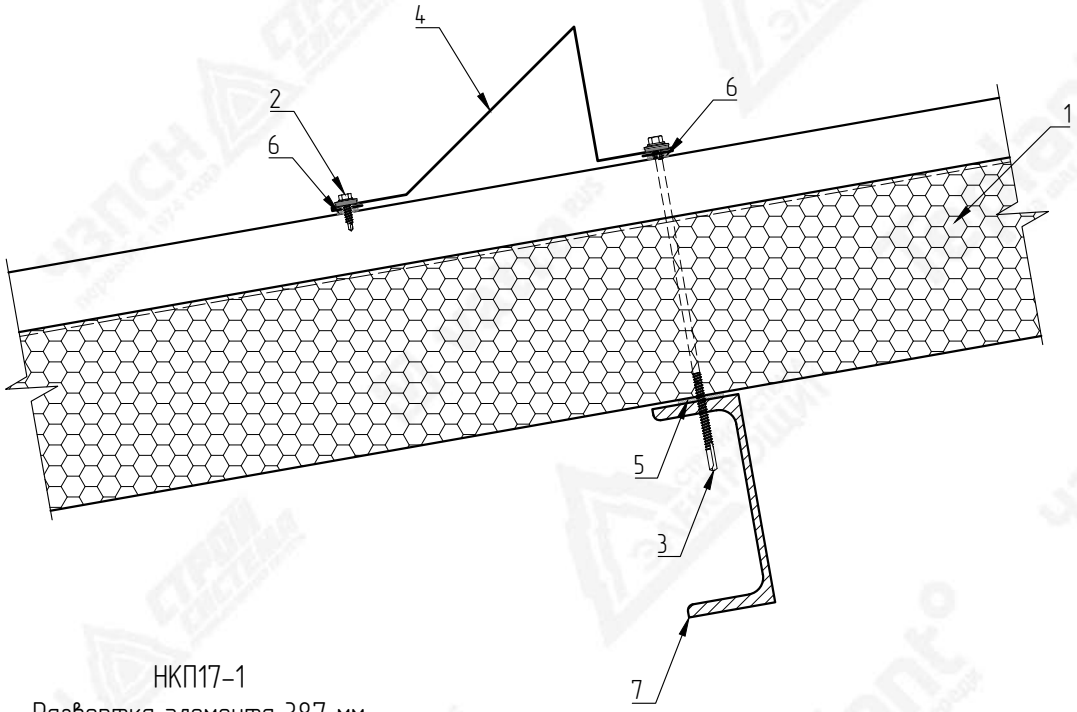

НКП17-1
Развертка элемента 387 мм

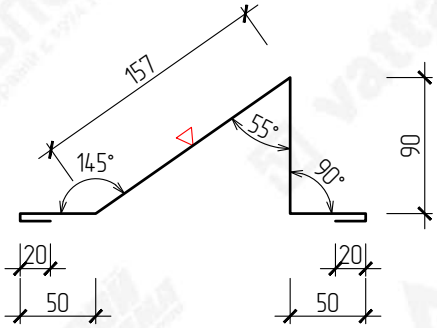

▽ – Сторона окраса фасонного элемента

№ поз.	Наименование элемента	Маркировка элемента
1	Кровельная сэндвич-панель с утеплителем из пенополиизоциануратa	Teplant
2	Самосверлящий шуруп	Тип 1
3	Самосверлящий шуруп	Тип 2
4	Фасонный элемент	НКП17-1
5	Лента уплотнительная	ППЭ 3х30
6	Лента уплотнительная	ППЭ 2х9
7	Металлические конструкции	

ВНИМАНИЕ!
Элементы металлического каркаса показаны условно.
Данный каталог носит рекомендательный характер. Узлы каталога типовые, подлежат проверке и доработке (при необходимости).
Проектирование по каждому отдельному объекту выполняется лицензированной проектной организацией.
Промышленная Группа Teplant оставляет за собой право корректировки данного издания без предварительного уведомления.

Взам. инв. N

Подпись и дата

Инв. N подл.

Изм.	Кол.уч	Лист	№Док	Подпись	Дата

Каталог технических решений
Трехслойные сэндвич-панели с утеплителем из пенополиизоциануратa (ПИР)
Промышленной Группы Teplant

Узлы трехслойных кровельных сэндвич-панелей

Стадия	Лист	Листов
	114	–

КП17. Снегозадержатель

Teplant ПРОМЫШЛЕННАЯ ГРУППА

КП18.1. Обрамление отверстия в кровле

Вентиляционная шахта

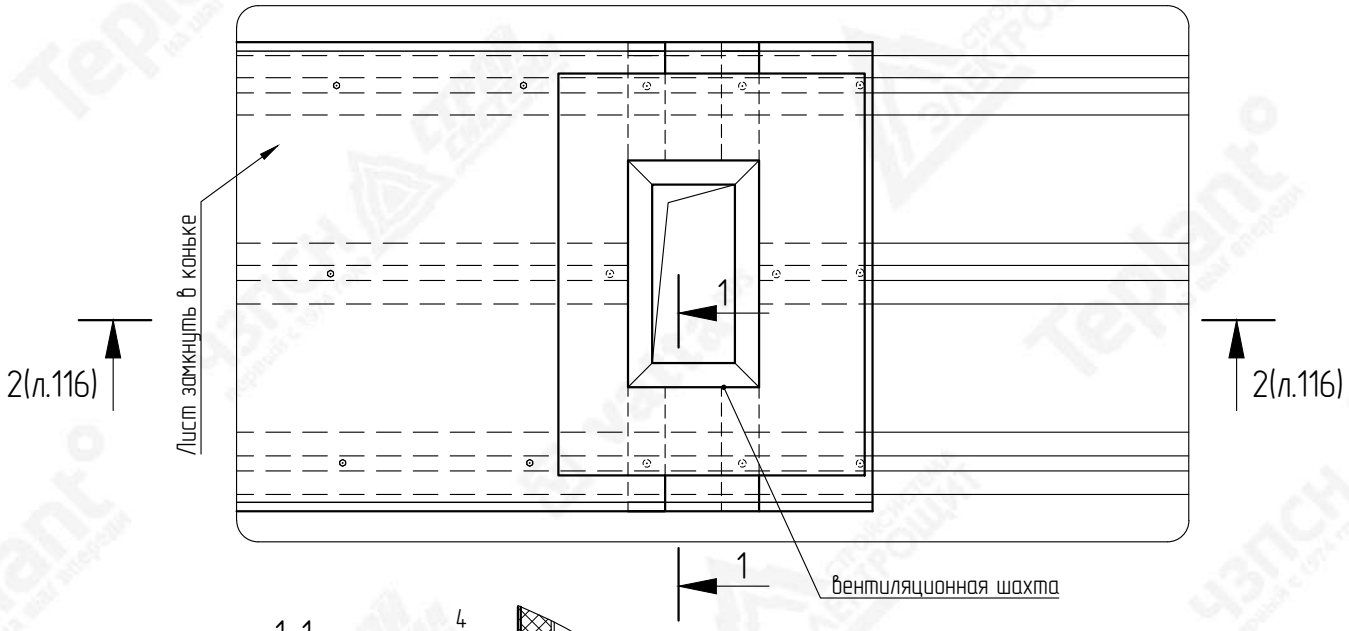

1–1

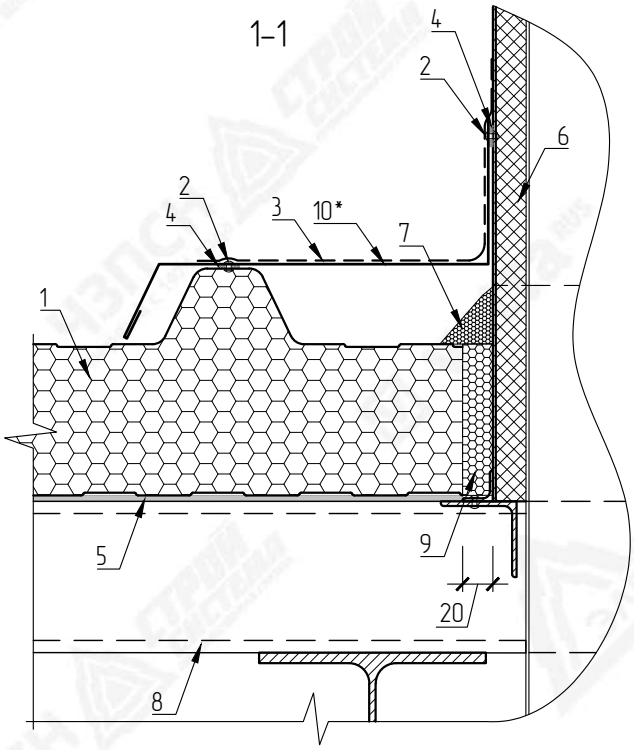

* – Оцинкованный лист согнуть по месту

№ поз.	Наименование элемента	Маркировка элемента
1	Кровельная сэндвич-панель с утеплителем из пенополиизоциануратa	Teplant
2	Заклепка вытяжная	Тип 1
3	Рулонный кровельный материал	Техноэласт С (либо аналог)
4	Лента уплотнительная	ППЭ 2х9
5	Лента уплотнительная	ППЭ 3х30
6	Вентиляционная шахта (по проекту)	
7	Полимерная отверждаемая мастика	
8	Металлические конструкции	
9	Монтажная пена	
10	Оцинкованный лист	

ВНИМАНИЕ!
Элементы металлического каркаса показаны условно.
Данный каталог носит рекомендательный характер. Узлы каталога типовые, подлежат проверке и доработке (при необходимости).
Проектирование по каждому отдельному объекту выполняется лицензированной проектной организацией.
Промышленная Группа Teplant оставляет за собой право корректировки данного издания без предварительного уведомления.

Взам. инв. N

Подпись и дата

Инв. N подл.

Изм.	Кол.уч	Лист	№Док	Подпись	Дата

Каталог технических решений
Трехслойные сэндвич-панели с утеплителем из пенополиизоциануратa (ПИР)
Промышленной Группы Teplant

Узлы трехслойных кровельных сэндвич-панелей

Стадия	Лист	Листов
	115	–

КП18.1. Обрамление отверстия в кровле
(вентиляционная шахта)

Teplant ПРОМЫШЛЕННАЯ ГРУППА

КП18.2. Обрамление отверстия в кровле

Вентиляционная шахта

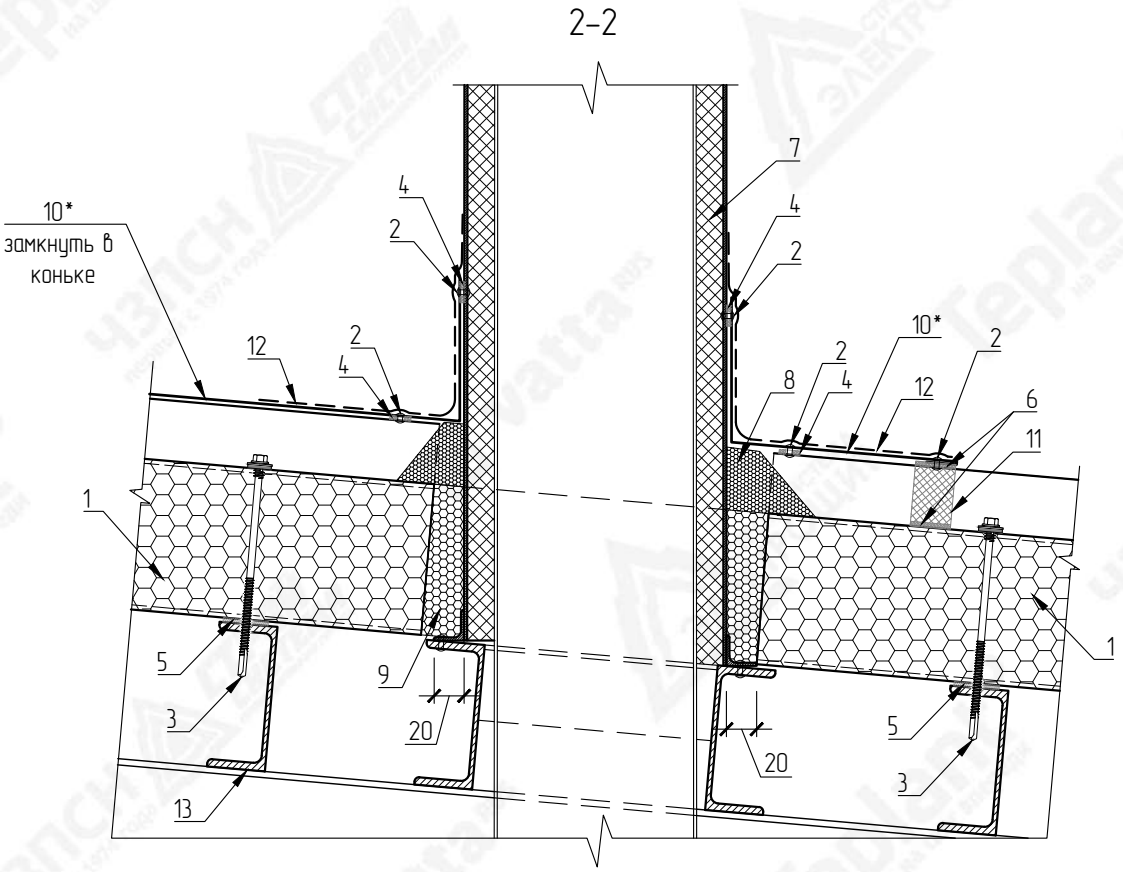

№ поз.	Наименование элемента	Маркировка элемента
1	Кровельная сэндвич-панель с утеплителем из пенополиизоциануратa	Teplant
2	Заклепка вытяжная	Тип 1
3	Самосверлящий шуруп	Тип 2
4	Лента уплотнительная	ППЭ 2х9
5	Лента уплотнительная	ППЭ 3х30

* – Оцинкованный лист согнуть по месту

№ поз.	Наименование элемента	Маркировка элемента
6	Герметик силиконовый	
7	Вентиляционная шахта (по проекту)	
8	Полимерная отверждаемая мастика	
9	Монтажная пена	
10	Оцинкованный лист	
11	Мягкий профилеобразный кровельный уплотнитель (верхний)	
12	Рулонный кровельный материал	Техноэласт С (либо аналог)
13	Металлические конструкции	

ВНИМАНИЕ!
Элементы металлического каркаса показаны условно.
Данный каталог носит рекомендательный характер. Узлы каталога типовые, подлежат проверке и доработке (при необходимости).
Проектирование по каждому отдельному объекту выполняется лицензированной проектной организацией.
Промышленная Группа Teplant оставляет за собой право корректировки данного издания без предварительного уведомления.

Взам. инв. N

Подпись и дата

Инв. N подл.

Изм.	Кол.уч	Лист	№Док	Подпись	Дата

Каталог технических решений
Трехслойные сэндвич-панели с утеплителем из пенополиизоциануратa (ПИР)
Промышленной Группы Teplant

Узлы трехслойных кровельных сэндвич-панелей

Стадия	Лист	Листов
	116	–

КП18.2. Обрамление отверстия в кровле
(вентиляционная шахта)

Teplant ПРОМЫШЛЕННАЯ ГРУППА

КП19. Обрамление отверстия в кровле с EPDM манжетой

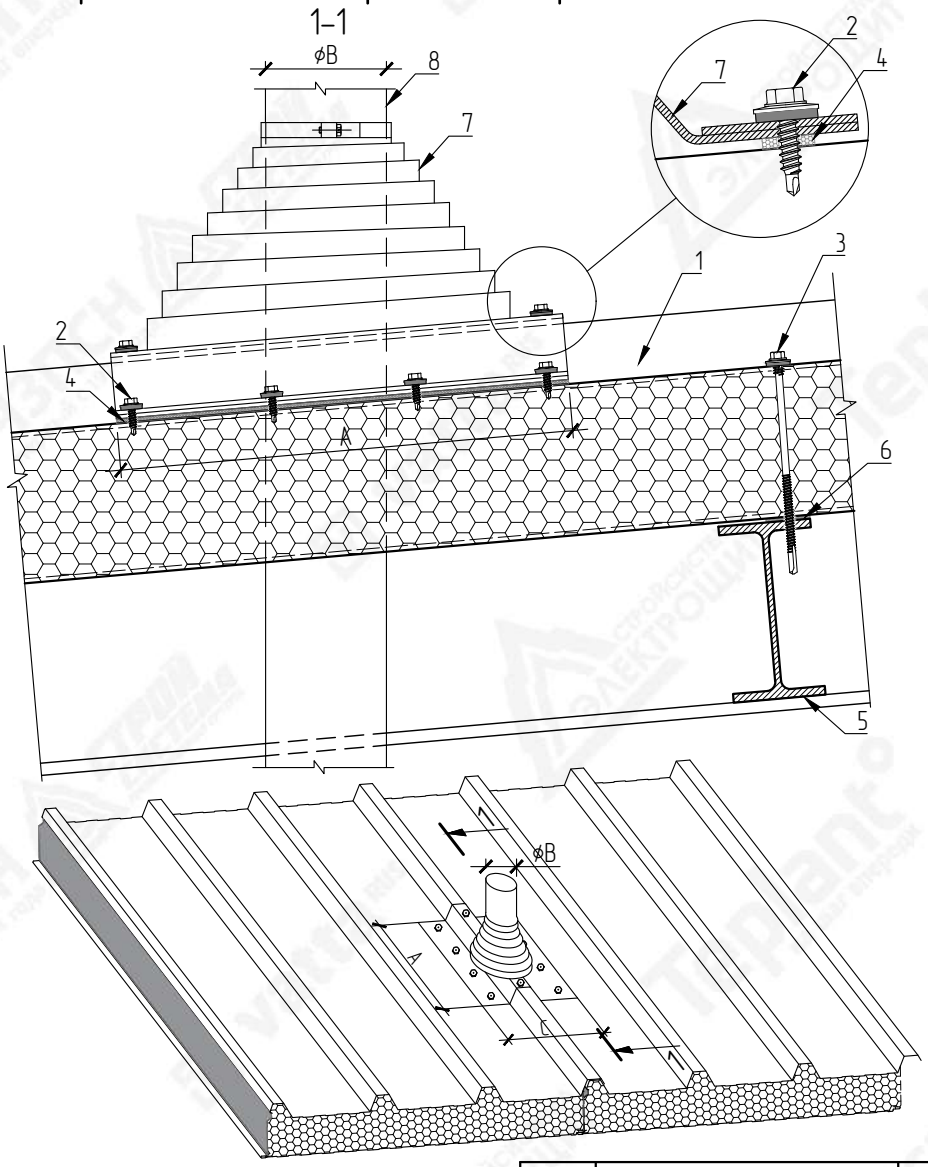

№ поз.	Наименование элемента	Маркировка элемента
1	Кровельная сэндвич-панель с утеплителем из пенополиизоциануратa	Teplant
2	Самосверлящий шуруп	Тип 1
3	Самосверлящий шуруп	Тип 2
4	Лента уплотнительная	ППЭ 2х9
5	Металлические конструкции	
6	Лента уплотнительная	ППЭ 3х30
7	Уплотнительная EPDM манжета	
8	Труба	

A,B,C – Размеры по проекту

ВНИМАНИЕ!
Элементы металлического каркаса показаны условно.
Данный каталог носит рекомендательный характер. Узлы каталога типовые, подлежат проверке и доработке (при необходимости).
Проектирование по каждому отдельному объекту выполняется лицензированной проектной организацией.
Промышленная Группа Teplant оставляет за собой право корректировки данного издания без предварительного уведомления.

Взам. инв. N

Подпись и дата

Инв. N подл.

Изм.	Кол.уч	Лист	№Док	Подпись	Дата

Каталог технических решений
Трехслойные сэндвич-панели с утеплителем из пенополиизоциануратa (ПИР)
Промышленной Группы Teplant

Узлы трехслойных кровельных сэндвич-панелей

Стадия	Лист	Листов
	117	–

КП19. Обрамление отверстия в кровле с EPDM манжетой

Teplant ПРОМЫШЛЕННАЯ ГРУППА

КП20. Крепление молниезащиты

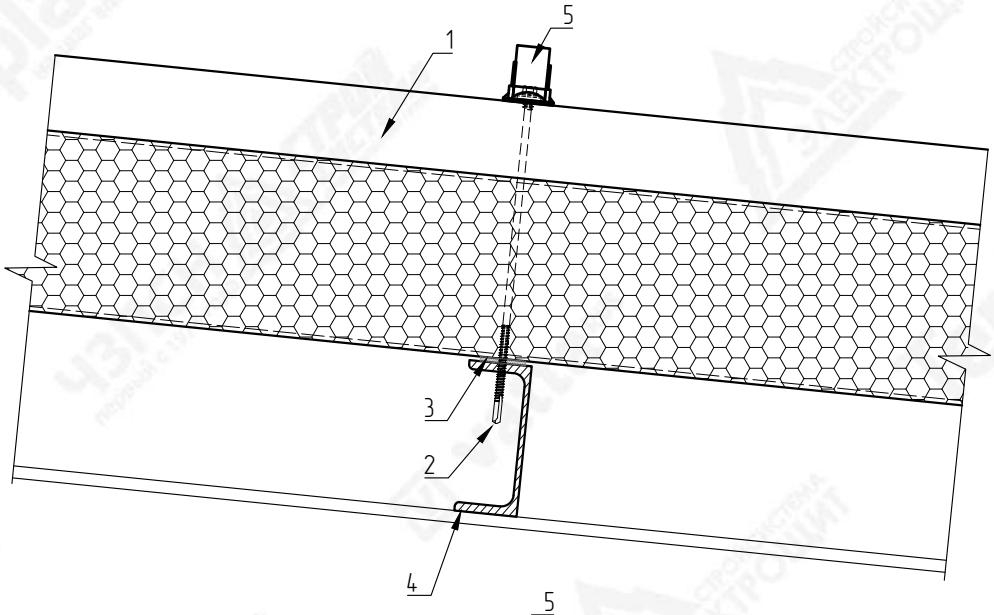

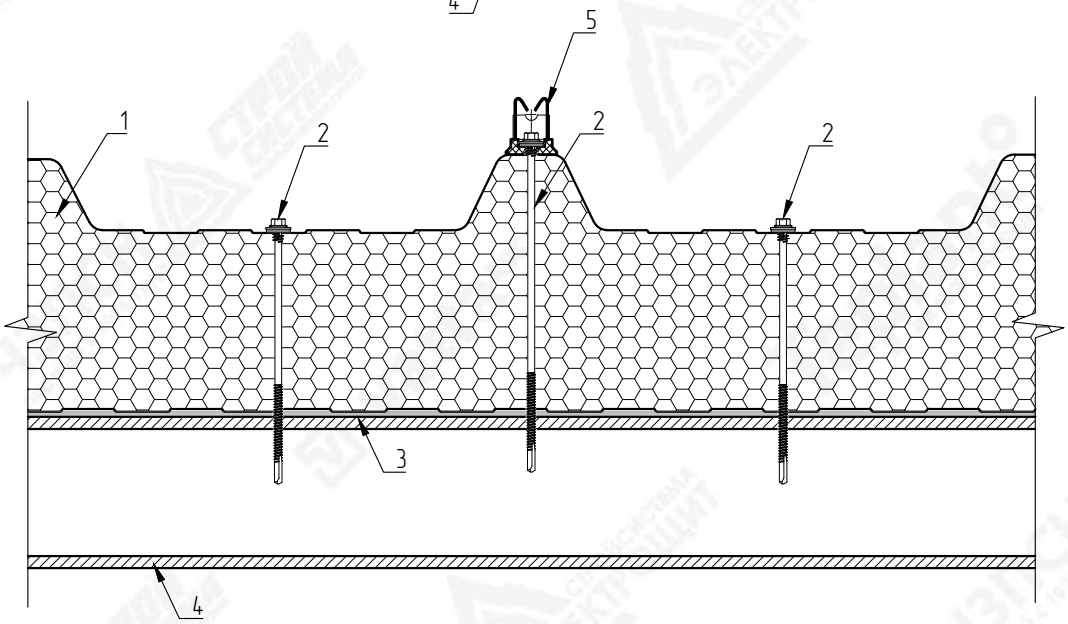

№ поз.	Наименование элемента	Маркировка элемента
1	Кровельная сэндвич-панель с утеплителем из пенополиизоциануратa	Teplant
2	Самосверлящий шуруп	Тип 2
3	Лента уплотнительная	ППЭ 3х30
4	Металлические конструкции	
5	Держатель провода	

ВНИМАНИЕ!
Элементы металлического каркаса показаны условно.
Данный каталог носит рекомендательный характер. Узлы каталога типовые, подлежат проверке и доработке (при необходимости).
Проектирование по каждому отдельному объекту выполняется лицензированной проектной организацией.
Промышленная Группа Teplant оставляет за собой право корректировки данного издания без предварительного уведомления.

Взам. инв. N

Подпись и дата

Инв. N подл.

Изм.	Кол.уч	Лист	№Док	Подпись	Дата

Каталог технических решений
Трехслойные сэндвич-панели с утеплителем из пенополиизоциануратa (ПИР)
Промышленной Группы Teplant

Узлы трехслойных кровельных сэндвич-панелей

Стадия	Лист	Листов
	118	-

КП20. Крепление молниезащиты

Teplant ПРОМЫШЛЕННАЯ ГРУППА

КП21. Водосточный желоб внутреннего водостока

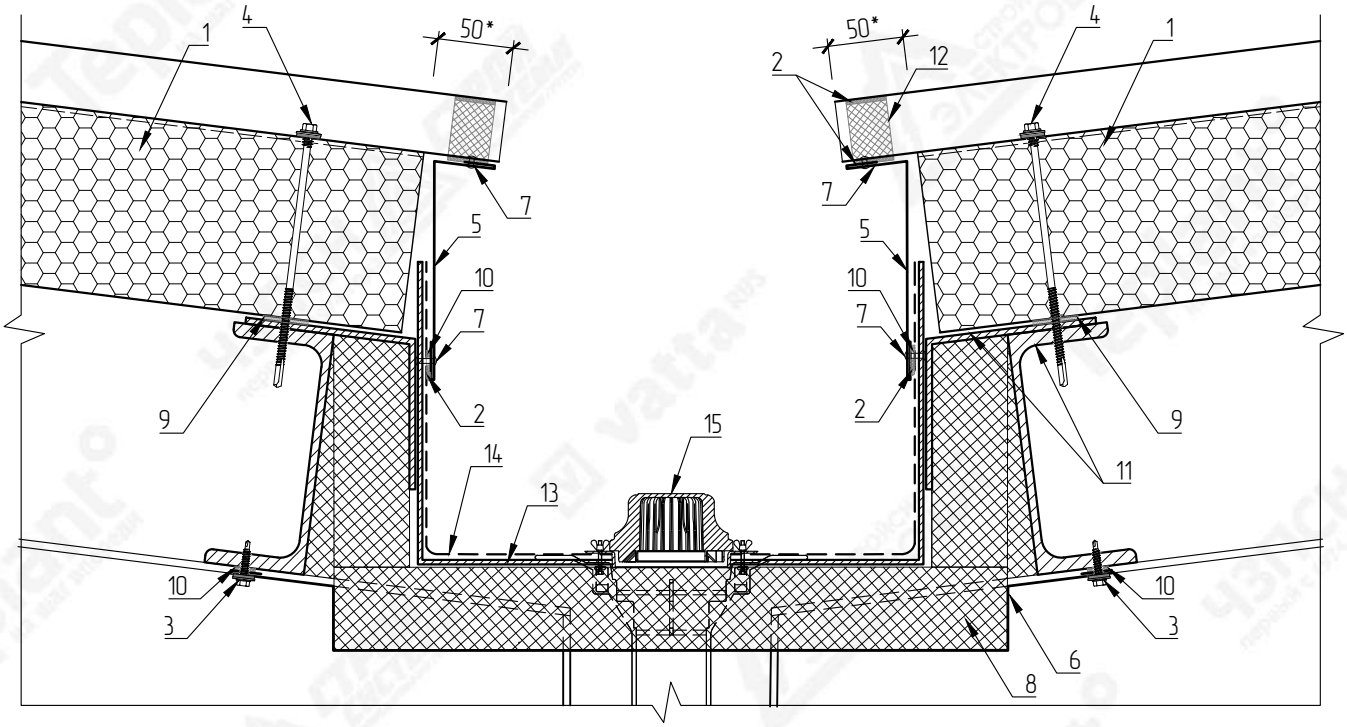

№ поз.	Наименование элемента	Маркировка элемента
1	Кровельная сэндвич-панель с утеплителем из пенополиизоцианурата	Teplant
2	Герметик силиконовый	
3	Самосверлящий шуруп	Тип 1
4	Самосверлящий шуруп	Тип 2
5	Фасонный элемент	НКП-10
6	Фасонный элемент	НКП21-1
7	Заклепка вытяжная	Тип 1
8	Утеплитель (по проекту)	
9	Лента уплотнительная	ППЭ 3х30
10	Лента уплотнительная	ППЭ 2х9
11	Металлические конструкции	
12	Мягкий профилеобразный кровельный уплотнитель (нижний)	
13	Водосточный желоб	
14	Кровельная мембрана (приклеить адгезивом)	
15	Воронка водосточная	

* – Выполнить подрез нижнего листа с выемкой утеплителя до монтажа

ВНИМАНИЕ!
Элементы металлического каркаса показаны условно.
Данный каталог носит рекомендательный характер. Узлы каталога типовые, подлежат проверке и доработке (при необходимости).
Проектирование по каждому отдельному объекту выполняется лицензированной проектной организацией.
Промышленная Группа Teplant оставляет за собой право корректировки данного издания без предварительного уведомления.

Взам. инв. N

Подпись и дата

Инв. N подл.

Изм.	Кол.уч	Лист	№Док	Подпись	Дата

Каталог технических решений
Трехслойные сэндвич-панели с утеплителем из пенополиизоцианурата (ПИР)
Промышленной Группы Teplant

Узлы трехслойных кровельных сэндвич-панелей

Стадия	Лист	Листов
	119	–

КП21. Водосточный желоб внутреннего водостока

Teplant ПРОМЫШЛЕННАЯ ГРУППА

НКП21-1
Развертка элемента 180+L_1+L_2+L_2 мм

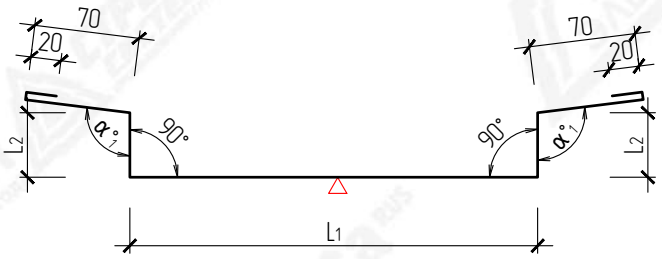

НКП-10
Развертка элемента 80+А мм

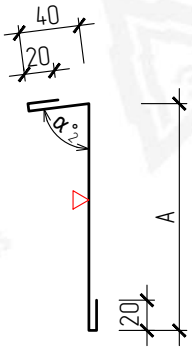

▽ – Сторона окраса фасонного элемента
$\alpha_{1,2}$ – Угол по проекту
L_1, L_2 – Размер по проекту

Маркировка	Размер (А), мм	Развертка, мм
НКП10-30	50	130
НКП10-50	70	150
НКП10-60	80	160
НКП10-80	100	180
НКП10-100	120	200
НКП10-120	140	220
НКП10-150	170	250
НКП10-200	220	300
НКП10-220	240	320

ВНИМАНИЕ!
Данный каталог носит рекомендательный характер. Фасонные элементы каталога типовые, подлежат проверке и доработке (при необходимости). Проектирование по каждому отдельному объекту выполняется лицензированной проектной организацией. Промышленная Группа Teplant оставляет за собой право корректировки данного издания без предварительного уведомления.

Взам. инв. N

Подпись и дата

Инв. N подл.

Изм.	Кол.уч	Лист	№Док	Подпись	Дата

Каталог технических решений
Трехслойные сэндвич-панели с утеплителем из пенополиизоциануратa (ПИР)
Промышленной Группы Teplant

Узлы трехслойных кровельных сэндвич-панелей

Стадия	Лист	Листов
	120	-

КП21. Фасонные элементы

Teplant ПРОМЫШЛЕННАЯ ГРУППА

КП22. Водосточный желоб внутреннего водостока

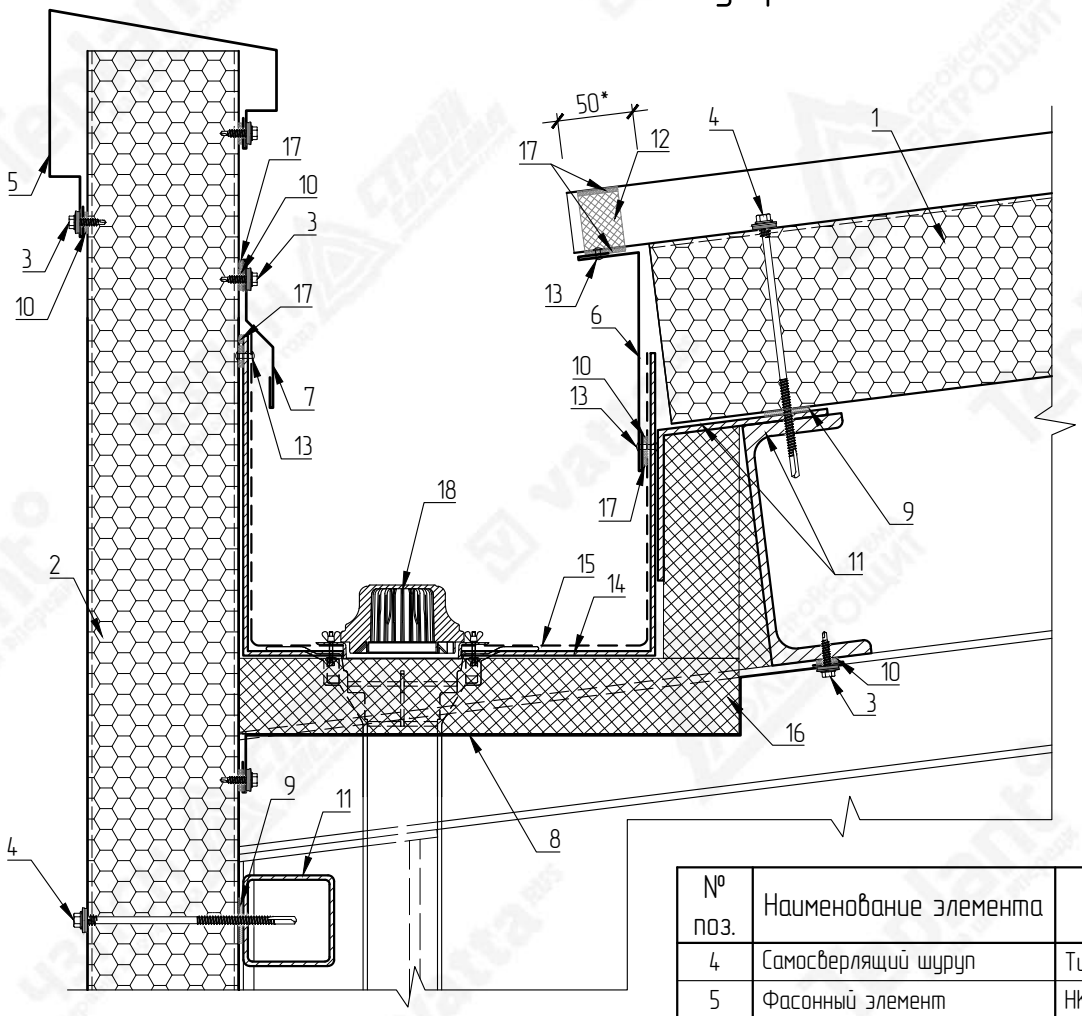

* – Выполнить подрез нижнего листа с выемкой утеплителя до монтажа

№ поз.	Наименование элемента	Маркировка элемента
1	Кровельная сэндвич-панель с утеплителем из пенополиизоциануратa	Teplant
2	Стеновая сэндвич-панель с утеплителем из пенополиизоциануратa	Teplant
3	Самосверлящий шуруп	Тип 1

№ поз.	Наименование элемента	Маркировка элемента
4	Самосверлящий шуруп	Тип 2
5	Фасонный элемент	НКП-4
6	Фасонный элемент	НКП-10
7	Фасонный элемент	НКП-6
8	Фасонный элемент (по проекту)	
9	Лента уплотнительная	ППЭ 3х30
10	Лента уплотнительная	ППЭ 2х9
11	Металлические конструкции	
12	Мягкий профилеобразный кровельный уплотнитель (нижний)	
13	Заклепка вытяжная	Тип 1
14	Водосточный желоб	
15	Кровельная мембрана (приклеить адгезивом)	
16	Утеплитель (по проекту)	
17	Герметик силиконовый	
18	Воронка водосточная	

ВНИМАНИЕ!
Элементы металлического каркаса показаны условно.
Данный каталог носит рекомендательный характер. Узлы каталога типовые, подлежат проверке и доработке (при необходимости).
Проектирование по каждому отдельному объекту выполняется лицензированной проектной организацией.
Промышленная Группа Teplant оставляет за собой право корректировки данного издания без предварительного уведомления.

Взам. инв. N

Подпись и дата

Инв. N подл.

Изм.	Кол.уч	Лист	№Док	Подпись	Дата

Каталог технических решений
Трехслойные сэндвич-панели с утеплителем из пенополиизоциануратa (ПИР)
Промышленной Группы Teplant

Узлы трехслойных кровельных сэндвич-панелей

Стадия	Лист	Листов
	121	–

КП22. Водосточный желоб внутреннего водостока

Teplant ПРОМЫШЛЕННАЯ ГРУППА

НКП-4
Развертка элемента 315+B мм

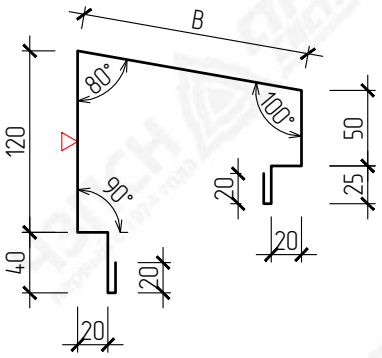

НКП-10
Развертка элемента 80+A мм

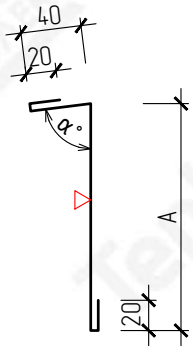

НКП-6
Развертка элемента 145 мм

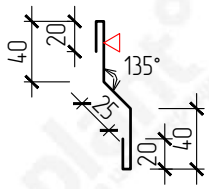

▽ – Сторона окраса фасонного элемента
α – Угол по проекту

Маркировка	Размер (A), мм	Развертка, мм
НКП10-30	50	130
НКП10-50	70	150
НКП10-60	80	160
НКП10-80	100	180
НКП10-100	120	200
НКП10-120	140	220
НКП10-150	170	250
НКП10-200	220	300
НКП10-220	240	320

Маркировка	Размер (B), мм	Развертка, мм
НКП-4-30	77	392
НКП-4-40	87	402
НКП-4-50	97	412
НКП-4-60	107	422
НКП-4-80	127	442
НКП-4-100	147	462
НКП-4-120	167	482
НКП-4-150	198	513
НКП-4-170	218	533
НКП-4-200	248	563
НКП-4-220	270	585
НКП-4-240	290	605

ВНИМАНИЕ!
Данный каталог носит рекомендательный характер. Фасонные элементы каталога типовые, подлежат проверке и доработке (при необходимости). Проектирование по каждому отдельному объекту выполняется лицензированной проектной организацией. Промышленная Группа Teplant оставляет за собой право корректировки данного издания без предварительного уведомления.

Взам. инв. N

Подпись и дата

Инв. N подл.

Изм.	Кол.уч	Лист	№Док	Подпись	Дата

Каталог технических решений
Трехслойные сэндвич-панели с утеплителем из пенополиизоциануратa (ПИР)
Промышленной Группы Teplant

Узлы трехслойных кровельных сэндвич-панелей

Стадия	Лист	Листов
	122	–

КП22. Фасонные элементы

Teplant ПРОМЫШЛЕННАЯ ГРУППА

КП23.1. Примыкание плоской кровли к сэндвич-панелям

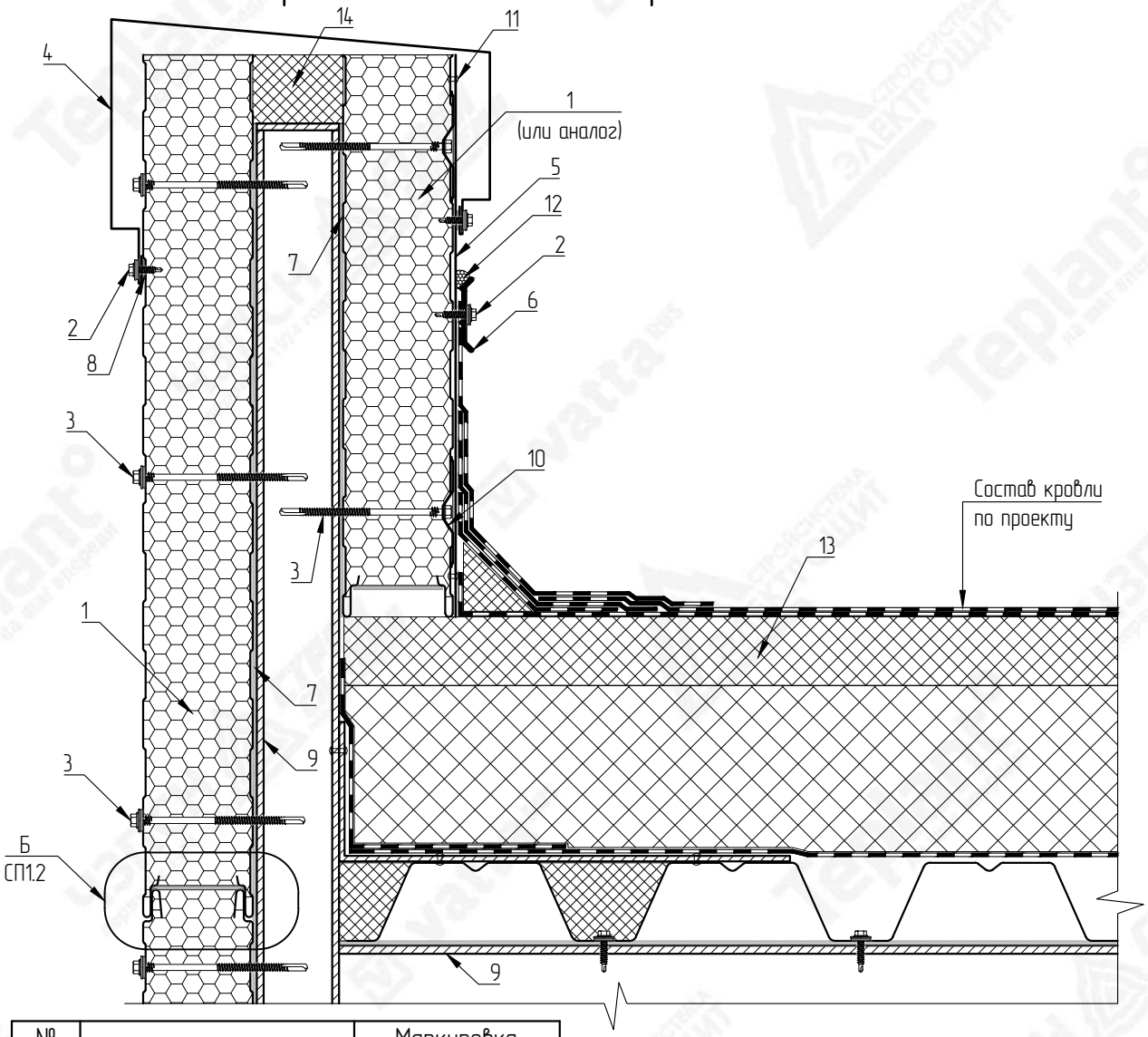

№ поз.	Наименование элемента	Маркировка элемента
1	Стеновая сэндвич-панель с утеплителем из пенополиизоциануратa	Teplant
2	Самосверлящий шуруп	Тип 1
3	Самосверлящий шуруп	Тип 2
4	Фасонный элемент	НКП-8

№ поз.	Наименование элемента	Маркировка элемента
5	Фасонный элемент	НКП23.1-1
6	Рейка прижимная	
7	Лента уплотнительная	ППЭ 3х30
8	Лента уплотнительная	ППЭ 2х9
9	Металлические конструкции	
10	Кровельная стальная шайба	Тип 3
11	Заклепка вытяжная	Тип 1
12	Полимерная отверждаемая мастика	
13	Кровля (по проекту)	
14	Утеплитель (по проекту)	

ВНИМАНИЕ!
Элементы металлического каркаса показаны условно.
Данный каталог носит рекомендательный характер. Узлы каталога типовые, подлежат проверке и доработке (при необходимости).
Проектирование по каждому отдельному объекту выполняется лицензированной проектной организацией.
Промышленная Группа Teplant оставляет за собой право корректировки данного издания без предварительного уведомления.

Взам. инв. N

Подпись и дата

Инв. N подл.

Изм.	Кол.уч	Лист	№Док	Подпись	Дата

Каталог технических решений
Трехслойные сэндвич-панели с утеплителем из пенополиизоциануратa (ПИР)
Промышленной Группы Teplant

Узлы трехслойных кровельных сэндвич-панелей

Стадия	Лист	Листов
	123	-

КП23.1. Примыкание плоской кровли к сэндвич-панелям

Teplant ПРОМЫШЛЕННАЯ ГРУППА

НКП-8
Развертка элемента $145+L_1+L_2+L_3$ мм

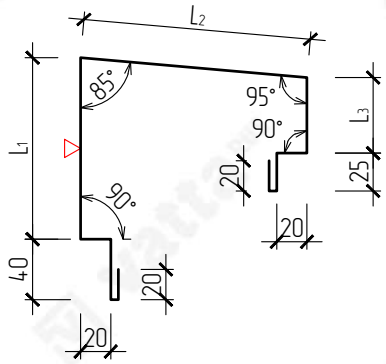

НКП23.1-1*
Развертка элемента 240 мм

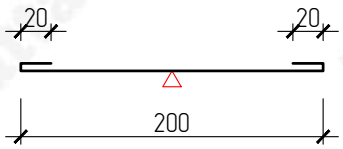

* – Фасонный элемент НКП23.1-1 применяется при горизонтальной раскладке сэндвич-панелей для защиты шва примыкания панелей на стойке парапета

ВНИМАНИЕ!
Данный каталог носит рекомендательный характер. Фасонные элементы каталога типовые, подлежат проверке и доработке (при необходимости). Проектирование по каждому отдельному объекту выполняется лицензированной проектной организацией. Промышленная Группа Teplant оставляет за собой право корректировки данного издания без предварительного уведомления.

▽ – Сторона окраса фасонного элемента
L_1–L_3 – Размер по проекту

Взам. инв. N	Подпись и дата	Инв. N подл.

Изм.	Кол.уч	Лист	№Док	Подпись	Дата

Каталог технических решений
Трехслойные сэндвич-панели с утеплителем из пенополиизоциануратa (ПИР)
Промышленной Группы Teplant

Узлы трехслойных кровельных сэндвич-панелей

Стадия	Лист	Листов
	124	-

КП23.1. Фасонные элементы

Teplant ПРОМЫШЛЕННАЯ ГРУППА

КП23.2. Примыкание плоской кровли к сэндвич-панелям

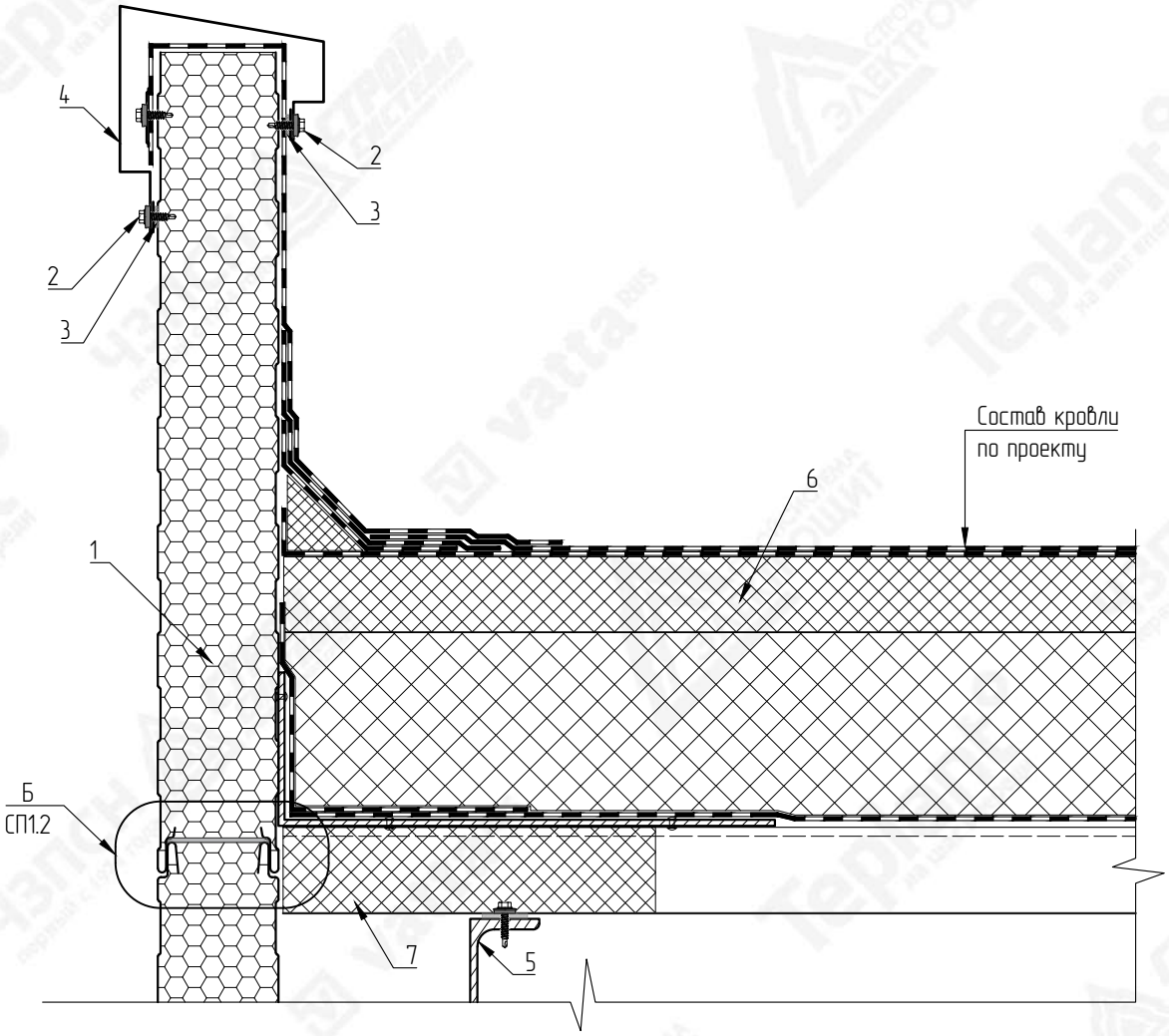

№ поз.	Наименование элемента	Маркировка элемента
1	Стеновая сэндвич-панель с утеплителем из пенополиизоциануратa	Teplant
2	Самосверлящий шуруп	Тип 1
3	Лента уплотнительная	ППЭ 2х9
4	Фасонный элемент	НКП-4
5	Металлические конструкции	
6	Кровля (по проекту)	
7	Утеплитель (по проекту)	

ВНИМАНИЕ!
Элементы металлического каркаса показаны условно.
Данный каталог носит рекомендательный характер. Узлы каталога типовые, подлежат проверке и доработке (при необходимости).
Проектирование по каждому отдельному объекту выполняется лицензированной проектной организацией.
Промышленная Группа Teplant оставляет за собой право корректировки данного издания без предварительного уведомления.

Взам. инв. N

Подпись и дата

Инв. N подл.

Изм.	Кол.уч	Лист	№Док	Подпись	Дата

Каталог технических решений
Трехслойные сэндвич-панели с утеплителем из пенополиизоциануратa (ПИР)
Промышленной Группы Teplant

Узлы трехслойных кровельных сэндвич-панелей

Стадия	Лист	Листов
	125	-

КП23.2. Примыкание плоской кровли к сэндвич-панелям

Teplant ПРОМЫШЛЕННАЯ ГРУППА

НКП-4
Развертка элемента 315+А мм

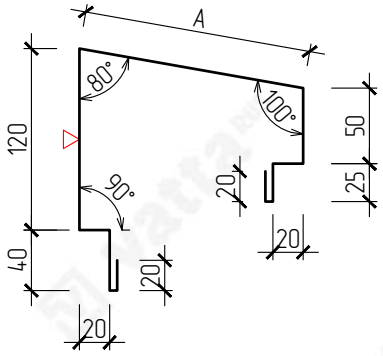

▽ – Сторона окраса фасонного элемента

Маркировка	Размер (А), мм	Развертка, мм
НКП-4-30	77	392
НКП-4-40	87	402
НКП-4-50	97	412
НКП-4-60	107	422
НКП-4-80	127	442
НКП-4-100	147	462
НКП-4-120	167	482
НКП-4-150	198	513
НКП-4-170	218	533
НКП-4-200	248	563
НКП-4-220	270	585
НКП-4-240	290	605

ВНИМАНИЕ!
Данный каталог носит рекомендательный характер. Фасонные элементы каталога типовые, подлежат проверке и доработке (при необходимости). Проектирование по каждому отдельному объекту выполняется лицензированной проектной организацией.
Промышленная Группа Teplant оставляет за собой право корректировки данного издания без предварительного уведомления.

Взам. инв. N

Подпись и дата

Инв. N подл.

Изм.	Кол.уч	Лист	№Док	Подпись	Дата

Каталог технических решений
Трехслойные сэндвич-панели с утеплителем из пенополиизоциануратa (ПИР)
Промышленной Группы Teplant

Узлы трехслойных кровельных сэндвич-панелей

Стадия	Лист	Листов
	126	–

КП23.2. Фасонный элемент

Teplant ПРОМЫШЛЕННАЯ ГРУППА

КП24. Наружный организованный водосток

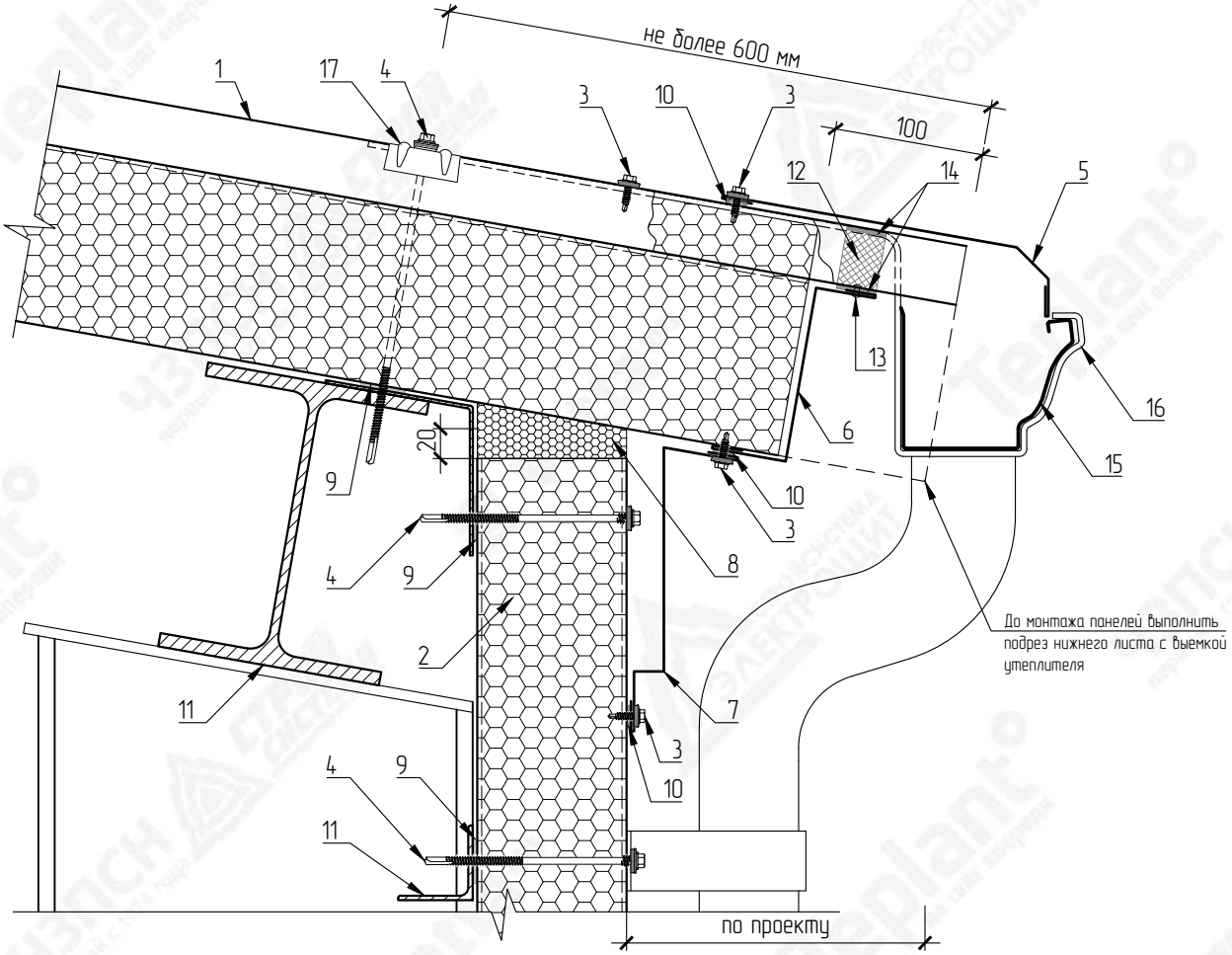

№ поз.	Наименование элемента	Маркировка элемента
1	Кровельная сэндвич-панель с утеплителем из пенополиизоциануата	Teplant
2	Стеновая сэндвич-панель с утеплителем из пенополиизоциануата	Teplant
3	Самосверлящий шуруп	Тип 1
4	Самосверлящий шуруп	Тип 2
5	Фасонный элемент	НКП24-1

№ поз.	Наименование элемента	Маркировка элемента
6	Фасонный элемент	НКП24-2
7	Фасонный элемент	НКП24-3
8	Монтажная пена	
9	Лента уплотнительная	ППЭ 3х30
10	Лента уплотнительная	ППЭ 2х9
11	Металлические конструкции	
12	Мягкий профилеобразный кровельный уплотнитель (нижний)	
13	Заклепка вытяжная	Тип 1
14	Герметик силиконовый	
15	Желоб водосточный	
16	Держатель желоба	
17	Трапециевидная накладка на гофр	Тип 3

ВНИМАНИЕ!
Элементы металлического каркаса показаны условно.
Данный каталог носит рекомендательный характер. Узлы каталога типовые, подлежат проверке и доработке (при необходимости).
Проектирование по каждому отдельному объекту выполняется лицензированной проектной организацией.
Промышленная Группа Teplant оставляет за собой право корректировки данного издания без предварительного уведомления.

Взам. инв. N

Подпись и дата

Инв. N подл.

Изм.	Кол.уч	Лист	№Док	Подпись	Дата

Каталог технических решений
Трехслойные сэндвич-панели с утеплителем из пенополиизоциануата (ПИР)
Промышленной Группы Teplant

Узлы трехслойных кровельных сэндвич-панелей

Стадия	Лист	Листов
	127	-

КП24. Наружный организованный водосток

Teplant ПРОМЫШЛЕННАЯ ГРУППА

НКП24-1
Развертка элемента 95+А мм

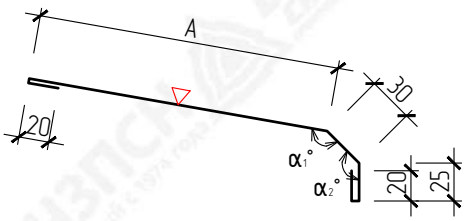

НКП24-2
Развертка элемента 130+В мм

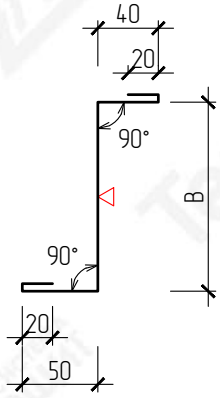

НКП24-3
Развертка элемента 300 мм

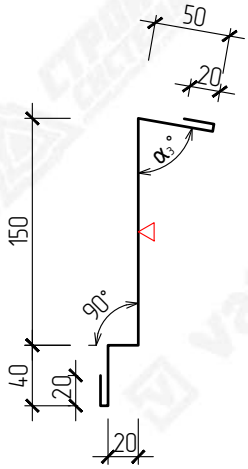

▽ – Сторона окраса фасонного элемента
$\alpha_{1,2,3}$ – Угол по проекту

Маркировка	Размер (А), мм	Развертка, мм
НКП24-1-200	200	295
НКП24-1-250	250	345
НКП24-1-300	300	395

Маркировка	Размер (В), мм	Развертка, мм
НКП24-2-30	30	160
НКП24-2-50	50	180
НКП24-2-60	60	190
НКП24-2-80	80	210
НКП24-2-100	100	230
НКП24-2-120	120	250
НКП24-2-150	150	280
НКП24-2-200	200	330
НКП24-2-220	220	350

ВНИМАНИЕ!
Данный каталог носит рекомендательный характер. Фасонные элементы каталога типовые, подлежат проверке и доработке (при необходимости). Проектирование по каждому отдельному объекту выполняется лицензированной проектной организацией. Промышленная Группа Teplant оставляет за собой право корректировки данного издания без предварительного уведомления.

Взам. инв. N

Подпись и дата

Инв. N подл.

Изм.	Кол.уч	Лист	№Док	Подпись	Дата

Каталог технических решений
Трехслойные сэндвич-панели с утеплителем из пенополиизоциануратa (ПИР)
Промышленной Группы Teplant

Узлы трехслойных кровельных сэндвич-панелей

Стадия	Лист	Листов
	128	-

КП24. Фасонные элементы

Teplant ПРОМЫШЛЕННАЯ ГРУППА

КП25. Ограждение кровли

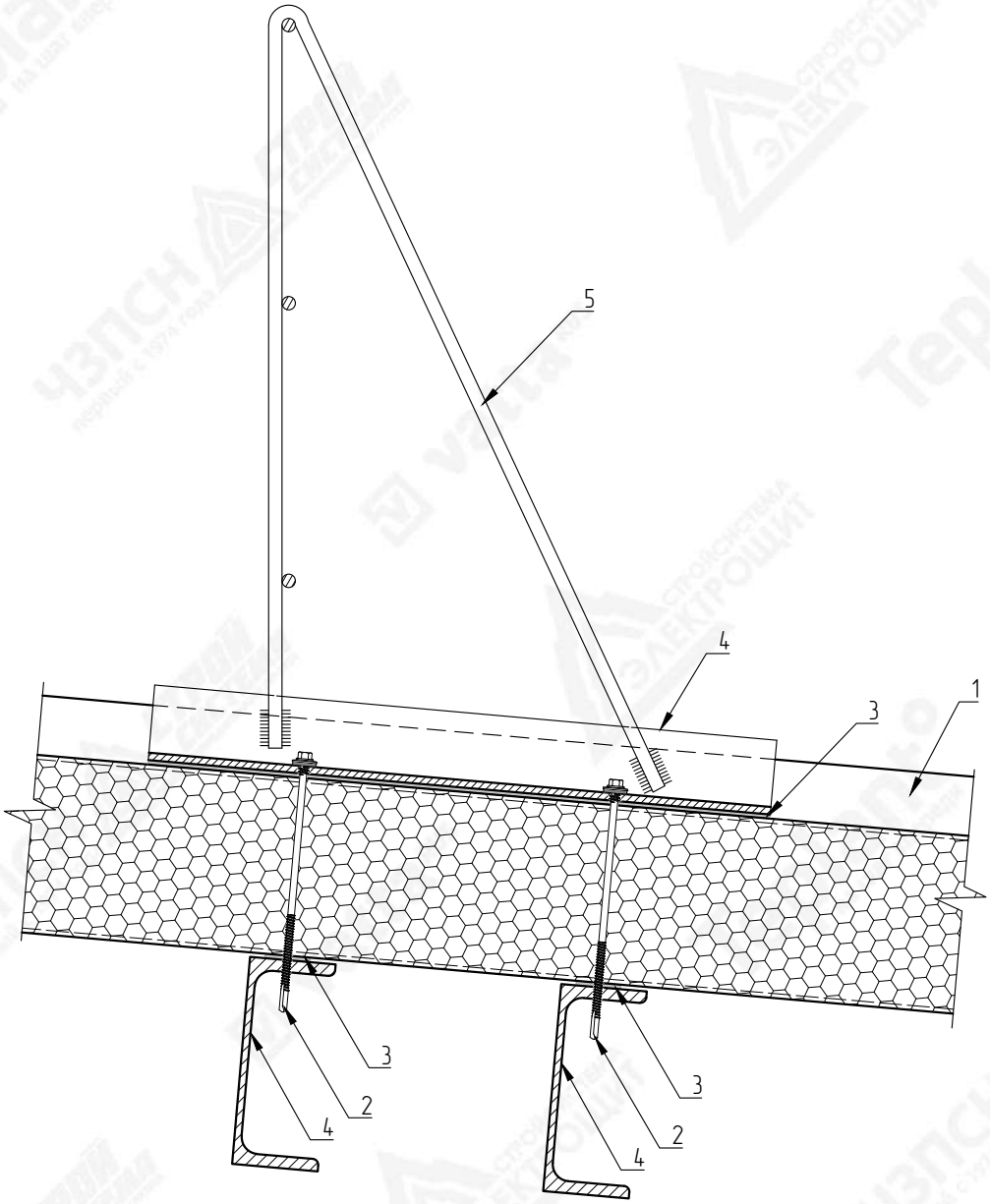

№ поз.	Наименование элемента	Маркировка элемента
1	Кровельная сэндвич-панель с утеплителем из пенополиизоциануратa	Teplant
2	Самосверлящий шуруп	Тип 2
3	Лента уплотнительная	ППЭ 3х30
4	Металлические конструкции	
5	Ограждение кровельное	

ВНИМАНИЕ!
Элементы металлического каркаса показаны условно.
Данный каталог носит рекомендательный характер. Узлы каталога типовые, подлежат проверке и доработке (при необходимости).
Проектирование по каждому отдельному объекту выполняется лицензированной проектной организацией.
Промышленная Группа Teplant оставляет за собой право корректировки данного издания без предварительного уведомления.

Взам. инв. N

Подпись и дата

Инв. N подл.

Изм.	Кол.уч	Лист	№Док	Подпись	Дата

Каталог технических решений
Трехслойные сэндвич-панели с утеплителем из пенополиизоциануратa (ПИР)
Промышленной Группы Teplant

Узлы трехслойных кровельных сэндвич-панелей

Стадия	Лист	Листов
	129	-

КП25. Ограждение кровли

Teplant ПРОМЫШЛЕННАЯ ГРУППА

Рекомендуемый перечень крепежных элементов и сопутствующих материалов

Крепежные элементы Тип 1

Саморезы для крепления фасонных элементов к сэндвич-панелям

Самосверлящий шуруп HWX4-W-P7-4.8x19, толщина сверления от 2 до 4 мм

Эскиз	Размер, мм	Толщина скрепляемых материалов, мм	Основные характеристики
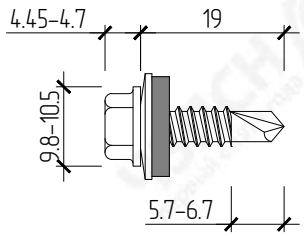	4.8x19	5.0	1. Материал: Сталь AISI 1022 2. Покрытие: Цинк + RAL 3. Тип головки: Шестигранная 4. Тип шайбы, размер: Оцинк + EPDM, d=14 мм 5. Тип наконечника: Сверло 6. Длина сверла: 5.7-6.7 мм 7. Толщина сверления: 2.0-4.0 мм 8. Диаметр резьбы: 4.8 мм

Самосверлящий шуруп HWX4-W-P7-4.8x25, толщина сверления от 2 до 4 мм

Эскиз	Размер, мм	Толщина скрепляемых материалов, мм	Основные характеристики
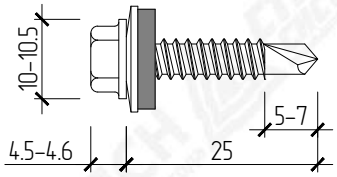	4.8x25	11.0	1. Материал: Сталь AISI 1022 2. Покрытие: Цинк + RAL 3. Тип головки: Шестигранная 4. Тип шайбы, размер: Оцинк + EPDM, d=14 мм 5. Тип наконечника: Сверло 6. Длина сверла: 5.0.-7.0 мм 7. Толщина сверления: 2.0-4.0 мм 8. Диаметр резьбы: 4.8 мм

Самосверлящий шуруп SsWp 5x5.5x19/24

Эскиз	Размер, _ x L мм	Толщина скрепляемых материалов, мм	Основные характеристики
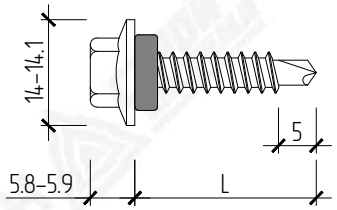	5.5x19	до 2.0	1. Материал: Сталь SWRCH22A 2. Покрытие: DACROMET 3. Тип головки: Шестигранная 4. Тип шайбы, размер: уплотнительная шайба из бутадиен-нитрильного каучука NBR, d=10.9-11.1 мм 5. Тип наконечника: Сверло 6. Длина сверла: 5.0 мм 7. Диаметр резьбы: 5.5 мм
	5.5x24		

Для расчетов используются саморезы с требуемыми техническими и эксплуатационными характеристиками, указанными в сводных спецификациях. Выбор торговой марки Поставщика саморезов – на усмотрение Покупателя, но обязательно в соответствии с расчетными конструкционными требованиями Каталога технических решений Промышленной Группы Teplant. Информативно для Покупателя: в расчетах использовались саморезы торговых марок HARDWEX, SKREP, HARPOON, SCORPION, FASTY, EJOT.

Крепежные элементы Тип 1

Саморезы для крепления фасонных элементов к металлическим конструкциям

Самосверлящий шуруп HWX7-W-P9-5.5x32/38, толщина сверления от 5 до 7 мм

Эскиз	Размер, _ x L мм	Толщина скрепляемых материалов, мм	Основные характеристики
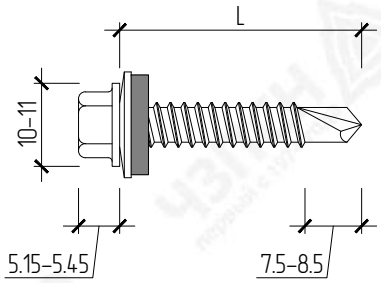	5.5x32	16.0	1. Материал: Сталь AISI 1022 2. Покрытие: Цинк + RAL 3. Тип головки: Шестигранная 4. Тип шайбы, размер: Оцинк + EPDM, d=14 мм 5. Тип наконечника: Сверло 6. Длина сверла: 7.5-8.5 мм 7. Толщина сверления: 5.0-7.0 мм 8. Диаметр резьбы: 5.5 мм
	5.5x38	22.0	

Самосверлящий шуруп HWX12-W-ED-P16-5.5x32/38, толщина сверления от 6 до 12.5 мм

Эскиз	Размер, _ x L мм	Толщина скрепляемых материалов, мм	Основные характеристики
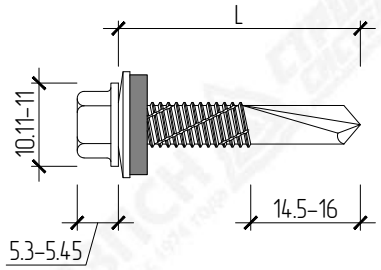	5.5x32	10.0	1. Материал: Сталь AISI 1022 2. Покрытие: Цинк + RAL 3. Тип головки: Шестигранная 4. Тип шайбы, размер: Оцинк + EPDM, d=14 мм 5. Тип наконечника: Сверло 6. Длина сверла: 14.5-16.0 мм 7. Толщина сверления: 6.0-12.5 мм 8. Диаметр резьбы: 5.5 мм
	5.5x38	16.0	

Самосверлящий шуруп HWX16-W-ED-P18-5.5x32/38, толщина сверления от 6 до 16 мм

Эскиз	Размер, _ x L мм	Толщина скрепляемых материалов, мм	Основные характеристики
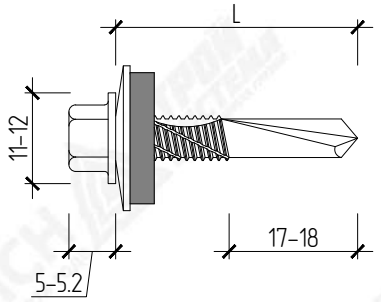	5.5x32	8.0	1. Материал: Сталь AISI 1022 2. Покрытие: RUSPERT (SILVER GREY) + RAL 3. Тип головки: Шестигранная 4. Тип шайбы, размер: Оцинк + GREY EPDM, d=19 мм 5. Тип наконечника: Сверло 6. Длина сверла: 17.0-18.0 мм 7. Толщина сверления: 6.0-16.0 мм 8. Диаметр резьбы: 5.5 мм
	5.5x38	14.0	

Для расчетов используются саморезы с требуемыми техническими и эксплуатационными характеристиками, указанными в сводных спецификациях. Выбор торговой марки Поставщика саморезов – на усмотрение Покупателя, но обязательно в соответствии с расчетными конструкционными требованиями Каталога технических решений Промышленной Группы Teplant. Информативно для Покупателя: в расчетах использовались саморезы торговых марок HARDWEX, SKREP, HARPOON, SCORPION, FASTY, EJOT.

Крепежные элементы Тип 1

Саморезы для крепления фасонных элементов к металлическим конструкциям

Самосверлящий шуруп SsWp 9x5.5x19

Эскиз	Размер, мм	Толщина сверления, мм	Основные характеристики
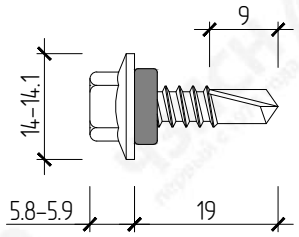	5.5x19	до 6	1. Материал: Сталь SWRCH22A 2. Покрытие: DACROMET 3. Тип головки: Шестигранная 4. Тип шайбы, размер: уплотнительная шайба из бутадиен-нитрильного каучука NBR, d=10.9–11.1 мм 5. Тип наконечника: Сверло 6. Длина сверла: 9.0 мм 7. Диаметр резьбы: 5.5 мм

Самосверлящий шуруп SsWp 14x5.5x32/38

Эскиз	Размер, мм	Толщина сверления, мм	Основные характеристики
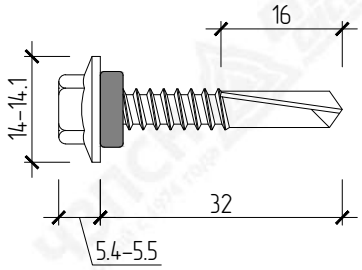	5.5x32	до 14	1. Материал: Сталь SWRCH22A 2. Покрытие: DACROMET 3. Тип головки: Шестигранная 4. Тип шайбы, размер: уплотнительная шайба из бутадиен-нитрильного каучука NBR, d=10.9–11.1 мм 5. Тип наконечника: Сверло 6. Длина сверла: 16.0 мм 7. Диаметр резьбы: 5.5 мм
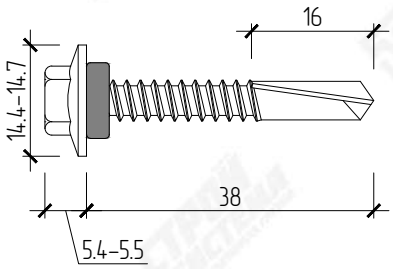	5.5x38		

Для расчетов используются саморезы с требуемыми техническими и эксплуатационными характеристиками, указанными в сводных спецификациях. Выбор торговой марки Поставщика саморезов – на усмотрение Покупателя, но обязательно в соответствии с расчетными конструкционными требованиями Каталога технических решений Промышленной Группы Teplant. Информативно для Покупателя: в расчетах использовались саморезы торговых марок HARDWEX, SKREP, HARPOON, SCORPION, FASTY, EJOT.

Крепежные элементы Тип 1

Саморез для крепления фасонных элементов к железобетонным конструкциям

Самосверлящий шуруп ScWp(EPDM) 6.3x55

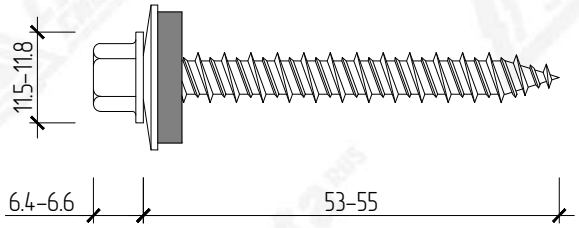

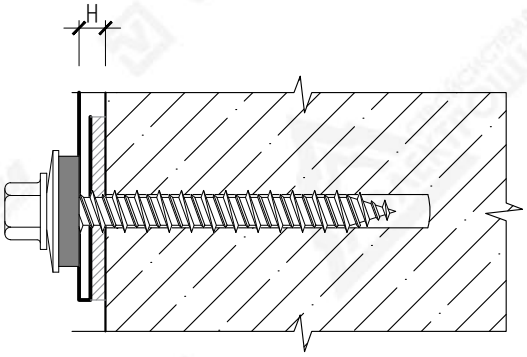

Размер, мм	Толщина скрепляемых материалов (H), мм	Основные характеристики
6.3x55	до 15.0	1. Материал: Сталь SWRCH22A 2. Покрытие: DACROMET 3. Тип головки: Шестигранная 4. Тип шайбы, размер: A1 1100 18H + EPDM, d=19 мм 5. Тип наконечника: Острый лопастевидный 6. Диаметр резьбы: 6.3 мм

Для расчетов используются саморезы с требуемыми техническими и эксплуатационными характеристиками, указанными в сводных спецификациях. Выбор торговой марки Поставщика саморезов – на усмотрение Покупателя, но обязательно в соответствии с расчетными конструкционными требованиями Каталога технических решений Промышленной Группы Teplant. Информативно для Покупателя: в расчетах использовались саморезы торговых марок HARDWEX, SKREP, HARPOON, SCORPION, FASTY, EJOT.

Крепежные элементы Тип 1

Дюбель-гвоздь 6х40 (с грибовидным бортиком) для крепления фасонных элементов к железобетонным конструкциям и кирпичным стенам

Эскиз	Размер, мм	Основные характеристики
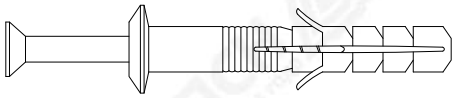	6х40	1. Тип: Дюбель-гвоздь 2. Материал: Полипропилен/оц. сталь 3. Диаметр: 6 мм 4. Длина: 40 мм

Заклепка вытяжная

Эскиз	Размер, мм	Основные характеристики
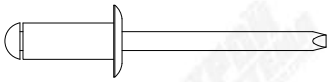	4.8х6 4.8х8 4.8х10 4.8х12	1. Тип заклепок: Вытяжные 2. Материал гильзы: Алюминий 3. Материал стержня: Алюминий 4. Диаметр: 4.8 мм 5. Длина гильзы: 6/8/10/12 мм

Шаг крепления доборных элементов принимается в соответствии с проектной документацией (согласно расчету), но не более 300 мм к сэндвич-панелям и металлическим конструкциям, и с шагом 500 мм к железобетонным конструкциям. Крепление доборных элементов к кровельным сэндвич-панелям согласно шагу гофр, но не менее 1 самореза в каждый гофр.
Для кровельных панелей шаг саморезов: в замок – не более 500 мм; в стык панелей по длине – по 2 самореза в каждый нижний гофр.

Крепежные элементы Тип 2

Саморезы для крепления сэндвич-панелей к металлическим конструкциям

Самосверлящий шуруп HWX5-P10, толщина сверления до 5 мм

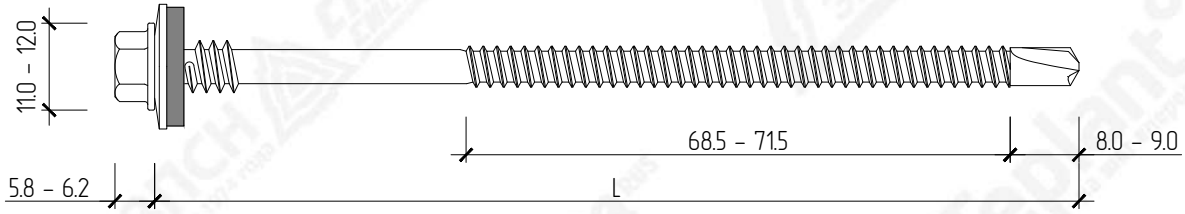

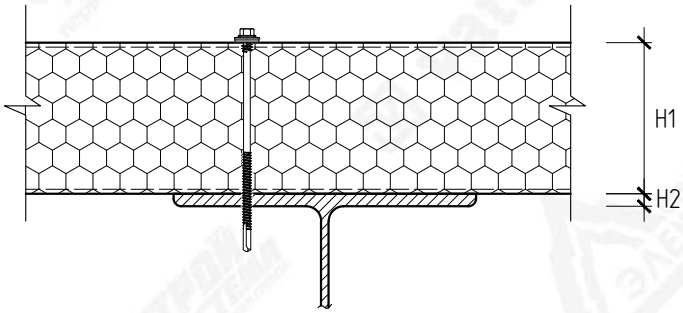

H1 – толщина панели
H2 – толщина конструкции

Размер, мм __/__ x L	Толщина панели (H1), мм	Толщина сверления (H2), мм	Основные характеристики
6.3/5.5 x 135	60–100	до 5	1. Материал: Сталь AISI 1022 2. Покрытие: RUSPERT (SILVER GREY) + RAL 3. Тип головки: Шестигранная 4. Тип шайбы, размер: Нерж + Grey EPDM, d=19 мм 5. Тип наконечника: Сверло 6. Длина сверла: 8.0 – 9.0 мм 7. Диаметр резьбы: 6.3/5.5 мм
6.3/5.5 x 160	90–130		
6.3/5.5 x 190	120–160		
6.3/5.5 x 240	170–210		

Для расчетов используются саморезы с требуемыми техническими и эксплуатационными характеристиками, указанными в сводных спецификациях. Выбор торговой марки Поставщика саморезов – на усмотрение Покупателя, но обязательно в соответствии с расчетными конструкционными требованиями Каталога технических решений Промышленной Группы Teplant. Информативно для Покупателя: в расчетах использовались саморезы торговых марок HARDWEX, SKREP, HARPOON, SCORPION, FASTY, EJOT.

Крепежные элементы Тип 2

Саморезы для крепления сэндвич-панелей к металлическим конструкциям

Самосверлящий шуруп HWX12-P16, толщина сверления до 12.5 мм

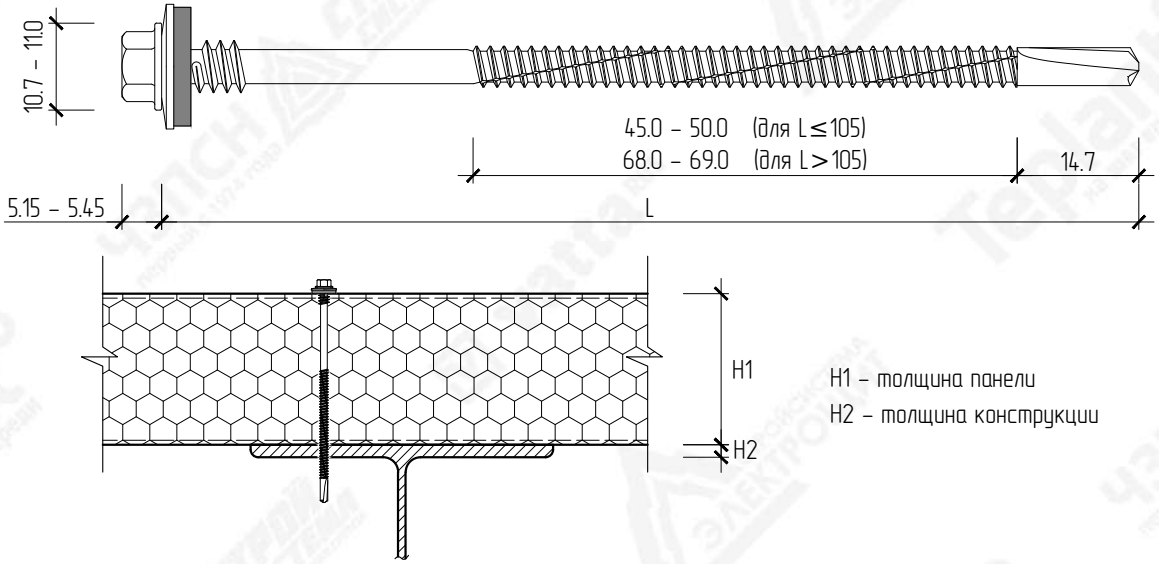

Размер, мм __/__ x L	Толщина панели (H1), мм	Толщина сверления (H2), мм	Основные характеристики
6.3/5.5 x 75	30	до 12.5	1. Материал: Сталь AISI 1022 2. Покрытие: Цинк + RAL или RUSPERT (SILVER GREY) + RAL 3. Тип головки: Шестигранная 4. Тип шайбы, размер: Оцинк + Grey EPDM, d=19 мм 5. Тип наконечника: Сверло 6. Длина сверла: 14.7 мм 7. Диаметр резьбы: 6.3/5.5 мм
6.3/5.5 x 90	40–50		
6.3/5.5 x 105	50–60		
6.3/5.5 x 135	60–90		
6.3/5.5 x 160	90–120		
6.3/5.5 x 190	120–150		
6.3/5.5 x 205	130–160		
6.3/5.5 x 240	170–200		
6.3/5.5 x 285	210–240		
6.3/5.5 x 290	220–250		
6.3/5.5 x 315	240–270		
6.3/5.5 x 350	280–310		

Для расчетов используются саморезы с требуемыми техническими и эксплуатационными характеристиками, указанными в сводных спецификациях. Выбор торговой марки Поставщика саморезов – на усмотрение Покупателя, но обязательно в соответствии с расчетными конструкционными требованиями Каталога технических решений Промышленной Группы Teplant. Информативно для Покупателя: в расчетах использовались саморезы торговых марок HARDWEX, SKREP, HARPOON, SCORPION, FASTY, EJOT.

Крепежные элементы Тип 2

Саморезы для крепления сэндвич-панелей к металлическим конструкциям

Самосверлящий шуруп SsWp(EPDM) 14/16, толщина сверления до 14 мм

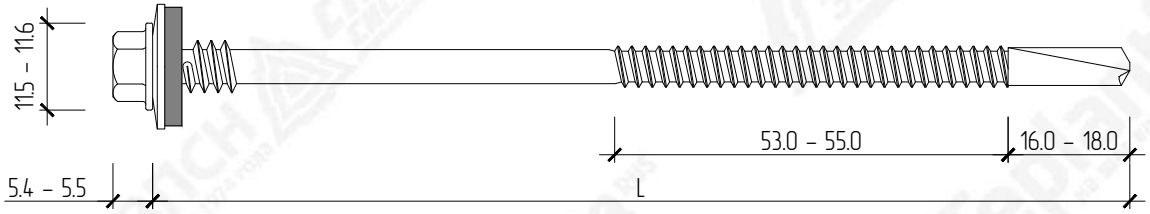

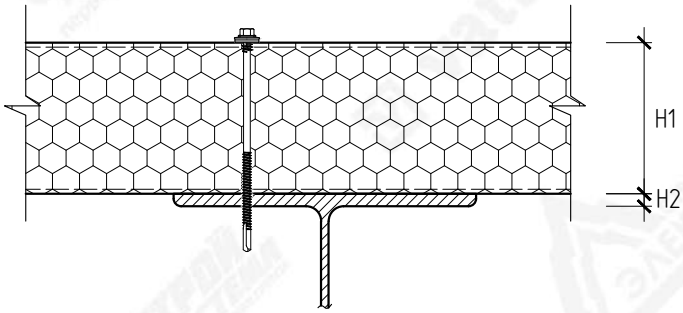

H1 – толщина панели
H2 – толщина конструкции

Размер, мм __(__) x L	Толщина панели (H1), мм	Толщина сверления (H2), мм	Основные характеристики
5.5(6.3) x 115	40–80	до 14	1. Материал: Сталь SWRCH22A 2. Покрытие: ZINC 3. Тип головки: Шестигранная 4. Тип шайбы, размер: A1 1100 18H + EPDM, d=19 мм 5. Тип наконечника: Сверло 6. Длина сверла: 16.0 – 18.0 мм 7. Диаметр резьбы: 5.5(6.3) мм, 6.3(7.1) мм
5.5(6.3) x 140	70–100		
5.5(6.3) x 160	90–120		
5.5(6.3) x 190	100–150		
5.5(6.3) x 240	150–200		
6.3(7.1) x 290	200–250		
6.3(7.1) x 350	250–300		

Для расчетов используются саморезы с требуемыми техническими и эксплуатационными характеристиками, указанными в сводных спецификациях. Выбор торговой марки Поставщика саморезов – на усмотрение Покупателя, но обязательно в соответствии с расчетными конструкционными требованиями Каталога технических решений Промышленной Группы Teplant. Информативно для Покупателя: в расчетах использовались саморезы торговых марок HARDWEX, SKREP, HARPOON, SCORPION, FASTY, EJOT.

Крепежные элементы Тип 2

Саморезы для крепления сэндвич-панелей к металлическим конструкциям

Самосверлящий шуруп HWX16-P20, толщина сверления до 16 мм

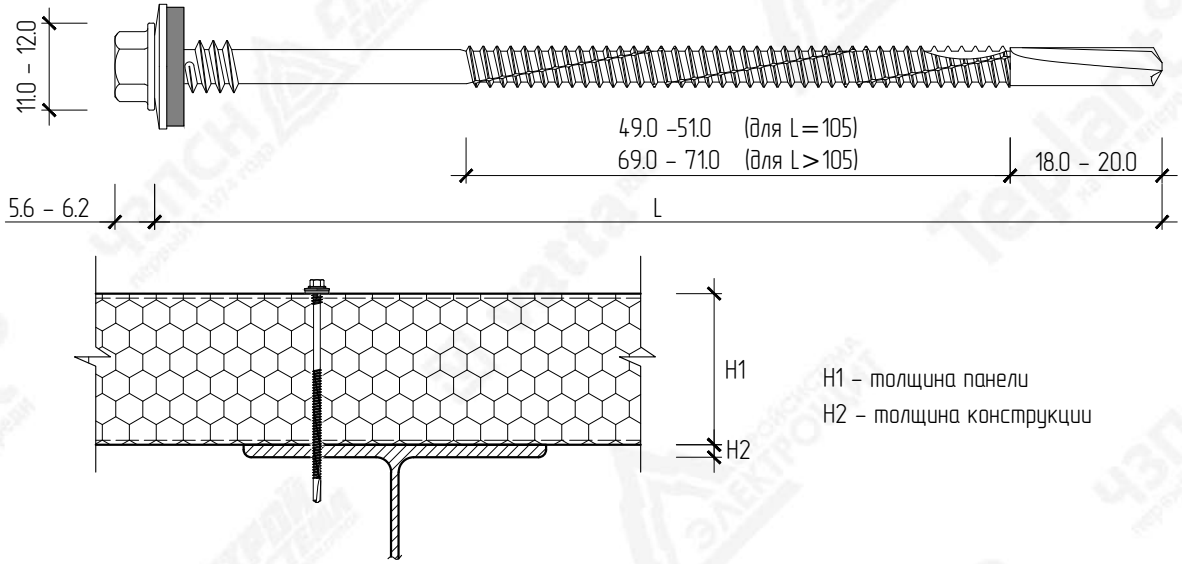

Размер, мм __/__ x L	Толщина панели (H1), мм	Толщина сверления (H2), мм	Основные характеристики
6.3/5.5 x 105	40–55	до 16	1. Материал: Сталь AISI 1022 2. Покрытие: RUSPERT (SILVER GREY) + RAL 3. Тип головки: Шестигранная 4. Тип шайбы, размер: Нерж + Grey EPDM, d=19 мм 5. Тип наконечника: Сверло 6. Длина сверла: 18.0 – 20.0 мм 7. Диаметр резьбы: 6.3/5.5 мм
6.3/5.5 x 140	60–90		
6.3/5.5 x 160	80–110		
6.3/5.5 x 190	110–140		
6.3/5.5 x 205	120–160		
6.3/5.5 x 240	160–190		
6.3/5.5 x 285	200–240		
6.3/5.5 x 315	230–270		
6.3/5.5 x 350	270–300		

Для расчетов используются саморезы с требуемыми техническими и эксплуатационными характеристиками, указанными в сводных спецификациях. Выбор торговой марки Поставщика саморезов – на усмотрение Покупателя, но обязательно в соответствии с расчетными конструкционными требованиями Каталога технических решений Промышленной Группы Teplant. Информативно для Покупателя: в расчетах использовались саморезы торговых марок HARDWEX, SKREP, HARPOON, SCORPION, FASTY, EJOT.

Крепежные элементы Тип 2

Саморезы для крепления сэндвич-панелей к металлическим конструкциям

Самосверлящий шуруп SsWp(EPDM) 16, толщина сверления до 16 мм

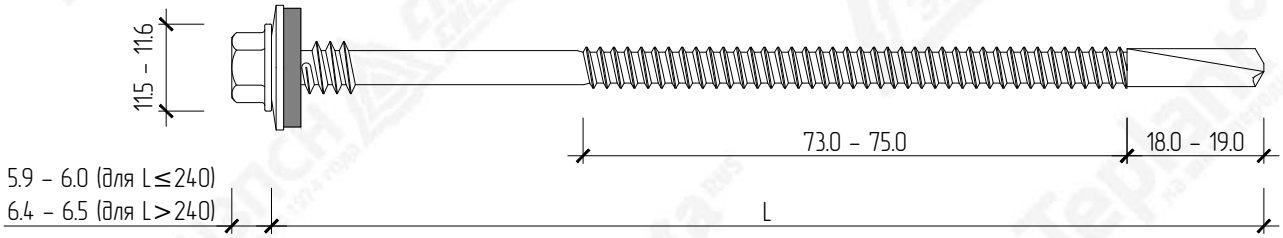

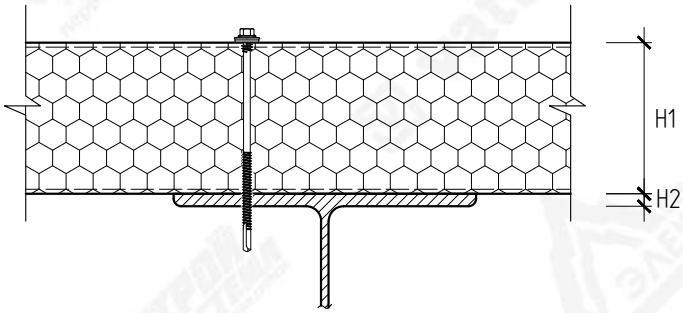

H1 – толщина панели
H2 – толщина конструкции

Размер, мм __(__) x L	Толщина панели (H1), мм	Толщина сверления (H2), мм	Основные характеристики
5.5(6.3) x 115	40–80	до 16	1. Материал: Сталь SWRCH22A 2. Покрытие: DACROMET 3. Тип головки: Шестигранная 4. Тип шайбы, размер: A1 1100 18H + EPDM, d=19 мм 5. Тип наконечника: Сверло 6. Длина сверла: 18.0 – 19.0 мм 7. Диаметр резьбы: 5.5(6.3) мм, 6.3(7.1) мм
5.5(6.3) x 140	70–100		
5.5(6.3) x 160	90–120		
5.5(6.3) x 190	100–150		
5.5(6.3) x 240	150–200		
6.3(7.1) x 290	200–250		
6.3(7.1) x 315	220–275		
6.3(7.1) x 350	250–300		

Для расчетов используются саморезы с требуемыми техническими и эксплуатационными характеристиками, указанными в сводных спецификациях. Выбор торговой марки Поставщика саморезов – на усмотрение Покупателя, но обязательно в соответствии с расчетными конструкционными требованиями Каталога технических решений Промышленной Группы Teplant. Информативно для Покупателя: в расчетах использовались саморезы торговых марок HARDWEX, SKREP, HARPOON, SCORPION, FASTY, EJOT.

Крепежные элементы Тип 2

Саморезы для крепления сэндвич-панелей к железобетонным конструкциям

Самосверлящий шуруп HWX-RP

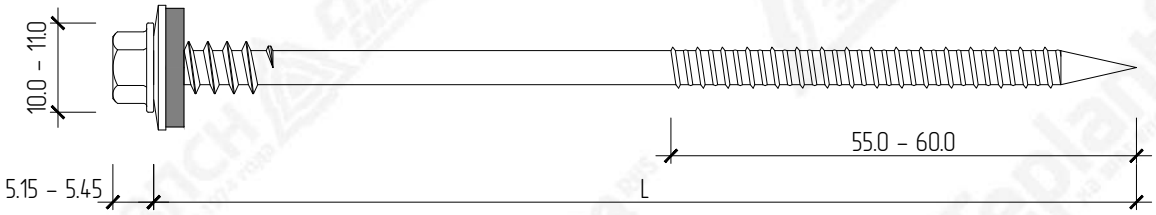

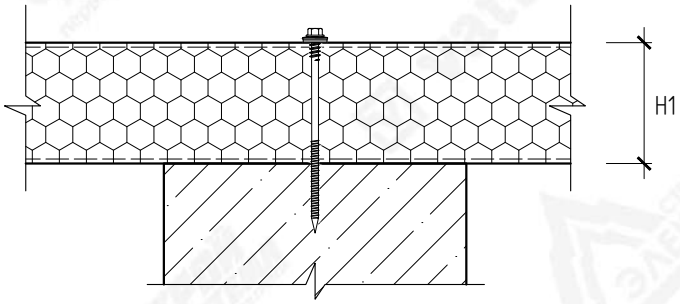

H1 – толщина панели

Размер, мм __(__) x L	Толщина панели (H1), мм	Основные характеристики
7.0/6.3 x 140	80–95	1. Материал: Сталь AISI 1022 2. Покрытие: RUSPERT (SILVER GREY) + RAL 3. Тип головки: Шестигранная 4. Тип шайбы, размер: Алюминиевый сплав + Grey EPDM, d=19 мм 5. Тип наконечника: Острый лопастевидный 6. Диаметр резьбы: 7.0/6.3 мм
7.0/6.3 x 160	100–115	
7.0/6.3 x 190	130–145	
7.0/6.3 x 210	150–165	
7.0/6.3 x 260	200–215	

Для расчетов используются саморезы с требуемыми техническими и эксплуатационными характеристиками, указанными в сводных спецификациях. Выбор торговой марки Поставщика саморезов – на усмотрение Покупателя, но обязательно в соответствии с расчетными конструкционными требованиями Каталога технических решений Промышленной Группы Teplant. Информативно для Покупателя: в расчетах использовались саморезы торговых марок HARDWEX, SKREP, HARPOON, SCORPION, FASTY, EJOT.

Крепежные элементы Тип 2

Саморезы для крепления сэндвич-панелей к железобетонным конструкциям

Самосверлящий шуруп ScWp(EPDM)

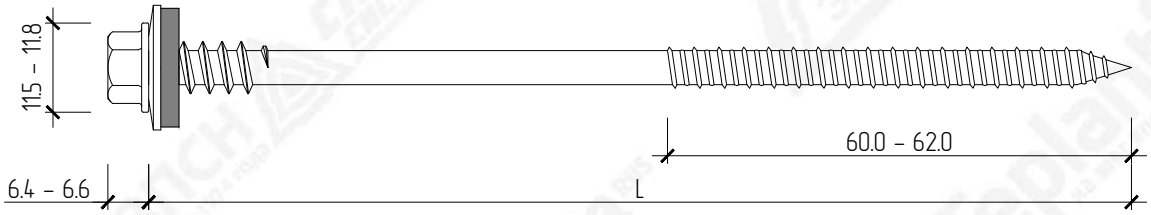

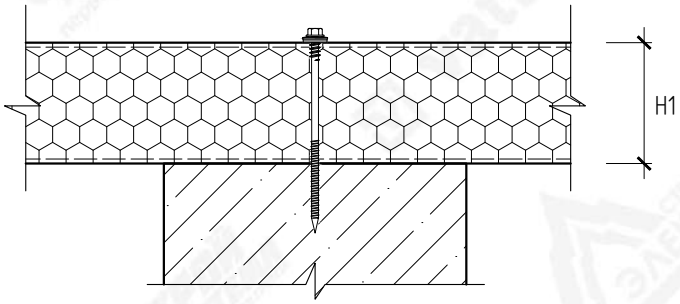

H1 – толщина панели

Размер, мм __(__) x L	Толщина панели (H1), мм	Основные характеристики
6.3(7.1) x 135	до 65	1. Материал: Сталь SWRCH22A 2. Покрытие: DACROMET 3. Тип головки: Шестигранная 4. Тип шайбы, размер: A1 1100 18H + EPDM, d=19 мм 5. Тип наконечника: Острый лопастевидный 6. Диаметр резьбы: 6.3(7.1) мм
6.3(7.1) x 155	до 85	
6.3(7.1) x 175	до 105	
6.3(7.1) x 205	до 135	
6.3(7.1) x 255	до 185	
6.3(7.1) x 305	до 235	

Количество крепежных элементов для стеновых сэндвич-панелей принимается в соответствии с проектной документацией (согласно расчету), но не менее 3-х саморезов на панель-прогон или панель-колонну, на углах здания из расчета не менее 4-х саморезов на панель-прогон или панель-колонну, из-за увеличенного ветрового отрыва, по периметру проемов с шагом 300-1000 мм (в зависимости от расположения и габаритов проема).
Количество крепежных элементов для кровельных сэндвич-панелей зависит от шага кровельных прогонов и принимается в соответствии с проектной документацией (согласно расчету).
Для расчетов используются саморезы с требуемыми техническими и эксплуатационными характеристиками, указанными в сводных спецификациях. Выбор торговой марки Поставщика саморезов – на усмотрение Покупателя, но обязательно в соответствии с расчетными конструкционными требованиями Каталога технических решений Промышленной Группы Teplant. Информативно для Покупателя: в расчетах использовались саморезы торговых марок HARDWEX, SKREP, HARPOON, SCORPION, FASTY, EJOT.

Крепежные элементы Тип 3

Кровельная стальная шайба

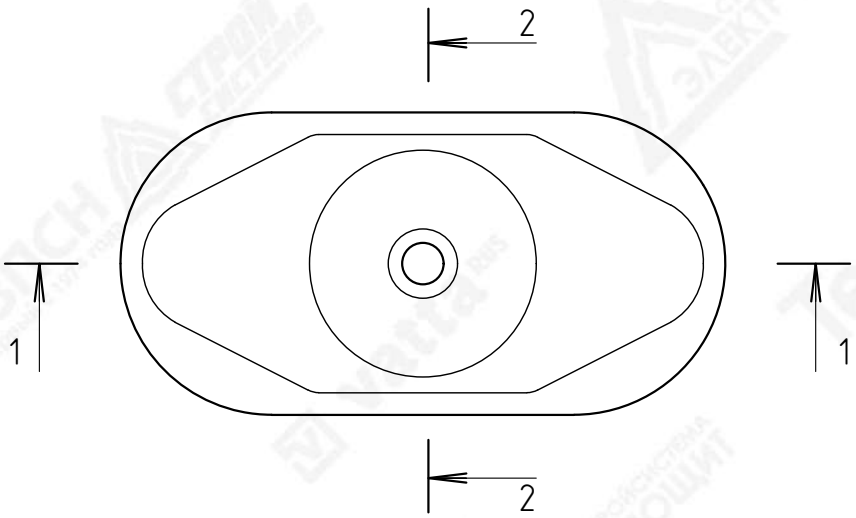

1 – 1

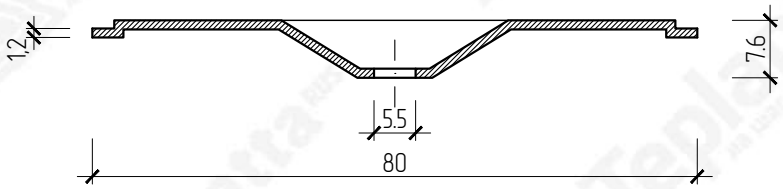

2 – 2

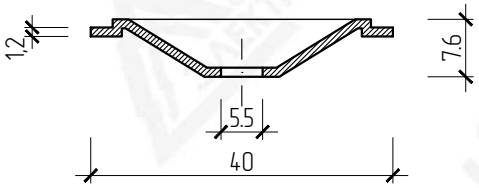

Взам. инв. N	Подпись и дата	Инв. N подл.

Изм.	Кол.уч	Лист	№Док	Подпись	Дата

Каталог технических решений
Трехслойные сэндвич-панели с утеплителем из пенополиизоциануратa (ПИР)
Промышленной Группы Teplant

Рекомендуемый перечень крепежных элементов и сопутствующих материалов

Стадия	Лист	Листов
	142	–

Крепежные элементы Тип 3

Teplant ПРОМЫШЛЕННАЯ ГРУППА

Крепежные элементы Тип 3

Трапециевидная накладка на гофр

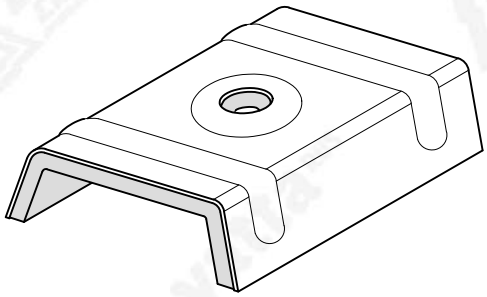

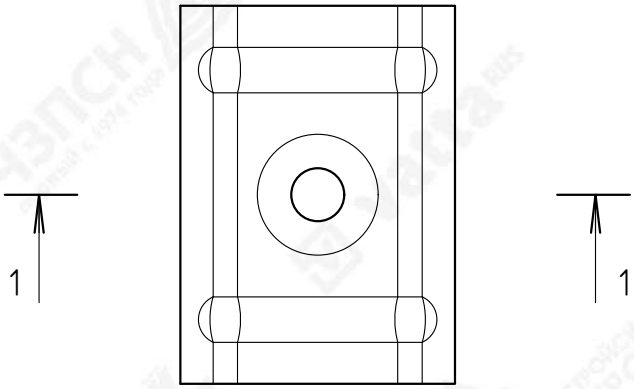

1 – 1

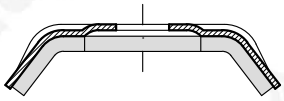

Размеры трапециевидной накладки на гофр зависят от профиля кровельных сэндвич-панелей. Трапециевидная накладка на гофр не входит в комплект поставки.

Взам. инв. N	Подпись и дата	Инв. N подл.

Изм.	Кол.уч	Лист	№Док	Подпись	Дата

Каталог технических решений
Трехслойные сэндвич-панели с утеплителем из пенополиизоциануратa (ПИР)
Промышленной Группы Teplant

Рекомендуемый перечень крепежных элементов и сопутствующих материалов	Стадия	Лист	Листов
		143	–

Крепежные элементы Тип 3

Teplant ПРОМЫШЛЕННАЯ ГРУППА

Сопутствующие материалы

Уплотнительные и герметизирующие материалы

(начало)

Наименование	Внешний вид	Применение
Лента уплотнительная ППЭ 2х9 самоклеящаяся из вспененного полиэтилена		Герметизация замкового соединения кровельных сэндвич-панелей, стыка кровельных панелей по длине, герметизация в местах контакта фасонных элементов с поверхностью сэндвич-панели
Лента уплотнительная ППЭ 3х30 самоклеящаяся из вспененного полиэтилена		Звуко-тепло-пароизоляция в местах примыкания сэндвич-панели к конструктивным элементам
Лента уплотнительная ППУ-с (6х15мм) самоклеящаяся на основе вспененного полиуретана		Герметизация замкового соединения (типа 1-холодильного) стеновых сэндвич-панелей
Лента уплотнительная ППУ-с (6мм) самоклеящаяся на основе вспененного полиуретана		Герметизация замкового соединения (типа 1) кровельных сэндвич-панелей
Лента бутиловая гидро-пароизоляционная ЛТ 1,5х60 самоклеящаяся	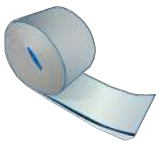	Герметизация монтажных швов оконных и дверных проемов, стыка кровельных сэндвич-панелей по длине
Лента бутиловая гидро-пароизоляционная ЛТ 1,5х100 самоклеящаяся		Герметизация деформационных швов
Лента бутиловая гидроизоляционная паропроницаемая ЛТ 1,5(д)х100 самоклеящаяся		Герметизация монтажных швов оконных и дверных проемов, герметизация деформационных швов

Взам. инв. N

Подпись и дата

Инв. N подл.

Изм.	Кол.уч	Лист	№Док	Подпись	Дата

Каталог технических решений
Трехслойные сэндвич-панели с утеплителем из пенополиизоцианурата (ПИР)
Промышленной Группы Teplant

Рекомендуемый перечень крепежных элементов и сопутствующих материалов

Стадия	Лист	Листов
	144	-

Сопутствующие материалы

Teplant ПРОМЫШЛЕННАЯ ГРУППА

(продолжение)

Наименование	Внешний вид	Применение
Герметик силиконовый универсальный		Герметизация замкового соединения сэндвич-панелей, герметизация в местах контакта фасонных элементов с поверхностью сэндвич-панели, герметизация кровельного уплотнителя по плоскости примыкания (температура нанесения до +5°С)
Герметик паропроницаемый на акрилатной основе		Герметизация замкового соединения сэндвич-панелей, герметизация в местах контакта фасонных элементов с поверхностью сэндвич-панели, герметизация кровельного уплотнителя по плоскости примыкания (температура нанесения от -25° до +35°С)
Пена монтажная		Герметизация межпанельных стыков, швов и примыканий, герметизация монтажных швов оконных и дверных проемов
Плита теплоизоляционная из минеральной ваты VattaRus Лайт 35 (плотностью 35 кг/м^3)		Заполнение, уплотнение и герметизация деформационных швов сэндвич-панелей
Мастика полимерная отверждаемая		Герметизация узлов прохода инженерных коммуникаций
Рулонный кровельный материал (Техноэласт С либо аналог)	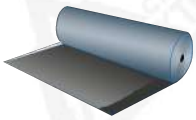	Герметизация узлов прохода инженерных коммуникаций

Взам. инв. N

Подпись и дата

Инв. N подл.

Изм.	Кол.уч	Лист	№Док	Подпись	Дата

Каталог технических решений
Трехслойные сэндвич-панели с утеплителем из пенополиизоцианурата (ПИР)
Промышленной Группы Teplant

Рекомендуемый перечень крепежных элементов и сопутствующих материалов

Стадия	Лист	Листов
	145	-

Сопутствующие материалы

Teplant ПРОМЫШЛЕННАЯ ГРУППА

(окончание)

Наименование	Внешний вид	Применение
Уплотнитель кровельный верхний: ПУВ-К2 нижний: ПУН-К2 (для производственной площадки ППС-3)		Уплотнитель кровельный верхний-уплотнение наружной поверхности профилированной облицовки кровельной панели (устанавливается под коньковый фасонный элемент) /Уплотнитель кровельный нижний-уплотнение внутренней поверхности профилированной облицовки кровельной панели (устанавливается под внешнюю облицовку кровельной панели в уровне карнизного свеса)
Уплотнитель кровельный верхний/нижний: ПКБ 278 (для производственной площадки ППС-4)		